LEGRABOX

Informații pentru comandă și proiectare

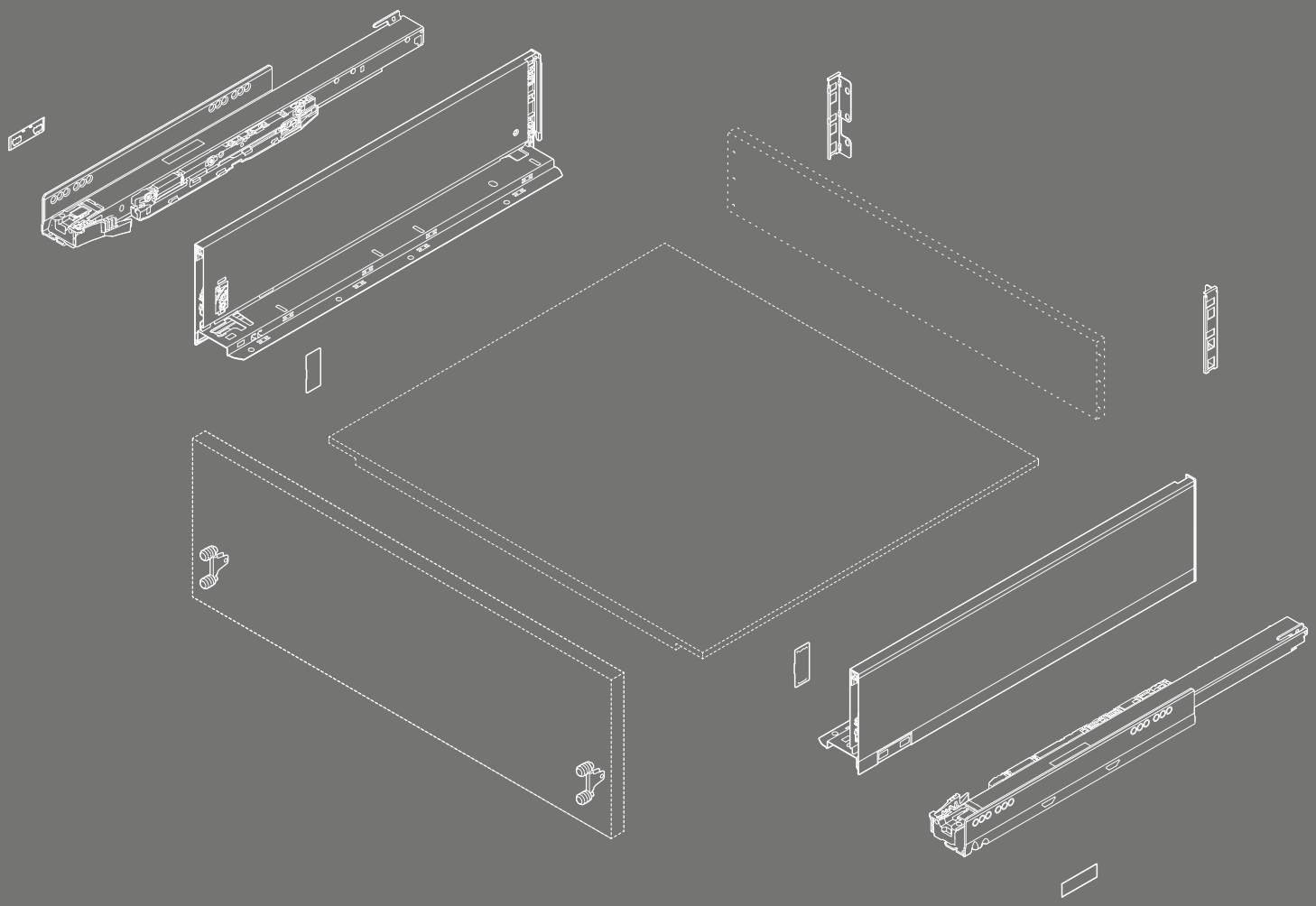

www.blum.com

Inspirația mea pusă perfect în scenă: myLEGRABOX

Transformați spațiul de locuit în spațiu de design. Nu gândiți designul doar din exterior, ci și din interior. Căutați în întreaga lume idei inovatoare pentru a aplica inspirația dumneavoastră în producerea mobilierului personalizat. Indiferent de ceea ce vă inspiră – LEGRABOX vă oferă posibilități aproape infinite de a transforma inspirația dumneavoastră în design modern de interior. Și aceasta întotdeauna în varianta personalizată pe care o doriți. Haideți să descoperim împreună!

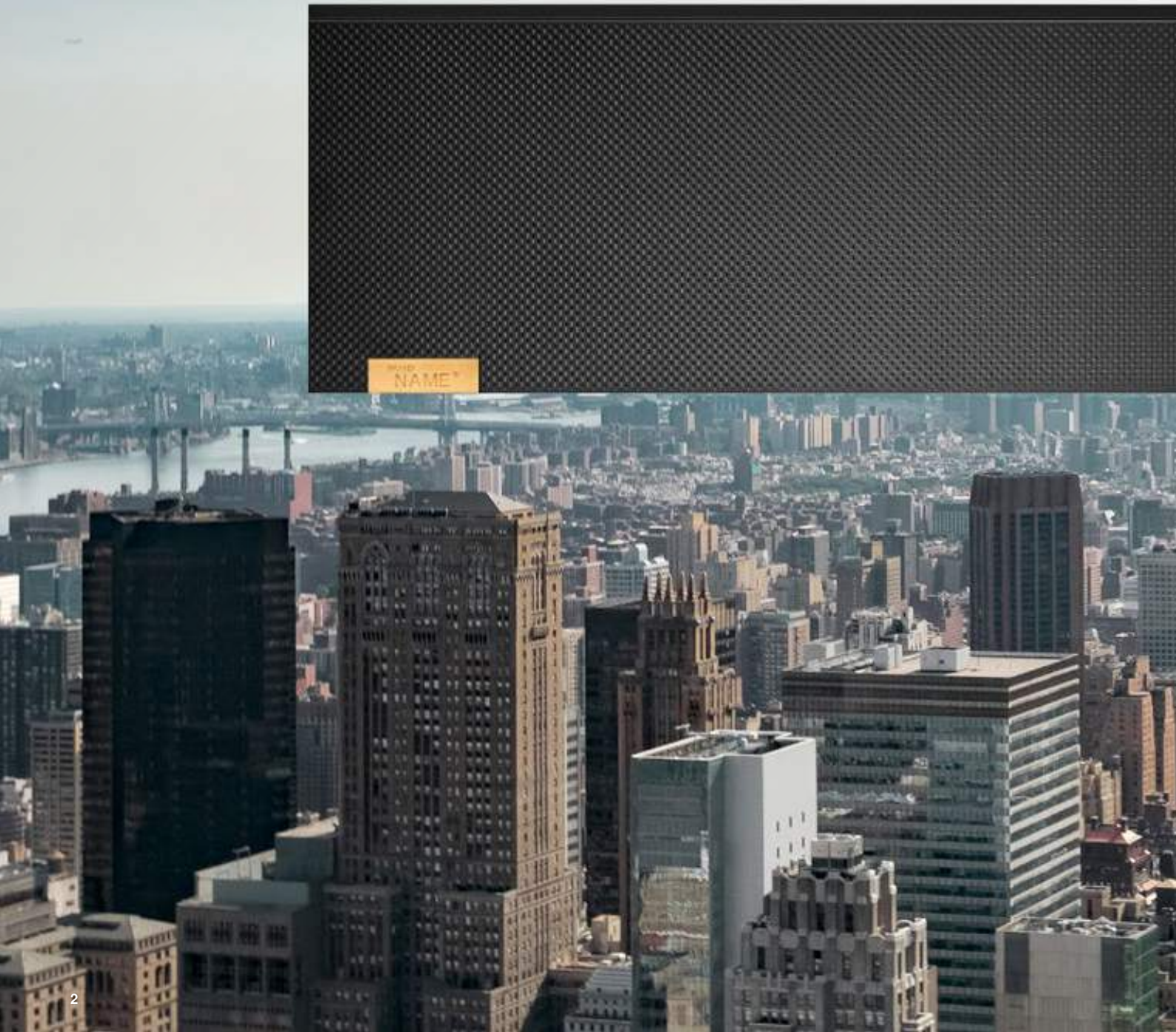

Cuprins

4 Prezentarea generală a programului
8 Sertar – înălțime N
12 Sertar – înălțime M
16 Sertar interior – înălțime M
20 Sertar – înălțime K
24 Sertar interior – înălțime K
Extragere front – înălțime C
28 – LEGRABOX pure
30 – LEGRABOX free
Extragere interioară – înălțime C
34 – Piesă frontală de sertar cu element de inserție
40 – Piesă frontală cu traversă
46 Extragere sub chiuvetă - înălțime M
Extragere sub chiuvetă – înălțimea C
50 – LEGRABOX pure
56 – LEGRABOX free
60 Extragere cu front înalt – înălțime F
64 Variante de configurare
74 Accesorii
79 Fixarea șinelor de corp
80 Ajutoare pentru prelucrare
82 SERVO-DRIVE
114 TIP-ON BLUMOTION
118 TIP-ON
119 AMBIA-LINE

Personalizat precum dorințele dumneavoastră

Cât de special poate fi LEGRABOX pentru dumneavoastră? Aveți la dispoziție trei niveluri de proiectare: LEGRABOX pure și LEGRABOX free vă oferă o selecție de culori standard, precum și o variantă de calitate ridicată din oțel inoxidabil antiamprentă. Cu LEGRABOX special edition mergeți un pas mai departe. Pe baza noii culori negru carbon mat, o colecție asortată la culoare vă oferă un aspect extraordinar al lateralei de sertar. LEGRABOX individual reprezintă vârful libertății de creație. De la amestecul de culori și materiale până la imprimare, gravare laser sau ștanțare pe laterala de sertar, totul este posibil. Acum creativitatea dumneavoastră nu mai are limite. Variantele se deosebesc în ceea ce privește lateralele. Blum verifică în prealabil dacă designul personalizat este fezabil.

Ce vă inspiră? Configurați-vă propriul design și transformați LEGRABOX în myLEGRABOX folosind aplicația noastră: selectorul de design.
www.blum.com/lbxselector

Serviciile noastre, sumar

Serviciile noastre vă susțin pe parcursul întregului proces de lucru - de la proiectare și configurare până la producție. Puteți folosi serviciile noastre consacrate și ușor de utilizat pentru proiectele dumneavoastră cu LEGRABOX.

Concept, proiectare, ofertă
Configurați și salvați cu ușurință proiectele dumneavoastră cu LEGRABOX, toate acestea online. Folosind configuratorul de produse și configuratorul de corpuri, obțineți liste de accesorii verificate și complete ale articolului. Folosiți selectorul de design pentru configurarea și personalizarea ideilor dumneavoastră în myLEGRABOX.

Construcție
Configuratorul de produse și configuratorul de corpuri de la Blum vă sprijină în configurarea mobilierului și alegerea feroneriei potrivite LEGRABOX. Serviciul nostru de date CAD/CAM vă oferă, de asemenea, date despre LEGRABOX în cele mai utilizate formate pentru proiectare.

Comandă
Transmiteți lista completă pentru articolul dorit din configuratorul de corpuri și produse simplu și ușor direct la magazinul online al distribuitorului dumneavoastră. Pentru a vă ușura comenzile cu configurații LEGRABOX, puteți gestiona diverse proiecte și liste de comandă în „Proiectele mele” și „Biblioteca mea”.

Producție
Eficientizați procesul de producție cu programele de configurare și ajutoarele noastre pentru prelucrare. Cu ajutorul interfeței BXF, transferați rezultatele proiectării rapid și simplu pe MINIPRESS cu EASYSTICK.

Aflați mai multe detalii despre E-SERVICES:
www.blum.com/e-services

Programul, privire de ansamblu

Programul LEGRABOX este la fel de divers ca și tema locuitului însăși. Sertar, sertar interior, extrageri cu front și extrageri interioare, toate se pot realiza în diferite culori, înălțimi, lungimi nominale și încărcare dinamică.

Factbox

- LEGRABOX pure, LEGRABOX free, LEGRABOX special edition și LEGRABOX individual
- Posibilități variate de personalizare
- Laterale de sertar din oțel și oțel inoxidabil
- Interior și exterior drept
- Laterala subțire 12.8 mm
- Glisare silențioasă, sincronizată
- Montare fără unelte a frontului
- Elementul de branding permite personalizarea tuturor variantelor de design LEGRABOX

Înălțimi de laterală de sertar

Sertar

Înălțime N
66.5 mm

Înălțime M
90.5 mm

Înălțime K
128.5 mm

Extragere cu front

Înălțime C
177 mm

Înălțime C
177 mm

Înălțime F
241 mm

Sertar interior

Înălțime M
90.5 mm

Înălțime K
128.5 mm

Extragere interioară

Înălțime C
177 mm

Înălțime C
177 mm

Înălțime C
177 mm

Înălțime C
177 mm

Extragere sub chiuvetă

Înălțime M
90.5 mm

Înălțime C
177 mm

Înălțime C
177 mm

Înălțime C
177 mm

Privire de ansamblu a gamei de culori

Programul complex LEGRABOX vă pune la dispoziție multe variante de culori și materiale.
Oțelul inoxidabil antiamprentă sau oțelul cu structură rafinată mată asigură un aspect deosebit.

Alb mătase mat | Gri orion mat | Negru carbon mat | Oțel inoxidabil antiamprentă

Recomandare - Combinație de culori a componentelor				
Denumire	**Culori**			
	SW-M	OG-M	CS-M	INGL
Set de laterale	SW-M	OG-M	CS-M	INGL
Set de laterale exterior [1]	SW-M	OG-M	CS-M	INGL
Set de laterale interior [1]	SW-M	OG-M	CS-M	INGL
Suport spate stânga/dreapta	SW-M	OG-M	CS-M	NI
Perete spate metalic în formă de L stânga/dreapta [1]	SW-M	OG-M	CS-M	CS-M
Set piese frontale	SW-M	OG-M	CS-M	INGL
Piesă frontală fără canelură	SW-M	OG-M	CS-M	ELEO
Piesă frontală cu canelură	SW-M	OG-M	CS-M	ELEO
Set piese de antrenare	SW-M	OG-M	CS-M	CS-M
Traversă tip bară	SW-M	OG-M	CS-M	ELEO

[1] Dulapul de sub chiuvetă

Culori			
SW-M	Alb mătase mat	IN-G	Oțel inoxidabil Inmold periat
OG-M	Gri orion mat	GO-G	Auriu periat
CS-M	Negru carbon mat	KU-G	Aramă periată
INGL	Oțel inoxidabil antiamprentă	NI	Nichelat
		ELEO	Aspect oțel inoxidabil anodizat

Sertar – înălțime N

- Adecvat pentru LEGRABOX pure și LEGRABOX free
- Cu amortizare integrată pentru o închidere lină și silențioasă, BLUMOTION S, compatibilă cu SERVO-DRIVE BLUMOTION sau TIP-ON
- Sau cu funcție TIP-ON integrată
- Setările frontului pe două dimensiuni de pe laterala de sertar

Spațiu necesar

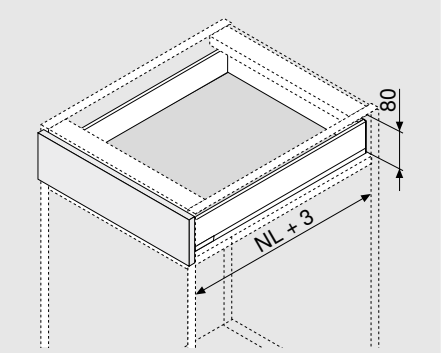

NL	Lungime nominală

Informații pentru comandă

1	Șine de corp stânga/dreapta			
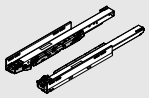	Lungime nominală NL (mm)	BLUMOTION S	TIP-ON	
		40 kg	40 kg	
	400	750.4001S	750.4001T	
	450	750.4501S	750.4501T	
	500	750.5001S	750.5001T	
	550	750.5501S	750.5501T	

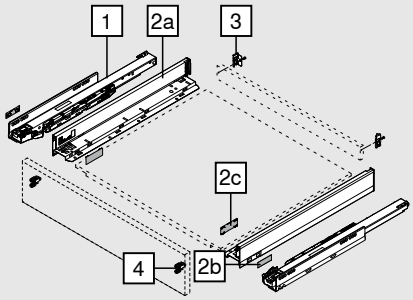

2	Set de laterale					
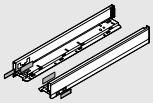	Înălțime laterală sertar (mm)	66.5				
	Lungime nominală NL (mm)		SW-M	OG-M	CS-M	INGL
	400		770N4002S			
	450		770N4502S			770N4502I
	500		770N5002S			770N5002I
	550		770N5502S			

Compus din:		
2a	1 x	Laterale stânga/dreapta
2b	2 x	Element de personalizare, ștanțat cu logo-ul Blum. Personalizare, comandă minimă 1000 de bucăți
2c	2 x	Capace de acoperire

3	Suport spate stânga/dreapta					
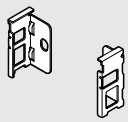	Material	Înălțime	SW-M	OG-M	CS-M	NI
	Oțel	N	ZB7N000S			

Informații pentru comandă

4	Cuplaj de front		
	Mod de fixare		
	EXPANDO	2 x	ZF7N70E2
	EXPANDO T	2 x	ZF7N70T2
	Înșurubare	2 x	ZF7N7002
EXPANDO T fixarea pentru fronturi subțiri – vezi pagina 74			

Accesorii

-	Șurub pentru lemn			
	Ø (mm)	**Lungime (mm)**		
	3.5	15	Pentru fixare front	609.1500
	3.5	17	Pentru fixare front	609.1700
Pentru fixarea șinei de corp pe corp recomandăm șurubul pentru lemn Ø 4 x 15 mm				

-	Șurub de fixare (șurub cu cap drept)			
	Ø (mm)	**Lungime (mm)**		
	4	15	Pentru fixarea suporturilor de spate cu spatele de lemn, precum și a lateralei cu fundul de sertar	61D.1500
Pentru a obține un rezultat de prelucrare optim vă recomandăm utilizarea de șuruburi cu cap drept pentru spatele de lemn și laterala din lemn				

-	Euroșurub			
	Ø (mm)	**Lungime (mm)**		
	6	14.5	Pentru fixarea șinei de corp pe corp	661.1450.HG

Proiectare

Spațiu necesar în corp

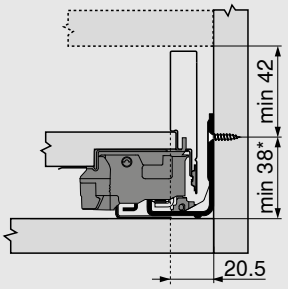

*	+1 mm la montarea șinelor de corp înainte de asamblarea corpului

Cote de montare front pentru montare cu șuruburi

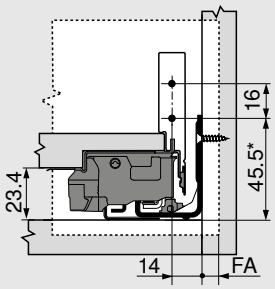

FA	Acoperire front
*	+1 mm la montarea șinelor de corp înainte de asamblarea corpului

Cote de găurire front pentru EXPANDO/EXPANDO T

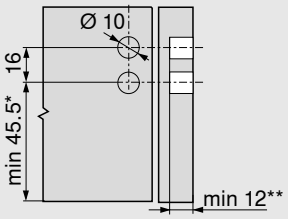

*	+1 mm la montarea șinelor de corp înainte de asamblarea corpului
**	min. 6 mm pentru EXPANDO T

Cote de montare a spatelui de sertar

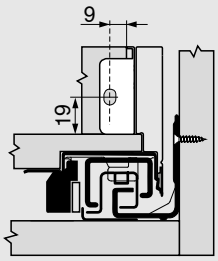

Proiectare

Dimensiuni de tăiere pentru PAL de 16 mm

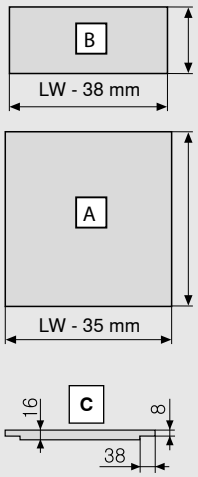

Spate de lemn	B (mm)
Înălțime	39
Fund de sertar	**A (mm)**
Spate de lemn	NL - 10
Dimensiuni falț	**C**

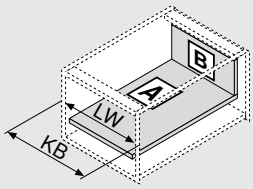

KB	Lățime corp
LW	Lățime interioară corp
NL	Lungime nominală

Cotă de găurire

Fund de sertar

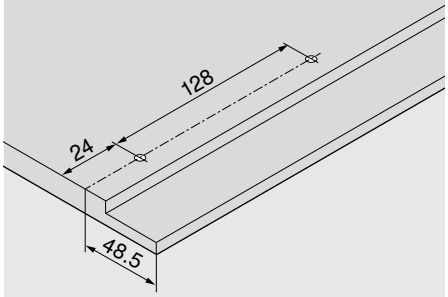

Distanță între găuri – șine de corp

Șină de corp 750 – 40 kg

Lungime nominală NL (mm)

400 | 450 | 500

550

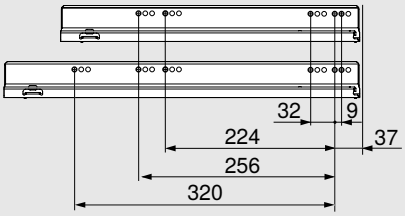

Adâncime interioară corp LT min. = lungime nominală NL + 3 mm

Sertar – înălțime M

- Adecvat pentru LEGRABOX pure și LEGRABOX free
- Cu amortizare integrată pentru o închidere lină și silențioasă, BLUMOTION S, compatibilă cu SERVO-DRIVE BLUMOTION sau TIP-ON
- Sau cu funcție TIP-ON integrată
- Reglare pe trei dimensiuni a frontului în laterala de sertar

Spațiu necesar

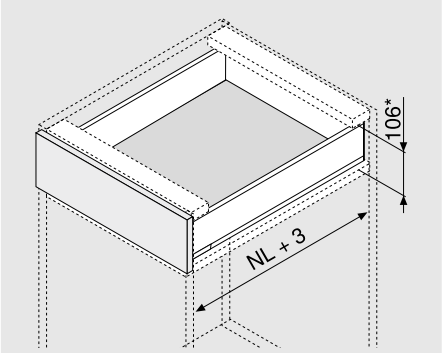

NL	Lungime nominală

* Inclusiv 2 mm setări înclinare

Informații pentru comandă

1	Șine de corp stânga/dreapta				
	Lungime nominală NL (mm)	BLUMOTION S		TIP-ON	
		40 kg	70 kg	40 kg	70 kg
	270	750.2701S		750.2701T	
	300	750.3001S		750.3001T	
	350	750.3501S		750.3501T	
	400	750.4001S		750.4001T	
	450	750.4501S	753.4501S	750.4501T	753.4501T
	500	750.5001S	753.5001S	750.5001T	753.5001T
	550	750.5501S	753.5501S	750.5501T	753.5501T
	600	750.6001S	753.6001S	750.6001T	753.6001T
	650		753.6501S		753.6501T

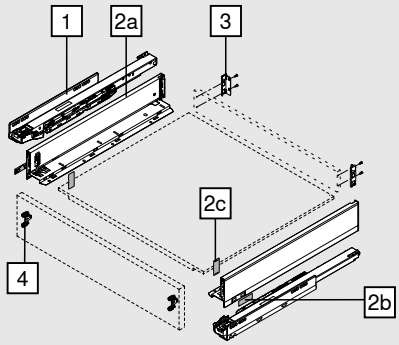

2	Set de laterale				
	Înălțime laterală sertar (mm)	90.5			
	Lungime nominală NL (mm)	SW-M	OG-M	CS-M	INGL
	270	770M2702S			770M2702I
	300	770M3002S			770M3002I
	350	770M3502S			770M3502I
	400	770M4002S			770M4002I
	450	770M4502S			770M4502I
	500	770M5002S			770M5002I
	550	770M5502S			770M5502I
	600	770M6002S			770M6002I
	650	770M6502S			770M6502I

Compus din:		
2a	1 x	Laterale stânga/dreapta
2b	2 x	Element de personalizare, ștanțat cu logo-ul Blum. Personalizare, comandă minimă 1000 de bucăți
2c	2 x	Capace de acoperire

Variante de configurare LEGRABOX pentru design personalizat al lateralelor - consultați pagina 64

Informații pentru comandă

3	Suport spate stânga/dreapta					
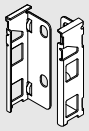	**Material**	**Înălțime**	SW-M	OG-M	CS-M	NI
	Oțel	M	ZB7M000S			

4	Cuplaj de front		
	Mod de fixare		
	EXPANDO	2 x	ZF7M70E2
	EXPANDO T	2 x	ZF7M70T2
	Înșurubare	2 x	ZF7M7002
EXPANDO T adecvat pentru fronturi subțiri – vezi pagina 74			

Accesorii

-	Șurub pentru lemn			
	Ø (mm)	**Lungime (mm)**		
	3.5	15	Pentru fixare front	609.1500
	3.5	17	Pentru fixare front	609.1700
Pentru fixarea șinei de corp pe corp recomandăm șurubul pentru lemn Ø 4 x 15 mm				

-	Șurub de fixare (șurub cu cap drept)			
	Ø (mm)	**Lungime (mm)**		
	4	15	Pentru fixarea suporturilor de spate cu spatele de lemn, precum și a lateralei cu fundul de sertar	61D.1500
Pentru a obține un rezultat de prelucrare optim vă recomandăm utilizarea de șuruburi cu cap drept pentru spatele de lemn și laterala din lemn				

-	Euroșurub			
	Ø (mm)	**Lungime (mm)**		
	6	14.5	Pentru fixarea șinei de corp pe corp	661.1450.HG

Proiectare

Spațiu necesar în corp

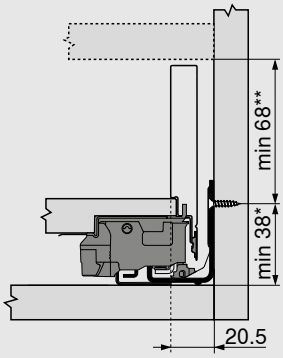

*	+1 mm la montarea șinelor de corp înainte de asamblarea corpului
**	Inclusiv 2 mm setări înclinare

Cote de montare front pentru montare cu șuruburi

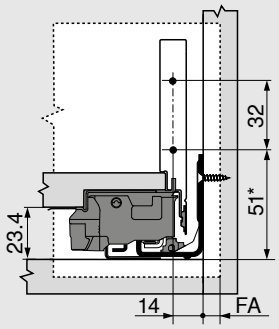

FA	Acoperire front
*	+1 mm la montarea șinelor de corp înainte de asamblarea corpului

Cote de găurire front pentru EXPANDO/EXPANDO T

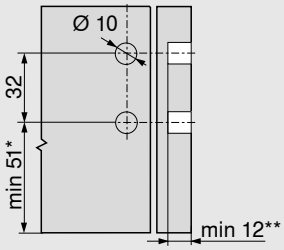

*	+1 mm la montarea șinelor de corp înainte de asamblarea corpului
**	min. 6 mm pentru EXPANDO T

Cote de montare a spatelui de sertar

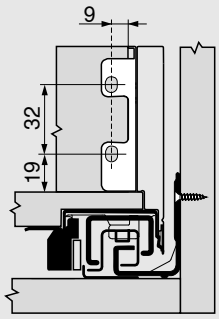

Proiectare

Dimensiuni de tăiere pentru PAL de 16 mm

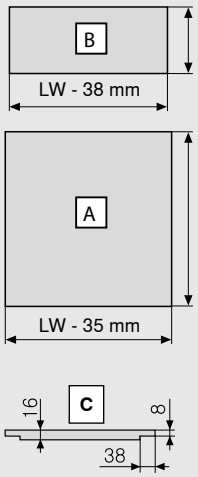

Spate de lemn	B (mm)
Înălțime	63
Fund de sertar	**A (mm)**
Spate de lemn	NL - 10
Dimensiuni falț	**C**

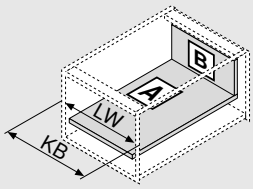

KB	Lățime corp
LW	Lățime interioară corp
NL	Lungime nominală

Cotă de găurire

Fund de sertar

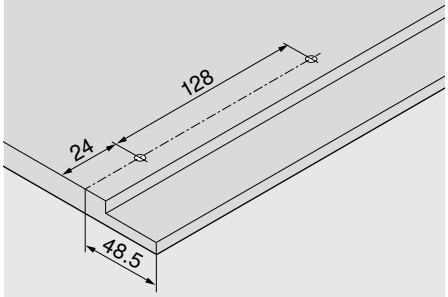

Distanță între găuri – șine de corp

Șină de corp 750 – 40 kg

Lungime nominală NL (mm)

270

300 | 350

400 | 450 | 500

550 | 600

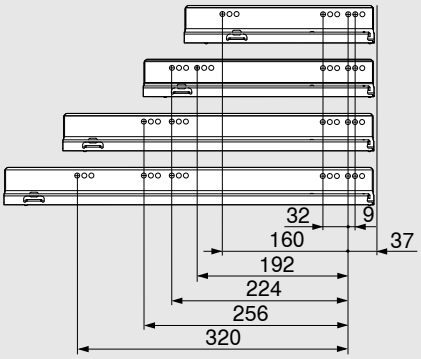

Distanță între găuri – șine de corp

Șină de corp 753 - 70 kg

Lungime nominală NL (mm)

450

500 | 550 | 600

650

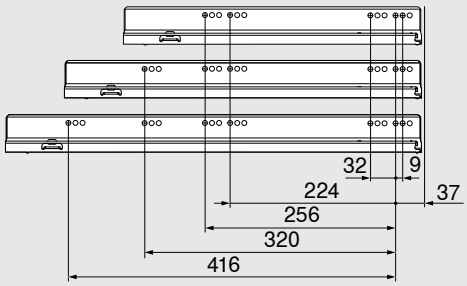

Adâncime interioară corp LT min. = lungime nominală NL + 3 mm

Piesa frontală

Sertar interior – înălțime M

- Sertar interior cu piesă frontală fără canelură
- Adecvat pentru LEGRABOX pure și LEGRABOX free
- Cu amortizare integrată pentru o închidere lină și silențioasă, BLUMOTION S, compatibilă cu SERVO-DRIVE BLUMOTION sau TIP-ON
- Sau cu funcție TIP-ON integrată
- Reglare pe trei dimensiuni a frontului în laterala de sertar

Spațiu necesar

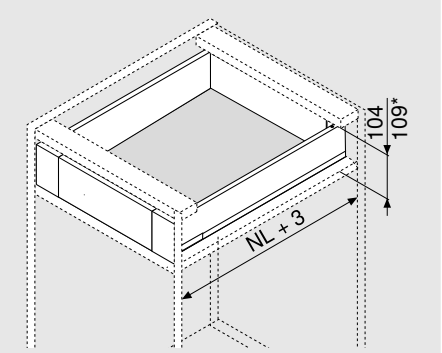

NL	Lungime nominală

* Sertare interioare cu mâner și piesă de antrenare

Informații pentru comandă

1	Șine de corp stânga/dreapta				
	Lungime nominală NL (mm)	BLUMOTION S		TIP-ON	
		40 kg	70 kg	40 kg	70 kg
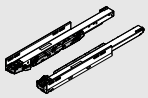	270	750.2701S		750.2701T	
	300	750.3001S		750.3001T	
	350	750.3501S		750.3501T	
	400	750.4001S		750.4001T	
	450	750.4501S	753.4501S	750.4501T	753.4501T
	500	750.5001S	753.5001S	750.5001T	753.5001T
	550	750.5501S	753.5501S	750.5501T	753.5501T
	600	750.6001S	753.6001S	750.6001T	753.6001T
	650		753.6501S		753.6501T

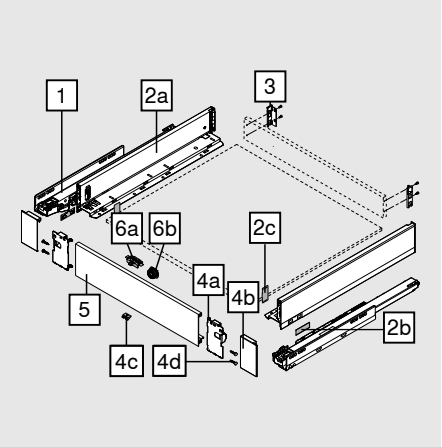

2	Set de laterale				
	Înălțime laterală sertar (mm)	90.5			
	Lungime nominală NL (mm)	SW-M	OG-M	CS-M	INGL
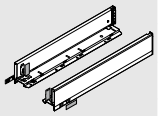	270	770M2702S			770M2702I
	300	770M3002S			770M3002I
	350	770M3502S			770M3502I
	400	770M4002S			770M4002I
	450	770M4502S			770M4502I
	500	770M5002S			770M5002I
	550	770M5502S			770M5502I
	600	770M6002S			770M6002I
	650	770M6502S			770M6502I

Compus din:		
2a	1 x	Laterale stânga/ dreapta
2b	2 x	Element de personalizare, ștanțat cu logo-ul Blum. Personalizare, comandă minimă 1000 de bucăți
2c	2 x	Capace de acoperire

Variante de configurare LEGRABOX pentru design personalizat al lateralelor - consultați pagina 64

Piesa frontală

Informații pentru comandă

3	Suport spate stânga/dreapta					
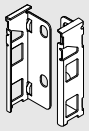	**Material**	**Înălțime**	SW-M	OG-M	CS-M	NI
	Oțel	M	ZB7M000S			

4	Set piese frontale				
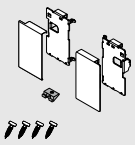	**Material**	SW-M	OG-M	CS-M	INGL
	Oțel	ZI7.0MS0			
	Otel inox				ZI7.0MI0

Compus din:		
4a	1 x	Suport de front stânga/dreapta
4b	1 x	Capace de acoperire stânga/dreapta
4c	1 x	Piesă de susținere
4d	4 x	Șuruburi

5	Piesă frontală fără canelură				
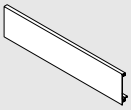	**Lungime (mm)**	SW-M	OG-M	CS-M	ELEO
	1043	ZV7.1043C01			

Adecvat pentru lățime corp KB 1200 mm

Debitare: Lățime interioară corp LW - 126 mm

Accesorii

6	Set de zăvor (opțional)		
	Material	SW-M	OG-M	CS-M**
	Plastic	ZI7.0M07		

Zăvorul trebuie montat pe piesa frontală a sertarului

* Setul cu zăvor (ZI7.0M07) compatibil cu TIP-ON BLUMOTION

** Negru carbon mat și pentru oțel inoxidabil antiamprentă

Compus din:		
6a	1 x	Zăvor
6b	1 x	Carcasa zăvorului (RAL 7037 gri închis)

-	Șurub de fixare (șurub cu cap drept)			
	Ø (mm)	**Lungime (mm)**		
	4	15	Pentru fixarea suporturilor de spate cu spatele de lemn, precum și a lateralei cu fundul de sertar	61D.1500

Pentru a obține un rezultat de prelucrare optim vă recomandăm utilizarea de șuruburi cu cap drept pentru spatele de lemn și laterala din lemn

-	Euroșurub			
	Ø (mm)	**Lungime (mm)**		
	6	14.5	Pentru fixarea șinei de corp pe corp	661.1450.HG

Piesa frontală

Proiectare

Spațiu necesar în corp

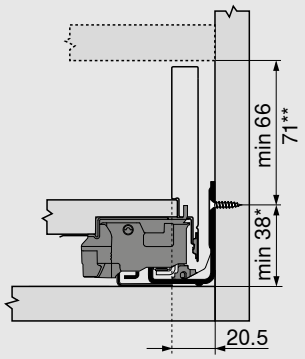

*	+1 mm la montarea șinelor de corp înainte de asamblarea corpului
**	Sertar interior cu set de zăvor posibil de la 71 mm înălțime

Cote de montare a spatelui de sertar

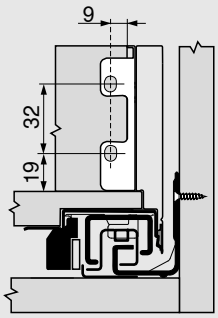

Cote de găurire front pentru carcasa zăvorului

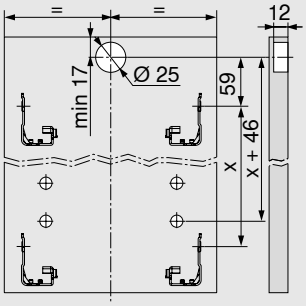

Piesa frontală

Proiectare

Dimensiuni de tăiere pentru PAL de 16 mm

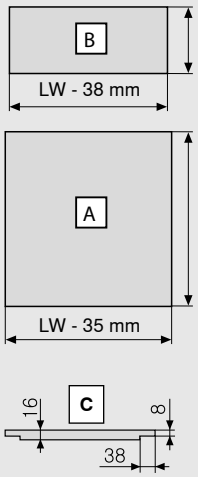

Spate de lemn	B (mm)
Înălțime	63
Fund de sertar	**A (mm)**
Spate de lemn	NL - 10
Dimensiuni falț	**C**

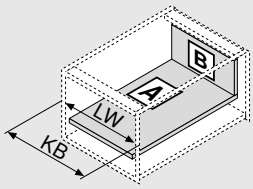

KB	Lățime corp
LW	Lățime interioară corp
NL	Lungime nominală

Cotă de găurire

Fund de sertar

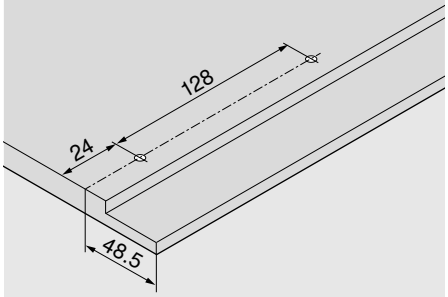

Distanță între găuri – șine de corp

Șină de corp 750 – 40 kg

Lungime nominală NL (mm)

270

300 | 350

400 | 450 | 500

550 | 600

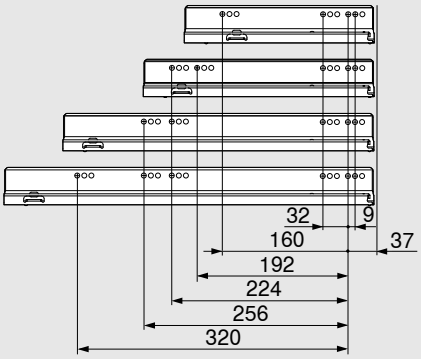

Distanță între găuri – șine de corp

Șină de corp 753 - 70 kg

Lungime nominală NL (mm)

450

500 | 550 | 600

650

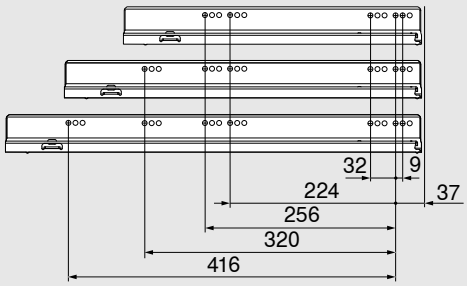

Adâncime interioară corp LT min. = lungime nominală NL + 3 mm

Sertar – înălțime K

- Adecvat pentru LEGRABOX pure și LEGRABOX free
- Cu amortizare integrată pentru o închidere lină și silențioasă, BLUMOTION S, compatibilă cu SERVO-DRIVE BLUMOTION sau TIP-ON
- Sau cu funcție TIP-ON integrată
- Reglare pe trei dimensiuni a frontului în laterala de sertar

Spațiu necesar

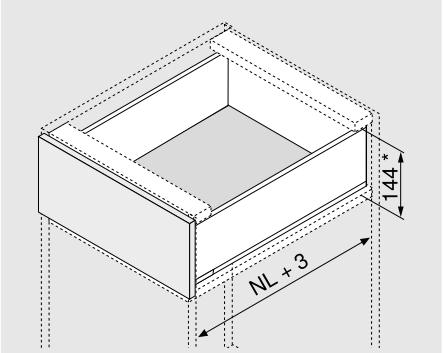

NL	Lungime nominală

* Inclusiv 2 mm setări înclinare

Informații pentru comandă

1	Șine de corp stânga/dreapta				
	Lungime nominală NL (mm)	BLUMOTION S		TIP-ON	
		40 kg	70 kg	40 kg	70 kg
	300	750.3001S		750.3001T	
	350	750.3501S		750.3501T	
	400	750.4001S		750.4001T	
	450	750.4501S	753.4501S	750.4501T	753.4501T
	500	750.5001S	753.5001S	750.5001T	753.5001T
	550	750.5501S	753.5501S	750.5501T	753.5501T
	600	750.6001S	753.6001S	750.6001T	753.6001T

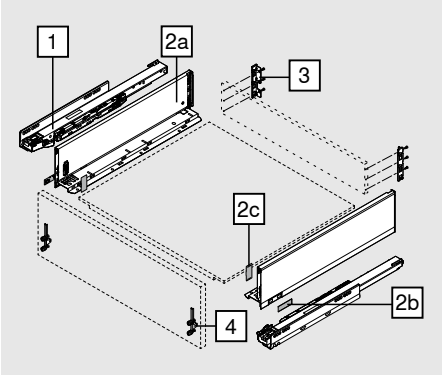

2	Set de laterale					
	Înălțime laterală sertar (mm)	128.5				
	Lungime nominală NL (mm)		SW-M	OG-M	CS-M	INGL
	300		770K3002S			
	350		770K3502S			770K3502I
	400		770K4002S			770K4002I
	450		770K4502S			770K4502I
	500		770K5002S			770K5002I
	550		770K5502S			770K5502I
	600		770K6002S			
Compus din:						
2a	1 x	Laterale stânga/dreapta				
2b	2 x	Element de personalizare, ștanțat cu logo-ul Blum. Personalizare, comandă minimă 1000 de bucăți				
2c	2 x	Capace de acoperire				

Variante de configurare LEGRABOX pentru design personalizat al lateralelor - consultați pagina 64

3	Suport spate stânga/dreapta					
	Material	Înălțime	SW-M	OG-M	CS-M	NI
	Oțel	K	ZB7K000S			

Informații pentru comandă

4	Cuplaj de front		
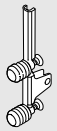	**Mod de fixare**		
	EXPANDO	2 x	ZF7K70E2
	EXPANDO T	2 x	ZF7K70T2
	Înșurubare	2 x	ZF7K7002
EXPANDO T adecvat pentru fronturi subțiri – vezi pagina 74			

Accesorii

-	Șurub pentru lemn			
	Ø (mm)	**Lungime (mm)**		
	3.5	15	Pentru fixare front	609.1500
	3.5	17	Pentru fixare front	609.1700
Pentru fixarea șinei de corp pe corp recomandăm șurubul pentru lemn Ø 4 x 15 mm				

-	Șurub de fixare (șurub cu cap drept)			
	Ø (mm)	**Lungime (mm)**		
	4	15	Pentru fixarea suporturilor de spate cu spatele de lemn, precum și a lateralei cu fundul de sertar	61D.1500
Pentru a obține un rezultat de prelucrare optim vă recomandăm utilizarea de șuruburi cu cap drept pentru spatele de lemn și laterala din lemn				

-	Euroșurub			
	Ø (mm)	**Lungime (mm)**		
	6	14.5	Pentru fixarea șinei de corp pe corp	661.1450.HG

Proiectare

Spațiu necesar în corp

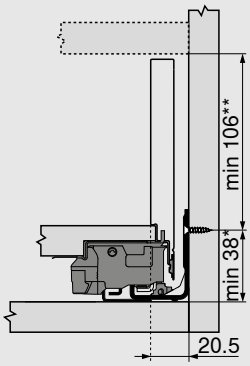

*	+1 mm la montarea șinelor de corp înainte de asamblarea corpului
**	Inclusiv 2 mm setări înclinare

Cote de montare front pentru montare cu șuruburi

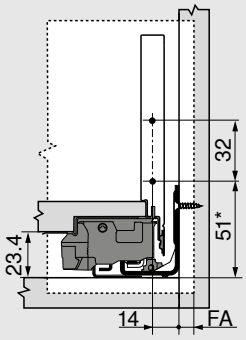

FA	Acoperire front
*	+1 mm la montarea șinelor de corp înainte de asamblarea corpului

Cote de găurire front pentru EXPANDO/EXPANDO T

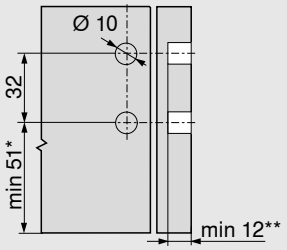

*	+1 mm la montarea șinelor de corp înainte de asamblarea corpului
**	min. 6 mm pentru EXPANDO T

Cote de montare a spatelui de sertar

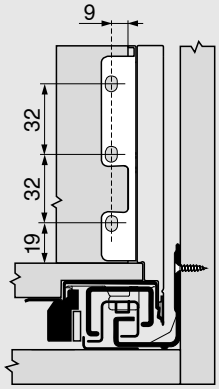

Proiectare

Dimensiuni de tăiere pentru PAL de 16 mm

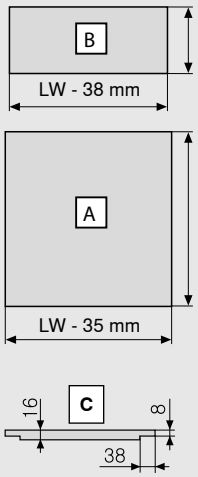

Spate de lemn	B (mm)
Înălțime	101
Fund de sertar	**A (mm)**
Spate de lemn	NL - 10
Dimensiuni falț	**C**

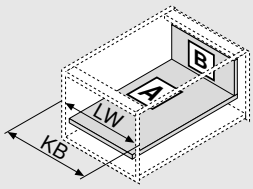

KB	Lățime corp
LW	Lățime interioară corp
NL	Lungime nominală

Cotă de găurire

Fund de sertar

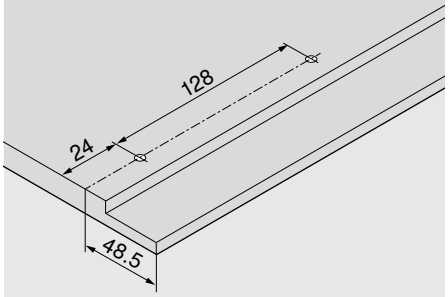

Distanță între găuri – șine de corp

Șină de corp 750 – 40 kg

Lungime nominală NL (mm)

300 | 350

400 | 450 | 500

550 | 600

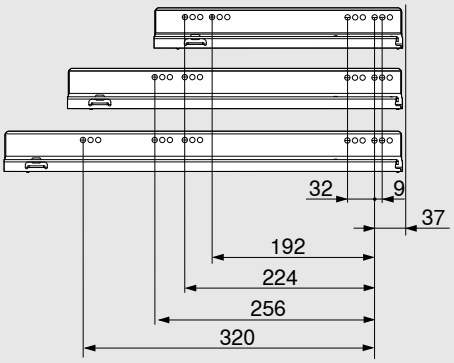

Distanță între găuri – șine de corp

Șină de corp 753 - 70 kg

Lungime nominală NL (mm)

450

500 | 550 | 600

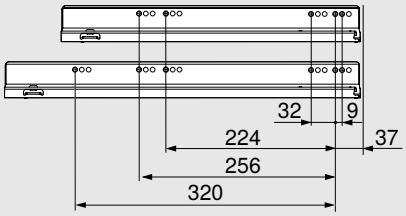

Adâncime interioară corp LT min. = lungime nominală NL + 3 mm

Piesa frontală de sertar fără canelură

Sertar interior – înălțime K

- Sertar interior cu piesă frontală de sertar fără canelură
- Adecvat pentru LEGRABOX pure și LEGRABOX free
- Cu amortizare integrată pentru o închidere lină și silențioasă, BLUMOTION S, compatibilă cu SERVO-DRIVE BLUMOTION sau TIP-ON
- Sau cu funcție TIP-ON integrată
- Reglare pe trei dimensiuni a frontului în laterala de sertar

Spațiu necesar

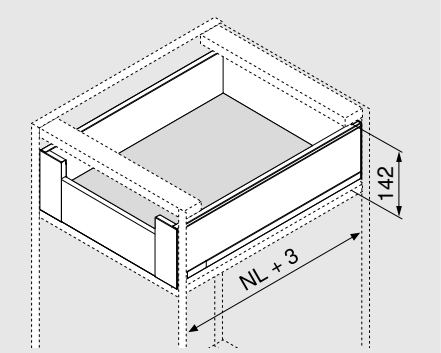

NL	Lungime nominală

Informații pentru comandă

1	Șine de corp stânga/dreapta				
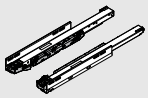	Lungime nominală NL (mm)	BLUMOTION S		TIP-ON	
		40 kg	70 kg	40 kg	70 kg
	300	750.3001S		750.3001T	
	350	750.3501S		750.3501T	
	400	750.4001S		750.4001T	
	450	750.4501S	753.4501S	750.4501T	753.4501T
	500	750.5001S	753.5001S	750.5001T	753.5001T
	550	750.5501S	753.5501S	750.5501T	753.5501T
	600	750.6001S	753.6001S	750.6001T	753.6001T

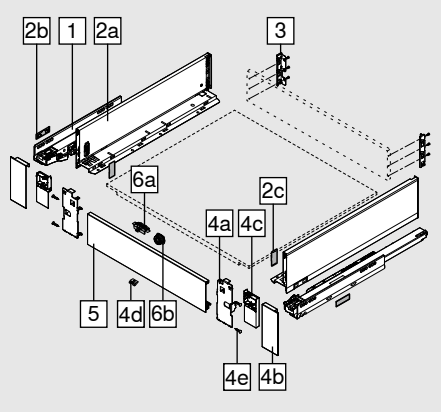

2	Set de laterale				
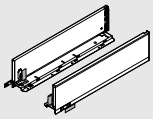	Înălțime laterală sertar (mm)	128.5			
	Lungime nominală NL (mm)	SW-M	OG-M	CS-M	INGL
	300	770K3002S			
	350	770K3502S			770K3502I
	400	770K4002S			770K4002I
	450	770K4502S			770K4502I
	500	770K5002S			770K5002I
	550	770K5502S			770K5502I
	600	770K6002S			

Compus din:		
2a	1 x	Laterale stânga/dreapta
2b	2 x	Element de personalizare, ștanțat cu logo-ul Blum. Personalizare, comandă minimă 1000 de bucăți
2c	2 x	Capace de acoperire

Variante de configurare LEGRABOX pentru design personalizat al lateralelor - consultați pagina 64

Piesa frontală de sertar fără canelură

Informații pentru comandă

3	Suport spate stânga/dreapta					
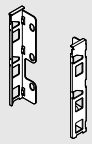	**Material**	**Înălțime**	SW-M	OG-M	CS-M	NI
	Oțel	K	ZB7K000S			

4						
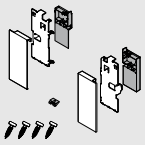	**Material**		SW-M	OG-M	CS-M	INGL
	Oțel		ZI7.0KS0			
	Otel inox					ZI7.0KI0
Compus din:						
4a	1 x	Suport de front stânga/dreapta				
4b	1 x	Capace de acoperire stânga/dreapta				
4c	1 x	Capace de acoperire interior stânga/dreapta				
4d	1 x	Piesă de susținere				
4e	4 x	Șuruburi				

5	Piesă frontală fără canelură				
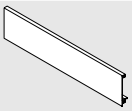	**Lungime (mm)**	SW-M	OG-M	CS-M	ELEO
	1043	ZV7.1043C01			
Adecvat pentru lățime corp KB 1200 mm					
Debitare:	Lățime interioară corp LW - 126 mm				

Accesorii

6	Set de zăvor (opțional)		
	Material	SW-M	OG-M	CS-M**
	Plastic	ZI7.0M07		
Zăvorul trebuie montat pe piesa frontală a sertarului				
* Setul cu zăvor (ZI7.0M07) compatibil cu TIP-ON BLUMOTION				
** Negru carbon mat și pentru oțel inoxidabil antiamprentă				
Compus din:				
6a	1 x	Zăvor		
6b	1 x	Carcasa zăvorului (RAL 7037 gri închis)		

-	Șurub de fixare (șurub cu cap drept)			
	Ø (mm)	**Lungime (mm)**		
	4	15	Pentru fixarea suporturilor de spate cu spatele de lemn, precum și a lateralei cu fundul de sertar	61D.1500
Pentru a obține un rezultat de prelucrare optim vă recomandăm utilizarea de șuruburi cu cap drept pentru spatele de lemn și laterala din lemn				

-	Euroșurub			
	Ø (mm)	**Lungime (mm)**		
	6	14.5	Pentru fixarea șinei de corp pe corp	661.1450.HG

Piesa frontală de sertar fără canelură

Proiectare

Spațiu necesar în corp

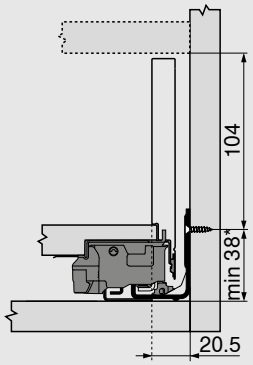

*	+1 mm la montarea șinelor de corp înainte de asamblarea corpului

Cote de montare a spatelui de sertar

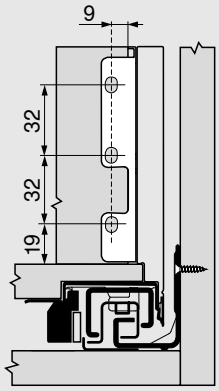

Cote de găurire front pentru carcasa zăvorului

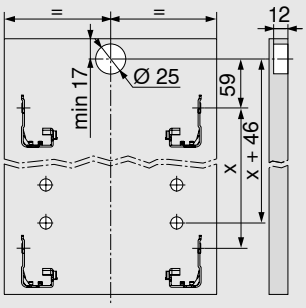

Piesa frontală de sertar fără canelură

Proiectare

Dimensiuni de tăiere pentru PAL de 16 mm

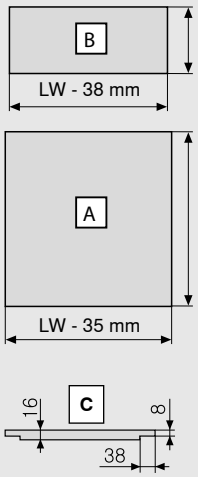

Spate de lemn	B (mm)
Înălțime	101
Fund de sertar	**A (mm)**
Spate de lemn	NL - 10
Dimensiuni falț	**C**

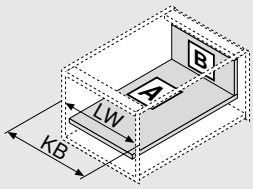

KB	Lățime corp
LW	Lățime interioară corp
NL	Lungime nominală

Cotă de găurire

Fund de sertar

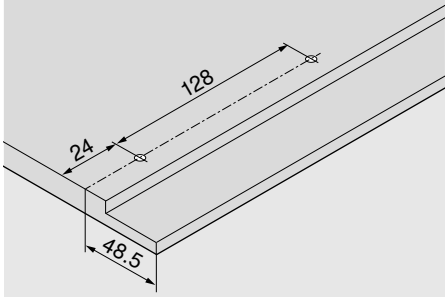

Distanță între găuri – șine de corp

Șină de corp 750 – 40 kg

Lungime nominală NL (mm)

300 | 350

400 | 450 | 500

550 | 600

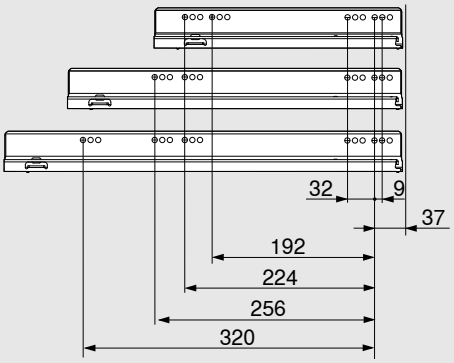

Distanță între găuri – șine de corp

Șină de corp 753 - 70 kg

Lungime nominală NL (mm)

450

500 | 550 | 600

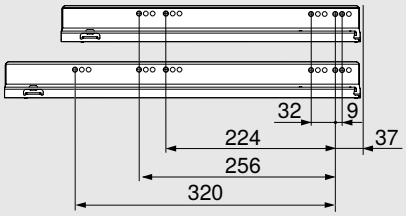

Adâncime interioară corp LT min. = lungime nominală NL + 3 mm

Extragere front – înălțime C

- Cu amortizare integrată pentru o închidere lină și silențioasă, BLUMOTION S, compatibilă cu SERVO-DRIVE BLUMOTION sau TIP-ON
- Sau cu funcție TIP-ON integrată
- Reglare pe trei dimensiuni a frontului în laterala de sertar

Spațiu necesar

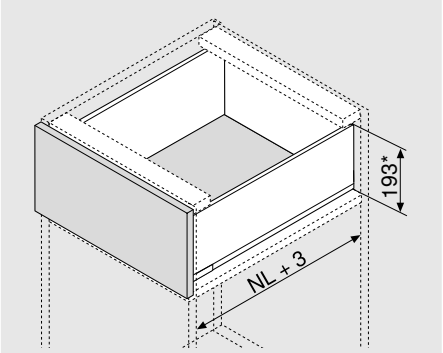

NL	Lungime nominală

* Inclusiv 2 mm setări înclinare

Informații pentru comandă

1	Șine de corp stânga/dreapta				
	Lungime nominală NL (mm)	BLUMOTION S		TIP-ON	
		40 kg	70 kg	40 kg	70 kg
	270	750.2701S		750.2701T	
	300	750.3001S		750.3001T	
	350	750.3501S		750.3501T	
	400	750.4001S		750.4001T	
	450	750.4501S	753.4501S	750.4501T	753.4501T
	500	750.5001S	753.5001S	750.5001T	753.5001T
	550	750.5501S	753.5501S	750.5501T	753.5501T
	600	750.6001S	753.6001S	750.6001T	753.6001T
	650		753.6501S		753.6501T

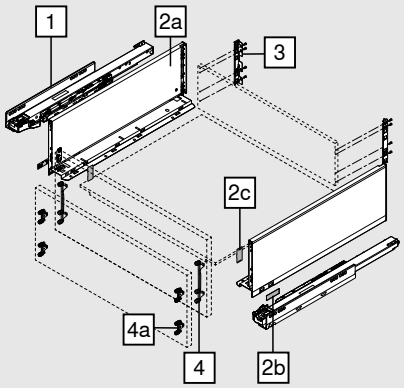

2	Set de laterale				
	Înălțime laterală sertar (mm)	177			
	Lungime nominală NL (mm)	SW-M	OG-M	CS-M	INGL
	270	770C2702S			770C2702I
	300	770C3002S			770C3002I
	350	770C3502S			770C3502I
	400	770C4002S			770C4002I
	450	770C4502S			770C4502I
	500	770C5002S			770C5002I
	550	770C5502S			770C5502I
	600	770C6002S			770C6002I
	650	770C6502S			770C6502I

Compus din:		
2a	1 x	Laterale stânga/dreapta
2b	2 x	Element de personalizare, ștanțat cu logo-ul Blum. Personalizare, comandă minimă 1000 de bucăți
2c	2 x	Capace de acoperire

Variante de configurare LEGRABOX pentru design personalizat al lateralelor - consultați pagina 64

Informații pentru comandă

3	Suport spate stânga/dreapta					
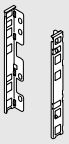	**Material**	**Înălțime**	SW-M	OG-M	CS-M	NI
	Oțel	C	ZB7C000S			

4	Cuplaj de front		
	Mod de fixare		
	EXPANDO	2 x	ZF7C70E2
	EXPANDO T	2 x	ZF7C70T2
	Înșurubare	2 x	ZF7C7002

EXPANDO T adecvat pentru fronturi subțiri – vezi pagina 74

Alternativa la 4

4a	Cuplaj de front		
	Mod de fixare		
	EXPANDO	4 x	ZF7M70E2
	EXPANDO T	4 x	ZF7M70T2
	Înșurubare	4 x	ZF7M7002

EXPANDO T adecvat pentru fronturi subțiri – vezi pagina 74

Accesorii

-	Șurub pentru lemn			
	Ø (mm)	**Lungime (mm)**		
	3.5	15	Pentru fixare front	609.1500
	3.5	17	Pentru fixare front	609.1700

Pentru fixarea șinei de corp pe corp recomandăm șurubul pentru lemn Ø 4 x 15 mm

-	Șurub de fixare (șurub cu cap drept)			
	Ø (mm)	**Lungime (mm)**		
	4	15	Pentru fixarea suporturilor de spate cu spatele de lemn, precum și a lateralei cu fundul de sertar	61D.1500

Pentru a obține un rezultat de prelucrare optim vă recomandăm utilizarea de șuruburi cu cap drept pentru spatele de lemn și laterala din lemn

-	Euroșurub			
	Ø (mm)	**Lungime (mm)**		
	6	14.5	Pentru fixarea șinei de corp pe corp	661.1450.HG

Extragere front – înălțime C

- Element de inserție lateral
- Cu amortizare integrată pentru o închidere lină și silențioasă, BLUMOTION S, compatibilă cu SERVO-DRIVE BLUMOTION sau TIP-ON
- Sau cu funcție TIP-ON integrată
- Reglare pe trei dimensiuni a frontului în laterala de sertar

Spațiu necesar

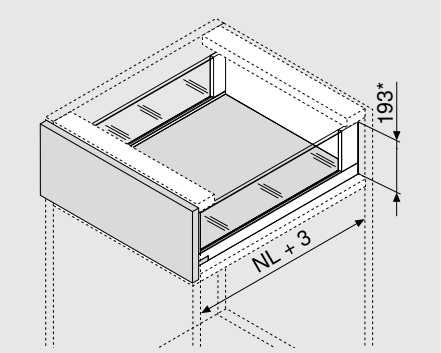

NL	Lungime nominală

* Inclusiv 2 mm setări înclinare

Informații pentru comandă

1	Șine de corp stânga/dreapta				
	Lungime nominală NL (mm)	BLUMOTION S		TIP-ON	
		40 kg	70 kg	40 kg	70 kg
	350	750.3501S		750.3501T	
	400	750.4001S		750.4001T	
	450	750.4501S	753.4501S	750.4501T	753.4501T
	500	750.5001S	753.5001S	750.5001T	753.5001T
	550	750.5501S	753.5501S	750.5501T	753.5501T
	600	750.6001S	753.6001S	750.6001T	753.6001T
	650		753.6501S		753.6501T

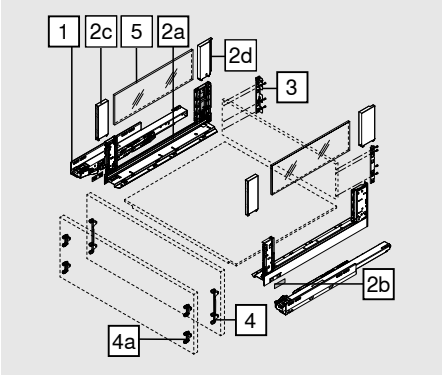

2	Set de laterale				
	Înălțime laterală sertar (mm)	177			
	Lungime nominală NL (mm)	SW-M	OG-M	CS-M	INGL
	350	780C3502S			780C3502I
	400	780C4002S			780C4002I
	450	780C4502S			780C4502I
	500	780C5002S			780C5002I
	550	780C5502S			780C5502I
	600	780C6002S			780C6002I
	650	780C6502S			780C6502I

Compus din:		
2a	1 x	Laterale stânga/ dreapta
2b	2 x	Element de personalizare, ștanțat cu logo-ul Blum. Personalizare, comandă minimă 1000 de bucăți
2c	2 x	BOXCOVER față
2d	1 x	BOXCOVER spate stânga/dreapta

Variante de configurare LEGRABOX pentru design personalizat al lateralelor - consultați pagina 64

3	Suport spate stânga/dreapta					
	Material	Înălțime	SW-M	OG-M	CS-M	NI
	Oțel	C	ZB7C000S			

Informații pentru comandă

4	Cuplaj de front		
	Mod de fixare		
	EXPANDO	2 x	ZF7C70E2
	EXPANDO T	2 x	ZF7C70T2
	Înșurubare	2 x	ZF7C7002
EXPANDO T adecvat pentru fronturi subțiri – vezi pagina 74			

Alternativa la 4

4a	Cuplaj de front		
	Mod de fixare		
	EXPANDO	4 x	ZF7M70E2
	EXPANDO T	4 x	ZF7M70T2
	Înșurubare	4 x	ZF7M7002
EXPANDO T adecvat pentru fronturi subțiri – vezi pagina 74			

5	Element de inserție din sticlă (în lateral)			
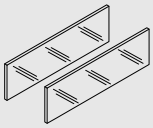	**Lungime nominală NL (mm)**	**Material**	**Culoare**	
		Sticlă	clar	
	450			ZE7S338G
	500			ZE7S388G
	550			ZE7S438G
	600			ZE7S488G
	650			ZE7S538G
Compus din:				
5	2 x	Element de inserție din sticlă		
Pentru alte lungimi nominale NL, debitați corespunzător elementul de inserție următor ca lungime				
Cotă de debitare, consultați pagina 33				

Accesorii

-	Siguranță de transport - elemente tip sertar (lateral)		
	Material	**Culoare**	
	Plastic	Galben	780C0009
Pentru transportul cu element de inserție premontat (lateral)			

-	Șurub pentru lemn			
	Ø (mm)	**Lungime (mm)**		
	3.5	15	Pentru fixare front	609.1500
	3.5	17	Pentru fixare front	609.1700
Pentru fixarea șinei de corp pe corp recomandăm șurubul pentru lemn Ø 4 x 15 mm				

-	Șurub de fixare (șurub cu cap drept)			
	Ø (mm)	**Lungime (mm)**		
	4	15	Pentru fixarea suporturilor de spate cu spatele de lemn, precum și a lateralei cu fundul de sertar	61D.1500
Pentru a obține un rezultat de prelucrare optim vă recomandăm utilizarea de șuruburi cu cap drept pentru spatele de lemn și laterala din lemn				

-	Euroșurub			
	Ø (mm)	**Lungime (mm)**		
	6	14.5	Pentru fixarea șinei de corp pe corpl	661.1450.HG

Proiectare

Spațiu necesar în corp

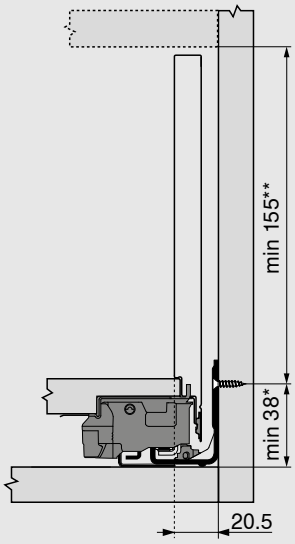

*	+1 mm la montarea șinelor de corp înainte de asamblarea corpului
**	Inclusiv 2 mm setări înclinare

Cote de montare front pentru montare cu șuruburi

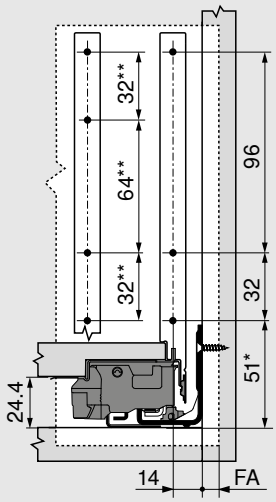

FA	Acoperire front
*	+1 mm la montarea șinelor de corp înainte de asamblarea corpului
**	Alternativa 4a

Cote de găurire front pentru EXPANDO/EXPANDO T

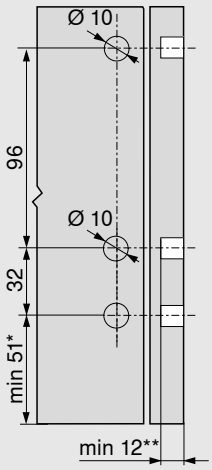

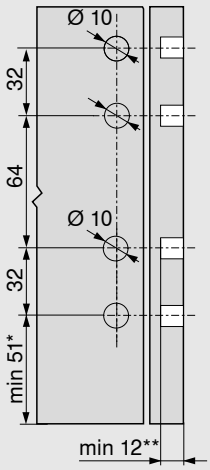

4	4a

*	+1 mm la montarea șinelor de corp înainte de asamblarea corpului
**	min. 6 mm pentru EXPANDO T

Cote de montare a spatelui de sertar

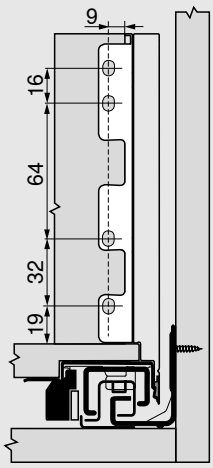

Proiectare

Dimensiuni de tăiere pentru PAL de 16 mm

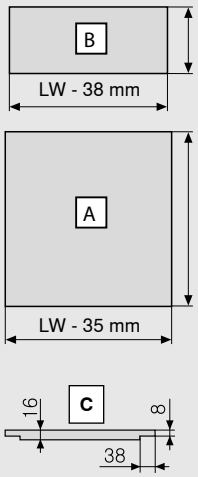

Spate de lemn	B (mm)
Înălțime	148
Fund de sertar	**A (mm)**
Spate de lemn	NL - 10
Dimensiuni falț	**C**

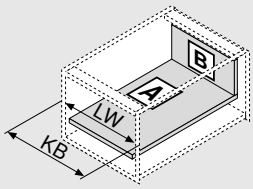

KB	Lățime corp
LW	Lățime interioară corp
NL	Lungime nominală

Cotă de găurire

Fund de sertar

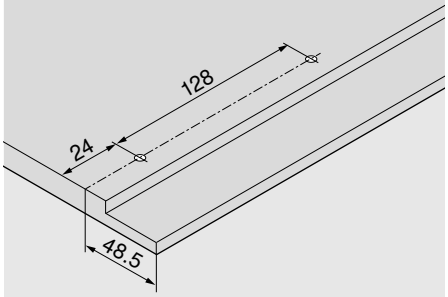

Distanță între găuri – șine de corp

Șină de corp 750 – 40 kg

Lungime nominală NL (mm)

270

300 | 350

400 | 450 | 500

550 | 600

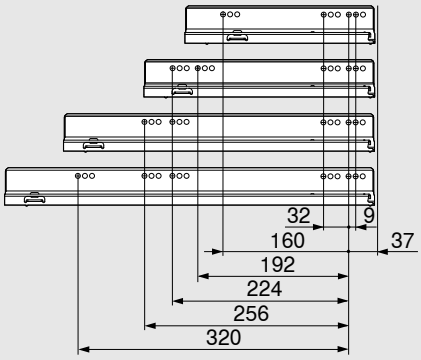

Distanță între găuri – șine de corp

Șină de corp 753 - 70 kg

Lungime nominală NL (mm)

450

500 | 550 | 600

650

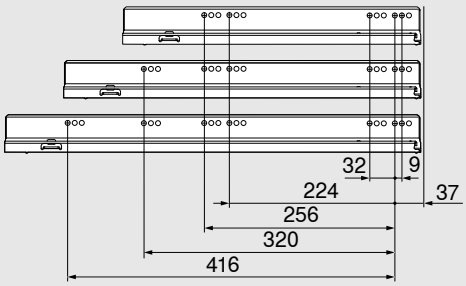

Adâncime interioară corp LT min. = lungime nominală NL + 3 mm

Debitare - element de inserție

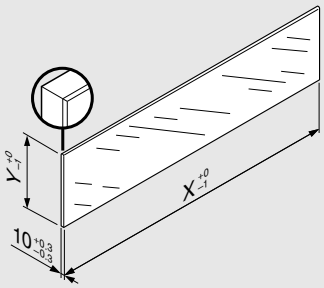

Element de inserție	X (mm)	Y (mm)
Lateral	NL - 112	138
NL	Lungime nominală	

Datorită dimensiunilor date, conform normei DIN EN 14749 (ediția nov. 2016), nu este solicitată o „testare la impact a componentelor de sticlă verticale" folosite în configurații cu LEGRABOX. În consecință, conform normelor legale nu se impune utilizarea de sticlă securizată. Marginile sticlei trebuie să fie netede și fațetate pe 1 mm ± 0.5 mm.

Piesă frontală de sertar cu element de inserție

Extragere interioară – înălțime C

- Extragere interioară cu element de inserție pentru front înalt sau scund
- Cu amortizare integrată pentru o închidere lină și silențioasă, BLUMOTION S, compatibilă cu SERVO-DRIVE BLUMOTION sau TIP-ON
- Sau cu funcție TIP-ON integrată
- Reglare pe trei dimensiuni a frontului în laterala de sertar

Spațiu necesar

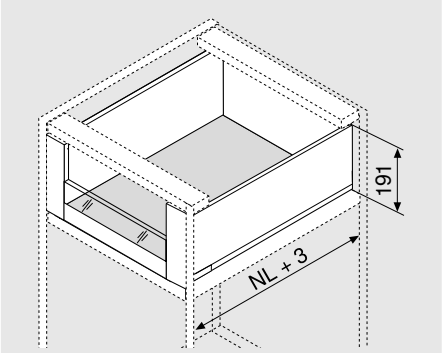

NL	Lungime nominală

Informații pentru comandă

1	Șine de corp stânga/dreapta				
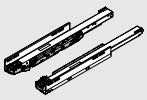	Lungime nominală NL (mm)	BLUMOTION S		TIP-ON	
		40 kg	70 kg	40 kg	70 kg
	270	750.2701S		750.2701T	
	300	750.3001S		750.3001T	
	350	750.3501S		750.3501T	
	400	750.4001S		750.4001T	
	450	750.4501S	753.4501S	750.4501T	753.4501T
	500	750.5001S	753.5001S	750.5001T	753.5001T
	550	750.5501S	753.5501S	750.5501T	753.5501T
	600	750.6001S	753.6001S	750.6001T	753.6001T
	650		753.6501S		753.6501T

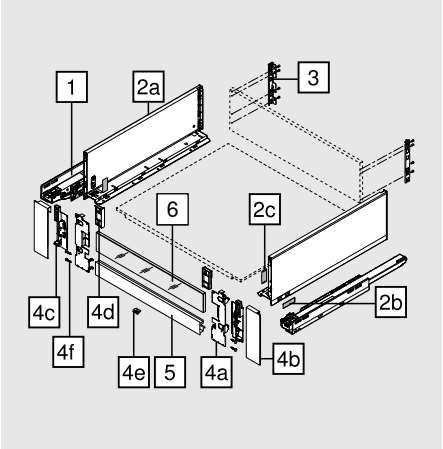

2	Set de laterale				
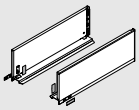	Înălțime laterală sertar (mm)	177			
	Lungime nominală NL (mm)	SW-M	OG-M	CS-M	INGL
	270	770C2702S			770C2702I
	300	770C3002S			770C3002I
	350	770C3502S			770C3502I
	400	770C4002S			770C4002I
	450	770C4502S			770C4502I
	500	770C5002S			770C5002I
	550	770C5502S			770C5502I
	600	770C6002S			770C6002I
	650	770C6502S			770C6502I

Compus din:		
2a	1 x	Laterale stânga/dreapta
2b	2 x	Element de personalizare, ștanțat cu logo-ul Blum. Personalizare, comandă minimă 1000 de bucăți
2c	2 x	Capace de acoperire

Variante de configurare LEGRABOX pentru design personalizat al lateralelor - consultați pagina 64

Piesă frontală de sertar cu element de inserție

Informații pentru comandă

3	Suport spate stânga/dreapta					
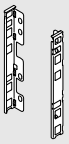	**Material**	**Înălțime**	SW-M	OG-M	CS-M	NI
	Oțel	C	ZB7C000S			

4	Set piese frontale				
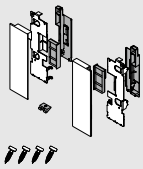	**Material**	SW-M	OG-M	CS-M	INGL
	Oțel	ZI7.2CS0			
	Otel inox				ZI7.2CI0

Compus din:		
4a	1 x	Suport de front stânga/dreapta
4b	1 x	Capace de acoperire stânga/dreapta
4c	1 x	Capace de acoperire interior stânga/dreapta
4d	1 x	Piesă de egalizare pentru elementul de inserție scund stânga/dreapta
4e	1 x	Piesă de susținere
4f	4 x	Șuruburi

5	Piesă frontală cu canelură				
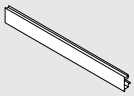	**Lungime**	SW-M	OG-M	CS-M	ELEO
	1043	ZV7.1043MN1			

Adecvat pentru lățime corp KB 1200 mm

Debitare:	Lățime interioară corp LW - 126 mm

6	Element de inserție din sticlă (pentru front, extragere interioară)					
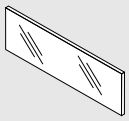	**Material**	**Culoare**	**Element de inserție scund**		**Element inserție înalt**	
	Sticlă	clar				
			Grosime lateralei de corp (mm)			
	Lățime corp (mm)		15/16	18/19	15/16	18/19
	600		ZE7V488G	ZE7V482G	ZE7W488G	ZE7W482G
	1200		ZE7V1088G	ZE7V1082G	ZE7W1088G	ZE7W1082G

Compus din:		
6	1 x	Element de inserție din sticlă

Pentru alte lățimi de corp KB, scurtați corespunzător elementul de inserție la lungimea corespunzătoare

Cotă de debitare a se vedea pagina 39

Accesorii

-	Șurub de fixare (șurub cu cap drept)			
	Ø (mm)	**Lungime (mm)**		
	4	15	Pentru fixarea suporturilor de spate cu spatele de lemn, precum și a lateralei cu fundul de sertar	61D.1500

Pentru a obține un rezultat de prelucrare optim vă recomandăm utilizarea de șuruburi cu cap drept pentru spatele de lemn și laterala din lemn

-	Euroșurub			
	Ø (mm)	**Lungime (mm)**		
	6	14.5	Pentru fixarea șinei de corp pe corp	661.1450.HG

Piesă frontală de sertar cu element de inserție

Extragere interioară – înălțime C

- Element de inserție lateral
- Extragere interioară cu element de inserție pentru front înalt sau scund
- Cu amortizare integrată pentru o închidere lină și silențioasă, BLUMOTION S, compatibilă cu SERVO-DRIVE BLUMOTION sau TIP-ON
- Sau cu funcție TIP-ON integrată
- Reglare pe trei dimensiuni a frontului în laterala de sertar

Spațiu necesar

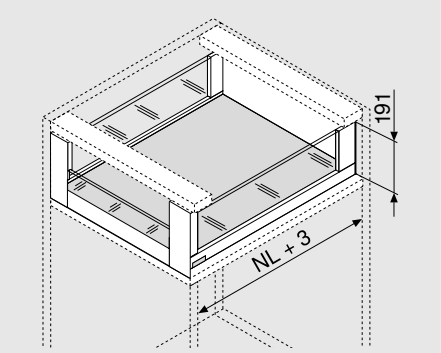

NL	Lungime nominală

Informații pentru comandă

1	Șine de corp stânga/dreapta				
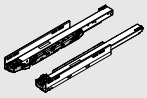	Lungime nominală NL (mm)	BLUMOTION S		TIP-ON	
		40 kg	70 kg	40 kg	70 kg
	350	750.3501S		750.3501T	
	400	750.4001S		750.4001T	
	450	750.4501S	753.4501S	750.4501T	753.4501T
	500	750.5001S	753.5001S	750.5001T	753.5001T
	550	750.5501S	753.5501S	750.5501T	753.5501T
	600	750.6001S	753.6001S	750.6001T	753.6001T
	650		753.6501S		753.6501T

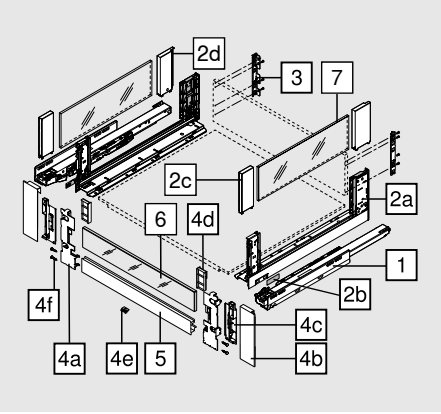

2	Set de laterale				
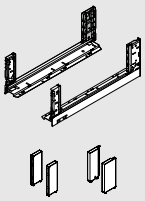	Înălțime laterală sertar (mm)	177			
	Lungime nominală NL (mm)	SW-M	OG-M	CS-M	INGL
	350	780C3502S			780C3502I
	400	780C4002S			780C4002I
	450	780C4502S			780C4502I
	500	780C5002S			780C5002I
	550	780C5502S			780C5502I
	600	780C6002S			780C6002I
	650	780C6502S			780C6502I

Compus din:		
2a	1 x	Laterale stânga/dreapta
2b	2 x	Element de personalizare, ștanțat cu logo-ul Blum. Personalizare, comandă minimă 1000 de bucăți
2c	2 x	BOXCOVER față
2d	1 x	BOXCOVER spate stânga/dreapta

Variante de configurare LEGRABOX pentru design personalizat al lateralelor - consultați pagina 64

Piesă frontală de sertar cu element de inserție

Informații pentru comandă

3	Suport spate stânga/dreapta					
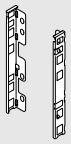	**Material**	**Înălțime**	SW-M	OG-M	CS-M	NI
	Oțel	C	ZB7C000S			

4	Set piese frontale				
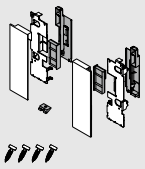	**Material**	SW-M	OG-M	CS-M	INGL
	Oțel	ZI7.2CS0			
	Otel inox				ZI7.2CI0

Compus din:		
4a	1 x	Suport de front stânga/dreapta
4b	1 x	Capace de acoperire stânga/dreapta
4c	1 x	Capace de acoperire interior stânga/dreapta
4d	1 x	Piesă de egalizare pentru elementul de inserție scund stânga/dreapta
4e	1 x	Piesă de susținere
4f	4 x	Șuruburi

5	Piesă frontală cu canelură				
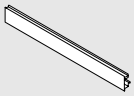	**Lungime (mm)**	SW-M	OG-M	CS-M	ELEO
	1043	ZV7.1043MN1			

Adecvat pentru lățime corp KB 1200 mm

Debitare: Lățime interioară corp LW - 126 mm

6	Element de inserție din sticlă (pentru front, extragere interioară)					
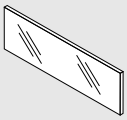	**Material**	**Culoare**	**Element de inserție scund**		**Element inserție înalt**	
	Sticlă	clar				
			Grosime lateralei de corp (mm)			
	Lățime corp (mm)		15/16	18/19	15/16	18/19
	600		ZE7V488G	ZE7V482G	ZE7W488G	ZE7W482G
	1200		ZE7V1088G	ZE7V1082G	ZE7W1088G	ZE7W1082G

Compus din:		
6	1 x	Element de inserție din sticlă

Pentru alte lățimi de corp KB, scurtați corespunzător elementul de inserție la lungimea corespunzătoare

Cotă de debitare a se vedea pagina 39

Piesă frontală de sertar cu element de inserție

Informații pentru comandă

7	Element de inserție din sticlă (în lateral)			
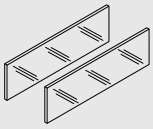	Lungime nominală NL (mm)	Material	Culoare	
		Sticlă	clar	
	450			ZE7S338G
	500			ZE7S388G
	550			ZE7S438G
	600			ZE7S488G
	650			ZE7S538G
Compus din:				
7	2 x	Element de inserție din sticlă		
Pentru alte lungimi nominale NL, debitați corespunzător elementul de inserție următor ca lungime				
Cotă de debitare, consultați pagina 39				

Accesorii

-	Siguranță de transport - elemente tip sertar (lateral)		
	Material	Culoare	
	Plastic	Galben	780C0009
Pentru transportul cu element de inserție premontat (lateral)			

-	Șurub de fixare (șurub cu cap drept)			
	Ø (mm)	Lungime (mm)		
	4	15	Pentru fixarea suporturilor de spate cu spatele de lemn, precum și a lateralei cu fundul de sertar	61D.1500
Pentru a obține un rezultat de prelucrare optim vă recomandăm utilizarea de șuruburi cu cap drept pentru spatele de lemn și laterala din lemn				

-	Euroșurub			
	Ø (mm)	Lungime (mm)		
	6	14.5	Pentru fixarea șinei de corp pe corp	661.1450.HG

Proiectare

Spațiu necesar în corp

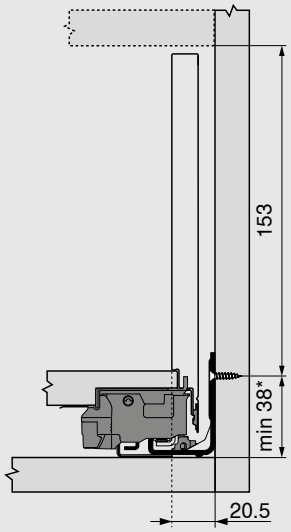

* +1 mm la montarea șinelor de corp înainte de asamblarea corpului

Cote de montare a spatelui de sertar

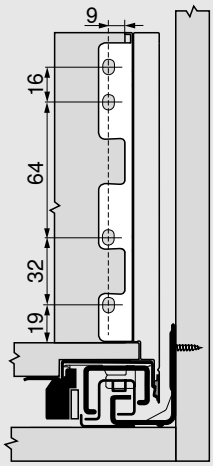

Piesă frontală de sertar cu element de inserție

Proiectare

Dimensiuni de tăiere pentru PAL de 16 mm

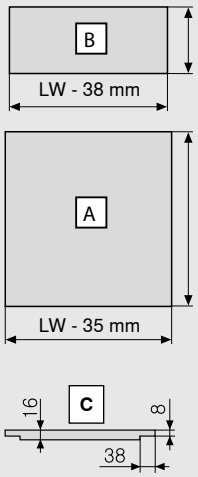

Spate de lemn	B (mm)
Înălțime	148
Fund de sertar	**A (mm)**
Spate de lemn	NL - 10
Dimensiuni falț	**C**

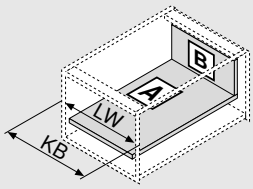

KB	Lățime corp
LW	Lățime interioară corp
NL	Lungime nominală

Cotă de găurire

Fund de sertar

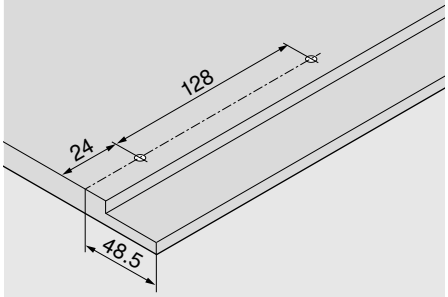

Distanță între găuri – șine de corp

Șină de corp 750 – 40 kg

Lungime nominală NL (mm)

270

300 | 350

400 | 450 | 500

550 | 600

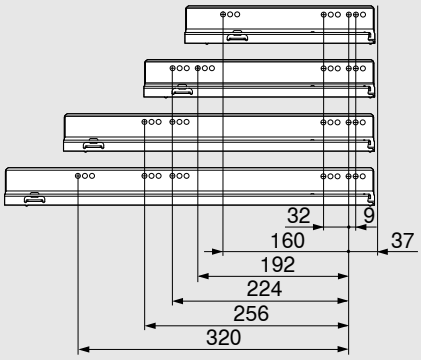

Distanță între găuri – șine de corp

Șină de corp 753 - 70 kg

Lungime nominală NL (mm)

450

500 | 550 | 600

650

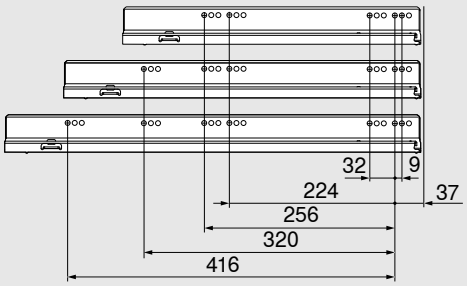

Adâncime interioară corp LT min. = lungime nominală NL + 3 mm

Debitare - element de inserție

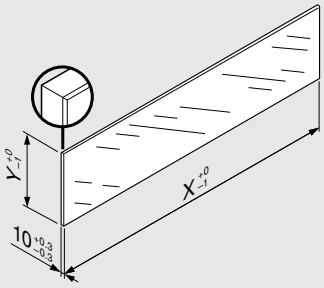

Element de inserție	X (mm)	Y (mm)
Scund	LW - 80	70
Sus	LW - 80	138
Lateral	NL - 112	138

LW	Lățime interioară corp
NL	Lungime nominală

Datorită dimensiunilor date, conform normei DIN EN 14749 (ediția nov. 2016), nu este solicitată o „testare la impact a componentelor de sticlă verticale" folosite în configurații cu LEGRABOX. În consecință, conform normelor legale nu se impune utilizarea de sticlă securizată. Marginile sticlei trebuie să fie netede și fațetate pe 1 mm ± 0.5 mm.

Piesă frontală cu traversă

Extragere interioară – înălțime C

- Extragere interioară cu traversă
- Cu amortizare integrată pentru o închidere lină și silențioasă, BLUMOTION S, compatibilă cu SERVO-DRIVE BLUMOTION sau TIP-ON
- Sau cu funcție TIP-ON integrată
- Reglare pe trei dimensiuni a frontului în laterala de sertar

Spațiu necesar

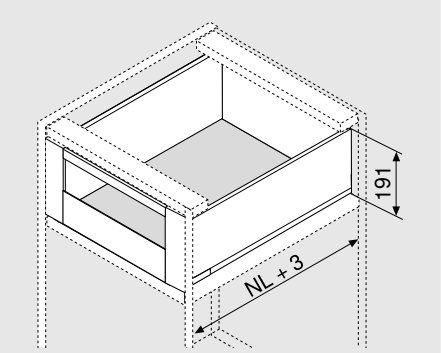

NL	Lungime nominală

Informații pentru comandă

1	Șine de corp stânga/dreapta				
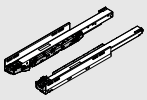	Lungime nominală NL (mm)	BLUMOTION S		TIP-ON	
		40 kg	70 kg	40 kg	70 kg
	270	750.2701S		750.2701T	
	300	750.3001S		750.3001T	
	350	750.3501S		750.3501T	
	400	750.4001S		750.4001T	
	450	750.4501S	753.4501S	750.4501T	753.4501T
	500	750.5001S	753.5001S	750.5001T	753.5001T
	550	750.5501S	753.5501S	750.5501T	753.5501T
	600	750.6001S	753.6001S	750.6001T	753.6001T
	650		753.6501S		753.6501T

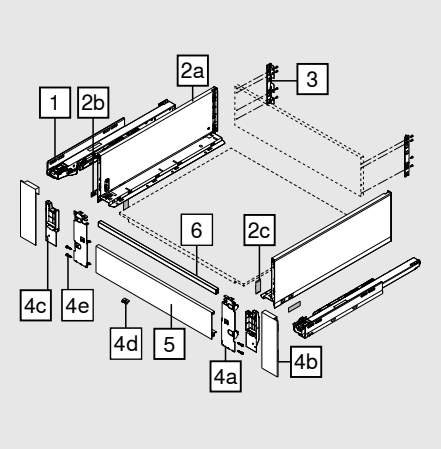

2	Set de laterale				
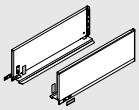	Înălțime laterală sertar (mm)	177			
	Lungime nominală NL (mm)	SW-M	OG-M	CS-M	INGL
	270	770C2702S			770C2702I
	300	770C3002S			770C3002I
	350	770C3502S			770C3502I
	400	770C4002S			770C4002I
	450	770C4502S			770C4502I
	500	770C5002S			770C5002I
	550	770C5502S			770C5502I
	600	770C6002S			770C6002I
	650	770C6502S			770C6502I

Compus din:		
2a	1 x	Laterale stânga/dreapta
2b	2 x	Element de personalizare, ștanțat cu logo-ul Blum. Personalizare, comandă minimă 1000 de bucăți
2c	2 x	Capace de acoperire

Variante de configurare LEGRABOX pentru design personalizat al lateralelor - consultați pagina 64

Piesă frontală cu traversă

Informații pentru comandă

3	Suport spate stânga/dreapta					
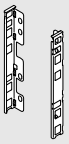	**Material**	**Înălțime**	SW-M	OG-M	CS-M	NI
	Oțel	C	ZB7C000S			

4	Set piese frontale				
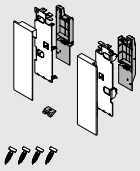	**Material**	SW-M	OG-M	CS-M	INGL*
	Oțel	ZI7.3CS0			
	Otel inox				ZI7.3CI0

Compus din:		
4a	1 x	Suport de front stânga/dreapta
4b	1 x	Capace de acoperire stânga/dreapta
4c	1 x	Capace de acoperire interior stânga/dreapta
4d	1 x	Piesă de susținere
4e	4 x	Șuruburi

5	Piesă frontală fără canelură				
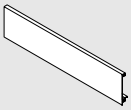	**Lungime (mm)**	SW-M	OG-M	CS-M	ELEO
	1043	ZV7.1043C01			

Adecvat pentru lățime corp KB 1200 mm

Debitare: Lățime interioară corp LW - 126 mm

6	Traversă tip bară				
	Lungime (mm)	SW-M	OG-M	CS-M	ELEO
	1080	ZR7.1080U			

Adecvat pentru lățime corp KB 1200 mm

Debitare: Lățime interioară corp LW - 90 mm

Accesorii

-	Șurub de fixare (șurub cu cap drept)			
	Ø (mm)	**Lungime (mm)**		
	4	15	Pentru fixarea suporturilor de spate cu spatele de lemn, precum și a lateralei cu fundul de sertar	61D.1500

Pentru a obține un rezultat de prelucrare optim vă recomandăm utilizarea de șuruburi cu cap drept pentru spatele de lemn și laterala din lemn

-	Euroșurub			
	Ø (mm)	**Lungime (mm)**		
	6	14.5	Pentru fixarea șinei de corp pe corp	661.1450.HG

Piesă frontală cu traversă

Extragere interioară – înălțime C

- Element de inserție lateral
- Extragere interioară cu traversă
- Cu amortizare integrată pentru o închidere lină și silențioasă, BLUMOTION S, compatibilă cu SERVO-DRIVE BLUMOTION sau TIP-ON
- Sau cu funcție TIP-ON integrată
- Reglare pe trei dimensiuni a frontului în laterala de sertar

Spațiu necesar

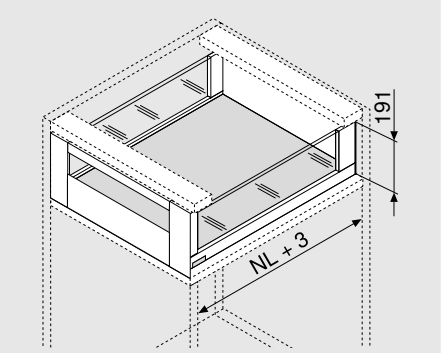

NL	Lungime nominală

Informații pentru comandă

1	Șine de corp stânga/dreapta				
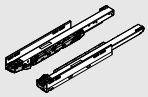	Lungime nominală NL (mm)	BLUMOTION S		TIP-ON	
		40 kg	70 kg	40 kg	70 kg
	350	750.3501S		750.3501T	
	400	750.4001S		750.4001T	
	450	750.4501S	753.4501S	750.4501T	753.4501T
	500	750.5001S	753.5001S	750.5001T	753.5001T
	550	750.5501S	753.5501S	750.5501T	753.5501T
	600	750.6001S	753.6001S	750.6001T	753.6001T
	650		753.6501S		753.6501T

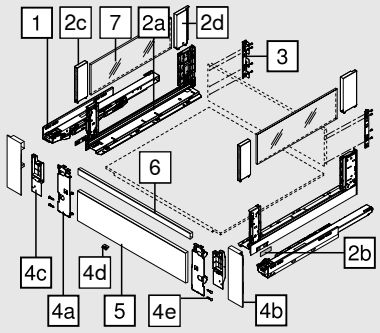

2	Set de laterale				
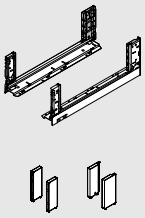	Înălțime laterală sertar (mm)	177			
	Lungime nominală NL (mm)	SW-M	OG-M	CS-M	INGL
	350	780C3502S			780C3502I
	400	780C4002S			780C4002I
	450	780C4502S			780C4502I
	500	780C5002S			780C5002I
	550	780C5502S			780C5502I
	600	780C6002S			780C6002I
	650	780C6502S			780C6502I

Compus din:		
2a	1 x	Laterale stânga/dreapta
2b	2 x	Element de personalizare, ștanțat cu logo-ul Blum. Personalizare, comandă minimă 1000 de bucăți
2c	2 x	BOXCOVER față
2d	1 x	BOXCOVER spate stânga/dreapta

Variante de configurare LEGRABOX pentru design personalizat al lateralelor - consultați pagina 64

Piesă frontală cu traversă

Informații pentru comandă

3	Suport spate stânga/dreapta					
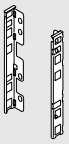	**Material**	**Înălțime**	SW-M	OG-M	CS-M	NI
	Oțel	C	ZB7C000S			

4	Set piese frontale				
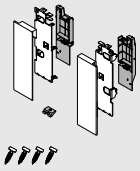	**Material**	SW-M	OG-M	CS-M	INGL
	Oțel	ZI7.3CS0			
	Otel inox				ZI7.3CI0

Compus din:		
4a	1 x	Suport de front stânga/dreapta
4b	1 x	Capace de acoperire stânga/dreapta
4c	1 x	Capace de acoperire interior stânga/dreapta
4d	1 x	Piesă de susținere
4e	4 x	Șuruburi

5	Piesă frontală fără canelură				
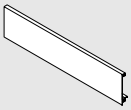	**Lungime (mm)**	SW-M	OG-M	CS-M	ELEO
	1043	ZV7.1043C01			

Adecvat pentru lățime corp KB 1200 mm

Debitare: Lățime interioară corp LW - 126 mm

6	Traversă tip bară				
	Lungime (mm)	SW-M	OG-M	CS-M	ELEO
	1080	ZR7.1080U			

Adecvat pentru lățime corp KB 1200 mm

Debitare: Lățime interioară corp LW - 90 mm

7	Element de inserție din sticlă (în lateral)			
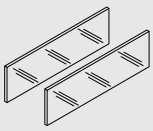	**Lungime nominală NL (mm)**	**Material**	**Culoare**	
		Sticlă	clar	
	450			ZE7S338G
	500			ZE7S388G
	550			ZE7S438G
	600			ZE7S488G
	650			ZE7S538G

Compus din:		
7	2 x	Element de inserție din sticlă

Pentru alte lungimi nominale NL, debitați corespunzător elementul de inserție următor ca lungime

Cotă de debitare, consultați pagina 45

Piesă frontală cu traversă

Informații pentru comandă

Accesorii

-	Siguranță de transport - elemente tip sertar (lateral)		
	Material	**Culoare**	
	Plastic	Galben	780C0009
Pentru transportul cu element de inserție premontat (lateral)			

-	Șurub de fixare (șurub cu cap drept)			
	Ø (mm)	**Lungime (mm)**		
	4	15	Pentru fixarea suporturilor de spate cu spatele de lemn, precum și a lateralei cu fundul de sertar	61D.1500
Pentru a obține un rezultat de prelucrare optim vă recomandăm utilizarea de șuruburi cu cap drept pentru spatele de lemn și laterala din lemn				

-	Euroșurub			
	Ø (mm)	**Lungime (mm)**		
	6	14.5	Pentru fixarea șinei de corp pe corp	661.1450.HG

Proiectare

Spațiu necesar în corp

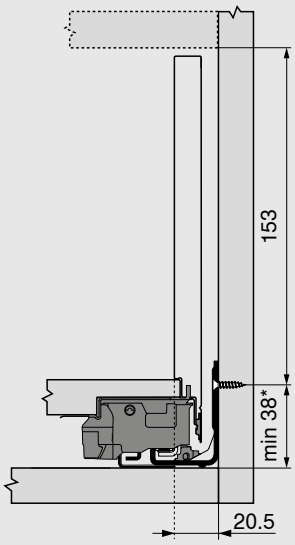

*	+1 mm la montarea șinelor de corp înainte de asamblarea corpului

Cote de montare a spatelui de sertar

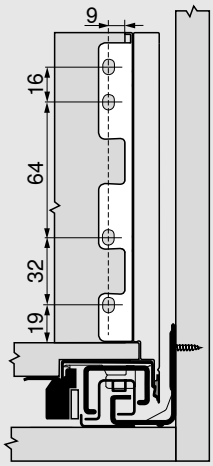

Piesă frontală cu traversă

Proiectare

Dimensiuni de tăiere pentru PAL de 16 mm

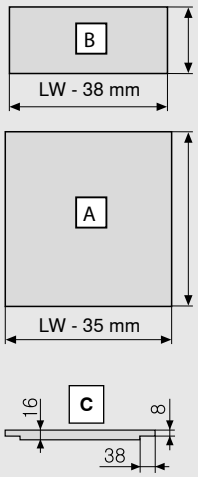

Spate de lemn	B (mm)
Înălțime	148
Fund de sertar	**A (mm)**
Spate de lemn	NL - 10
Dimensiuni falț	**C**

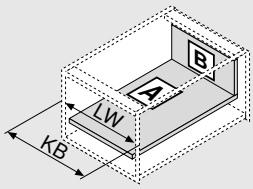

KB	Lățime corp
LW	Lățime interioară corp
NL	Lungime nominală

Cotă de găurire

Fund de sertar

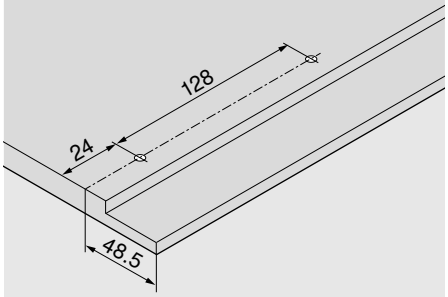

Distanță între găuri – șine de corp

Șină de corp 750 – 40 kg

Lungime nominală NL (mm)

270

300 | 350

400 | 450 | 500

550 | 600

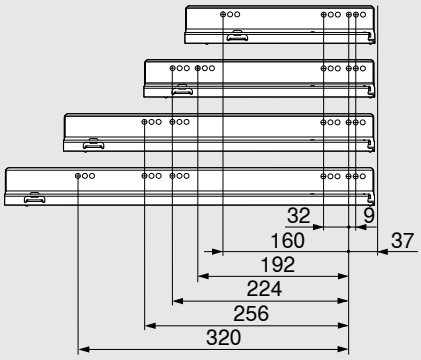

Distanță între găuri – șine de corp

Șină de corp 753 - 70 kg

Lungime nominală NL (mm)

450

500 | 550 | 600

650

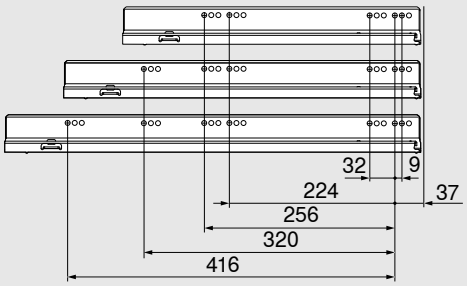

Adâncime interioară corp LT min. = lungime nominală NL + 3 mm

Debitare - element de inserție

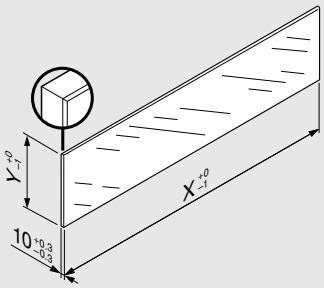

Element de inserție	X (mm)	Y (mm)
Lateral	NL - 112	138
NL	Lungime nominală	

Datorită dimensiunilor date, conform normei DIN EN 14749 (ediția nov. 2016), nu este solicitată o „testare la impact a componentelor de sticlă verticale" folosite în configurații cu LEGRABOX. În consecință, conform normelor legale nu se impune utilizarea de sticlă securizată. Marginile sticlei trebuie să fie netede și fațetate pe 1 mm ± 0.5 mm.

Extragere sub chiuvetă - înălțime M

- Adecvat pentru LEGRABOX pure și LEGRABOX free
- Cu amortizare integrată, BLUMOTION S pentru închidere lină și silențioasă, compatibilă cu SERVO-DRIVE
- Sau cu funcție TIP-ON integrată
- Reglare pe trei dimensiuni a frontului în laterala de sertar

Spațiu necesar

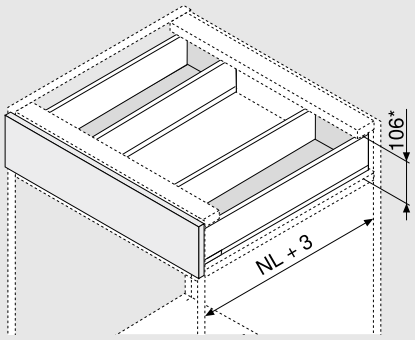

NL	Lungime nominală

* Inclusiv 2 mm setări înclinare

Informații pentru comandă

1	Șine de corp stânga/dreapta			
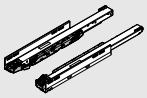	Lungime nominală NL (mm)	BLUMOTION S	TIP-ON*	
		40 kg	40 kg	
	350	750.3501S	750.3501T	
	400	750.4001S	750.4001T	
	450	750.4501S	750.4501T	
	500	750.5001S	750.5001T	
	550	750.5501S	750.5501T	
	600	750.6001S	750.6001T	

* Nu este posibilă nicio sincronizare

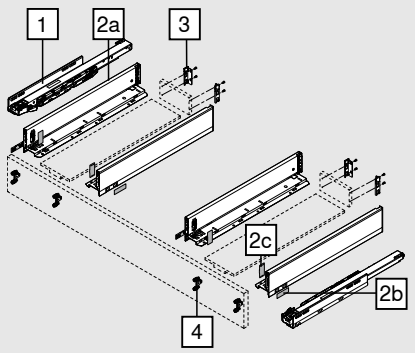

2	Set de laterale					
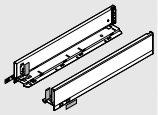	Înălțime laterală sertar (mm)	90.5				
	Lungime nominală NL (mm)		SW-M	OG-M	CS-M	INGL
	350	2 x	770M3502S			770M3502I
	400	2 x	770M4002S			770M4002I
	450	2 x	770M4502S			770M4502I
	500	2 x	770M5002S			770M5002I
	550	2 x	770M5502S			770M5502I
	600	2 x	770M6002S			770M6002I

Compus din:		
2a	1 x	Laterale stânga/dreapta
2b	2 x	Element de personalizare, ștanțat cu logo-ul Blum. Personalizare, comandă minimă 1000 de bucăți
2c	2 x	Capace de acoperire

Variante de configurare LEGRABOX pentru design personalizat al lateralelor - consultați pagina 64

Informații pentru comandă

3	Suport spate stânga/dreapta						
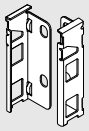	**Material**	**Înălțime**		SW-M	OG-M	CS-M	NI
	Oțel	M	2 x	ZB7M000S			

4	Cuplaj de front		
	Mod de fixare		
	EXPANDO	4 x	ZF7M70E2
	EXPANDO T	4 x	ZF7M70T2
	Înșurubare	4 x	ZF7M7002

EXPANDO T adecvat pentru fronturi subțiri – vezi pagina 74

Accesorii

-	Șurub pentru lemn			
	Ø (mm)	**Lungime (mm)**		
	3.5	15	Pentru fixare front	609.1500
	3.5	17	Pentru fixare front	609.1700

Pentru fixarea șinei de corp pe corp recomandăm șurubul pentru lemn Ø 4 x 15 mm

-	Șurub de fixare (șurub cu cap drept)			
	Ø (mm)	**Lungime (mm)**		
	4	15	Pentru fixarea suporturilor de spate cu spatele de lemn, precum și a lateralei cu fundul de sertar	61D.1500

Pentru a obține un rezultat de prelucrare optim vă recomandăm utilizarea de șuruburi cu cap drept pentru spatele de lemn și laterala din lemn

-	Euroșurub			
	Ø (mm)	**Lungime (mm)**		
	6	14.5	Pentru fixarea șinei de corp pe corp	661.1450.HG

Proiectare

Spațiu necesar în corp

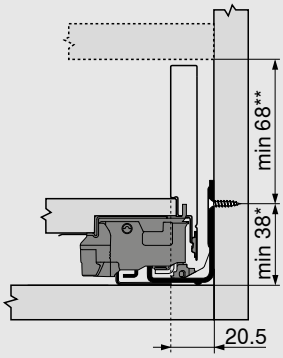

*	+1 mm la montarea șinelor de corp înainte de asamblarea corpului
**	Inclusiv 2 mm setări înclinare

Cote de montare front pentru montare cu șuruburi

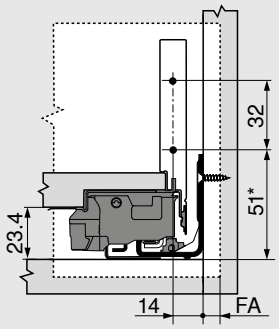

FA	Acoperire front
*	+1 mm la montarea șinelor de corp înainte de asamblarea corpului

Cote de găurire front pentru EXPANDO/EXPANDO T

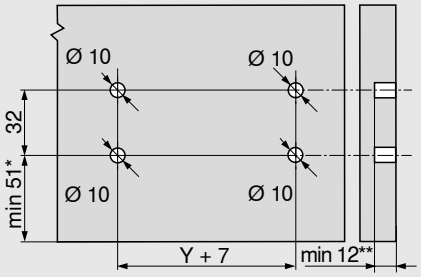

*	+1 mm la montarea șinelor de corp înainte de asamblarea corpului
**	min. 6 mm pentru EXPANDO T

Cote de montare a spatelui de sertar

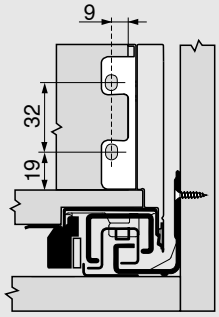

Proiectare

Dimensiuni de tăiere pentru PAL de 16 mm

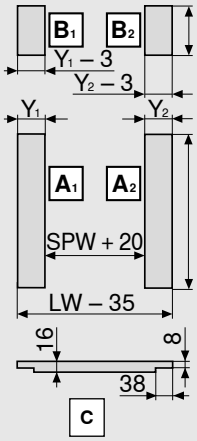

Spate de lemn	B (mm)
Înălțime	63
Fund de sertar	**A (mm)**
Spate de lemn	NL - 10
Dimensiuni falț	**C**

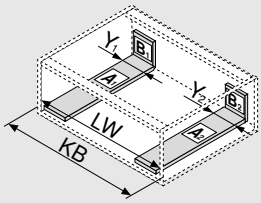

Y min. (mm)	115
Y max. (mm)	155

KB	Lățime corp
LW	Lățime interioară corp
NL	Lungime nominală
SPW	Lățime interioară între laterale la extragerea sub chiuvetă

Cotă de găurire

Fund de sertar

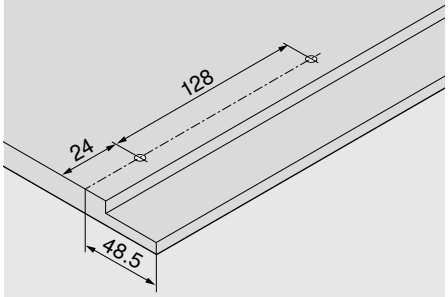

Distanță între găuri – șine de corp

Șină de corp 750 – 40 kg

Lungime nominală NL (mm)

350

400 | 450 | 500

550 | 600

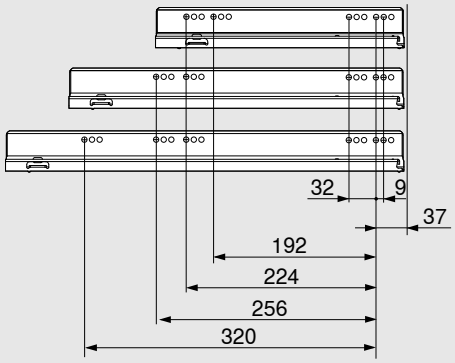

Adâncime interioară corp LT min. = lungime nominală NL + 3 mm

Extragere sub chiuvetă – înălțimea C

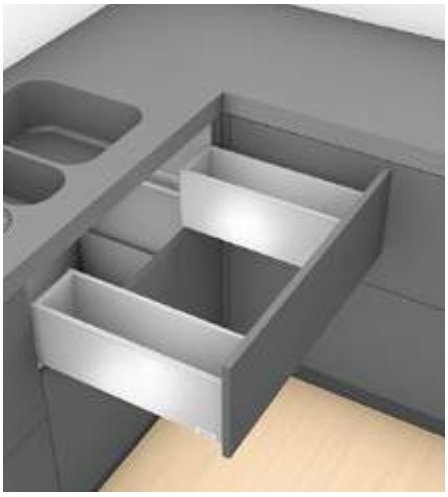

- Cu amortizare integrată, BLUMOTION S pentru închidere lină și silențioasă, compatibilă cu SERVO-DRIVE
- Sau cu funcție TIP-ON integrată
- Reglare pe trei dimensiuni a frontului în laterala de sertar

Spațiu necesar

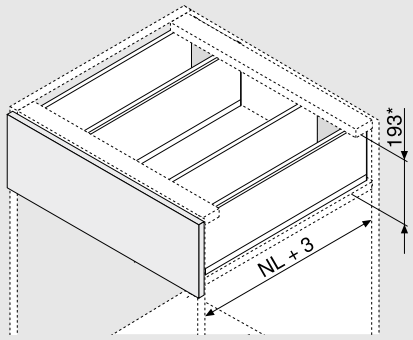

NL	Lungime nominală

* Inclusiv 2 mm setări înclinare

Informații pentru comandă

1	Șine de corp stânga/dreapta				
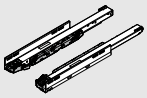	Lungime nominală NL (mm)	BLUMOTION S		TIP-ON*	
		40 kg		40 kg	
	350	750.3501S		750.3501T	
	400	750.4001S		750.4001T	
	450	750.4501S		750.4501T	
	500	750.5001S		750.5001T	
	550	750.5501S		750.5501T	
	600	750.6001S		750.6001T	

* Nu este posibilă nicio sincronizare

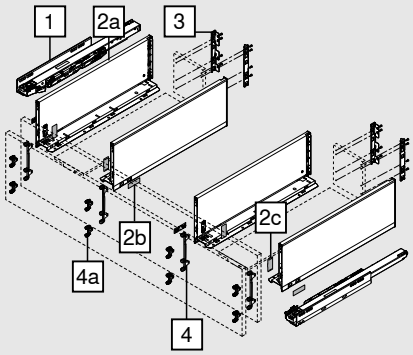

2	Set de laterale					
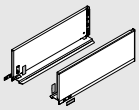	Înălțime laterală sertar (mm)	177				
	Lungime nominală NL (mm)		SW-M	OG-M	CS-M	INGL
	350	2 x	770C3502S			770C3502I
	400	2 x	770C4002S			770C4002I
	450	2 x	770C4502S			770C4502I
	500	2 x	770C5002S			770C5002I
	550	2 x	770C5502S			770C5502I
	600	2 x	770C6002S			770C6002I

Compus din:		
2a	1 x	Laterale stânga/dreapta
2b	2 x	Element de personalizare, ștanțat cu logo-ul Blum. Personalizare, comandă minimă 1000 de bucăți
2c	2 x	Capace de acoperire

Variante de configurare LEGRABOX pentru design personalizat al lateralelor - consultați pagina 64

Informații pentru comandă

3	Suport spate stânga/dreapta						
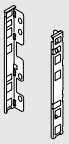	**Material**	**Înălțime**		SW-M	OG-M	CS-M	NI
	Oțel	C	2 x	ZB7C000S			

4	Cuplaj de front		
	Mod de fixare		
	EXPANDO	4 x	ZF7C70E2
	EXPANDO T	4 x	ZF7C70T2
	Înșurubare	4 x	ZF7C7002

EXPANDO T adecvat pentru fronturi subțiri – vezi pagina 74

Alternativa la 4

4a	Cuplaj de front		
	Mod de fixare		
	EXPANDO	8 x	ZF7M70E2
	EXPANDO T	8 x	ZF7M70T2
	Înșurubare	8 x	ZF7M7002

EXPANDO T adecvat pentru fronturi subțiri – vezi pagina 74

Accesorii

-	Șurub pentru lemn			
	Ø (mm)	**Lungime (mm)**		
	3.5	15	Pentru fixare front	609.1500
	3.5	17	Pentru fixare front	609.1700

Pentru fixarea șinei de corp pe corp recomandăm șurubul pentru lemn Ø 4 x 15 mm

-	Șurub de fixare (șurub cu cap drept)			
	Ø (mm)	**Lungime (mm)**		
	4	15	Pentru fixarea suporturilor de spate cu spatele de lemn, precum și a lateralei cu fundul de sertar	61D.1500

Pentru a obține un rezultat de prelucrare optim vă recomandăm utilizarea de șuruburi cu cap drept pentru spatele de lemn și laterala din lemn

-	Euroșurub			
	Ø (mm)	**Lungime (mm)**		
	6	14.5	Pentru fixarea șinei de corp pe corp	661.1450.HG

Proiectare

Spațiu necesar în corp

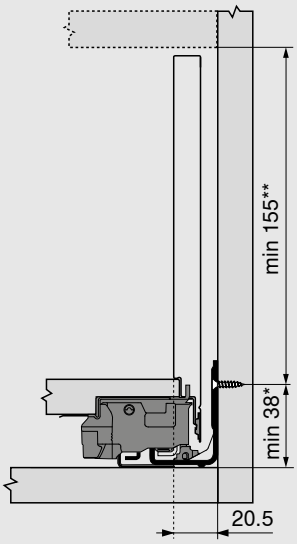

*	+1 mm la montarea șinelor de corp înainte de asamblarea corpului
**	Inclusiv 2 mm setări înclinare

Cote de montare front pentru montare cu șuruburi

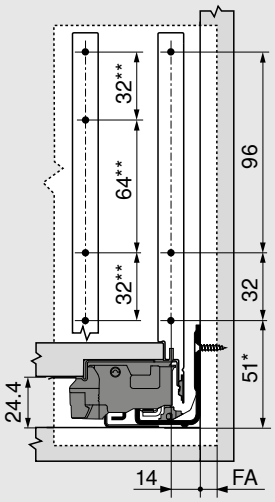

FA	Acoperire front
*	+1 mm la montarea șinelor de corp înainte de asamblarea corpului
**	Alternativa 4a

Cote de găurire front pentru EXPANDO/EXPANDO T

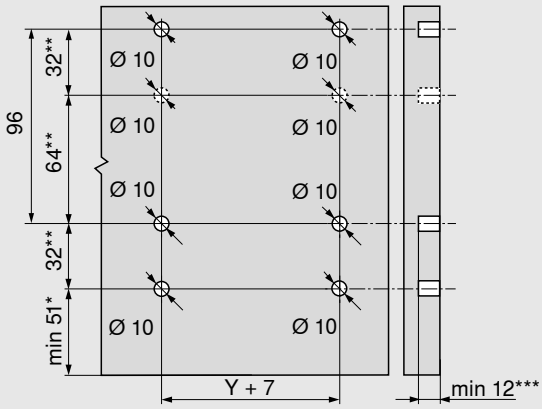

*	+1 mm la montarea șinelor de corp înainte de asamblarea corpului
**	Alternativa 4a
***	min. 6 mm pentru EXPANDO T

Cote de montare a spatelui de sertar

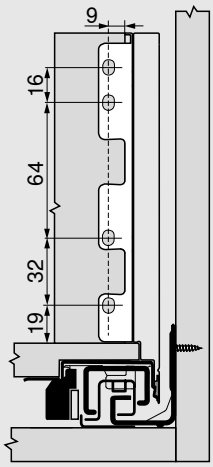

Proiectare

Dimensiuni de tăiere pentru PAL de 16 mm

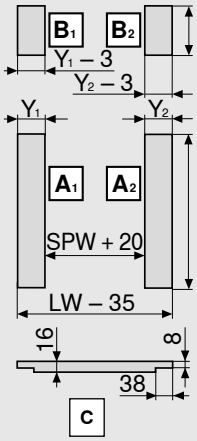

Spate de lemn	B (mm)
Înălțime	148
Fund de sertar	**A (mm)**
Spate de lemn	NL - 10
Dimensiuni falț	**C**

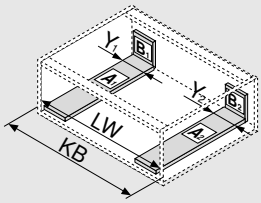

Y min. (mm)	115
Y max. (mm)	155

KB	Lățime corp
LW	Lățime interioară corp
NL	Lungime nominală
SPW	Lățime interioară între laterale la extragerea sub chiuvetă

Cotă de găurire

Fund de sertar

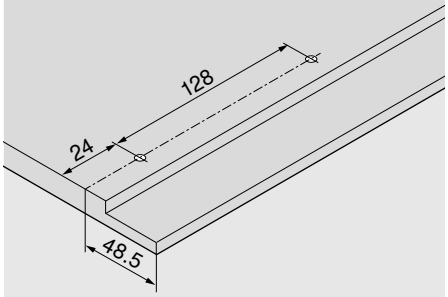

Distanță între găuri – șine de corp

Șină de corp 750 – 40 kg

Lungime nominală NL (mm)

350

400 | 450 | 500

550 | 600

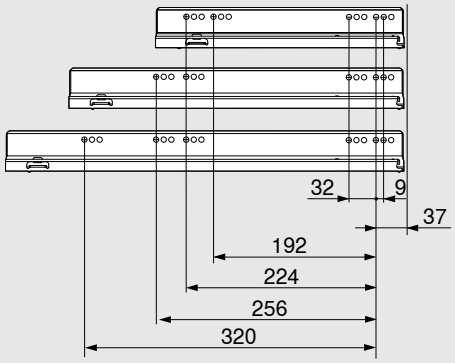

Adâncime interioară corp LT min. = lungime nominală NL + 3 mm

Extragere sub chiuvetă – înălțimea C

- Cu perete intermediar, pentru utilizarea optimă a spațiului de depozitare
- Poate fi realizat cu componente standard
- Cu amortizare integrată pentru o închidere lină și silențioasă, BLUMOTION S, compatibilă cu SERVO-DRIVE BLUMOTION sau TIP-ON
- Sau cu funcție TIP-ON integrată
- Reglare pe trei dimensiuni a frontului în laterala de sertar

Spațiu necesar

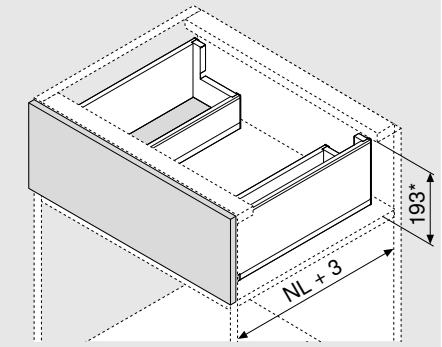

NL	Lungime nominală

* Inclusiv 2 mm setări înclinare

Informații pentru comandă

1	Șine de corp stânga/dreapta				
	Lungime nominală NL (mm)	BLUMOTION S		TIP-ON	
		40 kg	70 kg	40 kg	70 kg
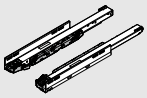	450	750.4501S	753.4501S	750.4501T	753.4501T
	500	750.5001S	753.5001S	750.5001T	753.5001T
	550	750.5501S	753.5501S	750.5501T	753.5501T
	600	750.6001S	753.6001S	750.6001T	753.6001T
	650		753.6501S		753.6501T

Informații pentru comandă pentru TIP-ON BLUMOTION extragere de sub chiuvetă, consultați pagina 115

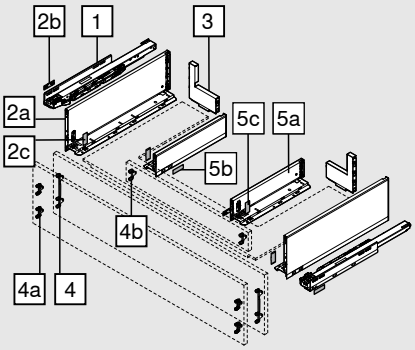

2	Set de laterale exterior				
	Înălțime laterală sertar (mm)	177			
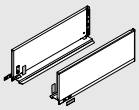	Lungime nominală NL (mm)	SW-M	OG-M	CS-M	INGL
	450	770C4502S			770C4502I
	500	770C5002S			770C5002I
	550	770C5502S			770C5502I
	600	770C6002S			770C6002I
	650	770C6502S			770C6502I

Compus din:		
2a	1 x	Laterale stânga/dreapta
2b	2 x	Element de personalizare, ștanțat cu logo-ul Blum. Personalizare, comandă minimă 1000 de bucăți
2c	2 x	Capace de acoperire

Variante de configurare LEGRABOX pentru design personalizat al lateralelor - consultați pagina 64

3	Perete spate metalic forma de L stânga/dreapta			
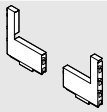	Material	SW-M	OG-M	CS-M
	Oțel	ZB7C129S.6S		

Informații pentru comandă

4	Cuplaj de front		
	Mod de fixare		
	EXPANDO	2 x	ZF7C70E2
	EXPANDO T	2 x	ZF7C70T2
	Înșurubare	2 x	ZF7C7002
EXPANDO T adecvat pentru fronturi subțiri – vezi pagina 74			

Alternativa la 4

4a	Cuplaj de front		
	Mod de fixare		
	EXPANDO	4 x	ZF7M70E2
	EXPANDO T	4 x	ZF7M70T2
	Înșurubare	4 x	ZF7M7002
EXPANDO T adecvat pentru fronturi subțiri – vezi pagina 74			

4b	Cuplaj de front		
	Mod de fixare		
	EXPANDO	2 x	ZF7M70E2
	Înșurubare	2 x	ZF7M7002

5	Set de laterale interior					
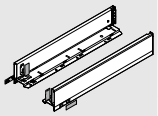	**Înălțime laterală sertar (mm)**	90.5				
	Lungime nominală NL (mm)		SW-M	OG-M	CS-M	INGL
	300		770M3002S			770M3002I
	350		770M3502S			770M3502I
	400		770M4002S			770M4002I
	450		770M4502S			770M4502I
	500		770M5002S			770M5002I
Compus din:						
5a	1 x	Laterale stânga/dreapta				
5b	2 x	Element de personalizare, ștanțat cu logo-ul Blum. Personalizare, comandă minimă 1000 de bucăți				
5c	2 x	Capace de acoperire				
Variante de configurare LEGRABOX pentru design personalizat al lateralelor - consultați pagina 64						
Pentru utilizarea eficientă a spațiului de depozitare recomandăm:						
Lungime nominală NL laterală de sertar la exterior - lungime nominală NL laterală de sertar la interior = min. 150 mm						

Extragere sub chiuvetă – înălțimea C

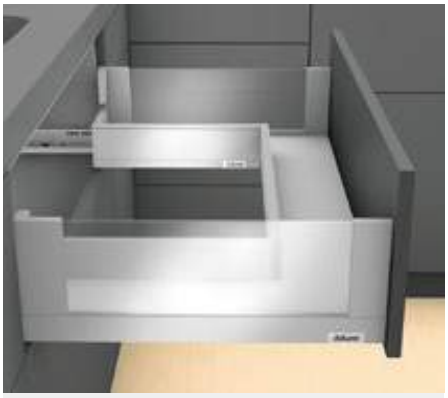

- Cu perete intermediar, pentru utilizarea optimă a spațiului de depozitare
- Poate fi realizat cu componente standard
- Cu amortizare integrată pentru o închidere lină și silențioasă, BLUMOTION S, compatibilă cu SERVO-DRIVE BLUMOTION sau TIP-ON
- Sau cu funcție TIP-ON integrată
- Reglare pe trei dimensiuni a frontului în laterala de sertar

Spațiu necesar

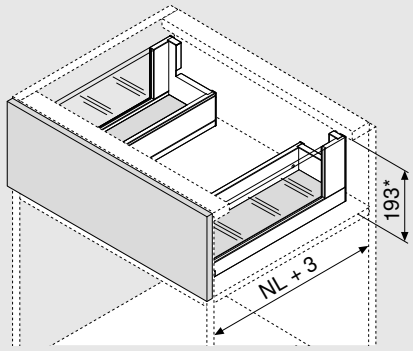

NL	Lungime nominală

* Inclusiv 2 mm setări înclinare

Informații pentru comandă

1	Șine de corp stânga/dreapta				
	Lungime nominală NL (mm)	BLUMOTION S		TIP-ON	
		40 kg	70 kg	40 kg	70 kg
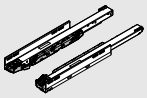	450	750.4501S	753.4501S	750.4501T	753.4501T
	500	750.5001S	753.5001S	750.5001T	753.5001T
	550	750.5501S	753.5501S	750.5501T	753.5501T
	600	750.6001S	753.6001S	750.6001T	753.6001T
	650		753.6501S		753.6501T

Informații pentru comandă pentru TIP-ON BLUMOTION extragere de sub chiuvetă, consultați pagina 115

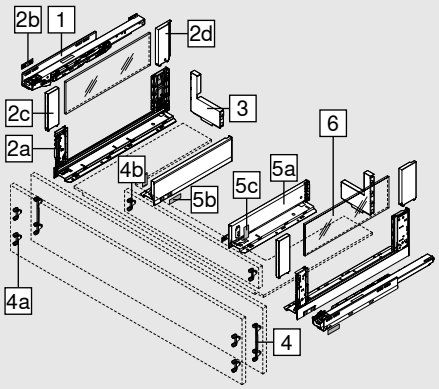

2	Set de laterale exterior				
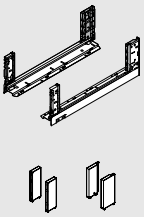	Înălțime laterală sertar (mm)	177			
	Lungime nominală NL (mm)	SW-M	OG-M	CS-M	INGL
	450	780C4502S			780C4502I
	500	780C5002S			780C5002I
	550	780C5502S			780C5502I
	600	780C6002S			780C6002I
	650	780C6502S			780C6502I

Compus din:		
2a	1 x	Laterale stânga/dreapta
2b	2 x	Element de personalizare, ștanțat cu logo-ul Blum. Personalizare, comandă minimă 1000 de bucăți
2c	2 x	BOXCOVER față
2d	1 x	BOXCOVER spate stânga/dreapta

Variante de configurare LEGRABOX pentru design personalizat al lateralelor - consultați pagina 64

3	Perete spate metalic forma de L stânga/dreapta			
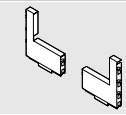	Material	SW-M	OG-M	CS-M
	Oțel	ZB7C129S.6S		

Informații pentru comandă

4	Cuplaj de front		
	Mod de fixare		
	EXPANDO	2 x	ZF7C70E2
	EXPANDO T	2 x	ZF7C70T2
	Înșurubare	2 x	ZF7C7002
EXPANDO T adecvat pentru fronturi subțiri – vezi pagina 74			

Alternativa la 4

4a	Cuplaj de front		
	Mod de fixare		
	EXPANDO	4 x	ZF7M70E2
	EXPANDO T	4 x	ZF7M70T2
	Înșurubare	4 x	ZF7M7002
EXPANDO T adecvat pentru fronturi subțiri – vezi pagina 74			

4b	Cuplaj de front		
	Mod de fixare		
	EXPANDO	2 x	ZF7M70E2
	Înșurubare	2 x	ZF7M7002

5	Set de laterale interior					
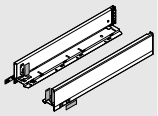	**Înălțime laterală sertar (mm)**	90.5				
	Lungime nominală NL (mm)		SW-M	OG-M	CS-M	INGL
	300		770M3002S			770M3002I
	350		770M3502S			770M3502I
	400		770M4002S			770M4002I
	450		770M4502S			770M4502I
	500		770M5002S			770M5002I
Compus din:						
5a	1 x	Laterale stânga/dreapta				
5b	2 x	Element de personalizare, ștanțat cu logo-ul Blum. Personalizare, comandă minimă 1000 de bucăți				
5c	2 x	Capace de acoperire				
Variante de configurare LEGRABOX pentru design personalizat al lateralelor - consultați pagina 64						
Pentru utilizarea eficientă a spațiului de depozitare recomandăm:						
Lungime nominală NL laterală de sertar la exterior - lungime nominală NL laterală de sertar la interior = min. 150 mm						

6	Element de inserție din sticlă (în lateral)			
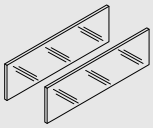	**Lungime nominală NL (mm)**	**Material**	**Culoare**	
		Sticlă	clar	
	450			ZE7S338G
	500			ZE7S388G
	550			ZE7S438G
	600			ZE7S488G
	650			ZE7S538G
Compus din:				
6	2 x	Element de inserție din sticlă		
Pentru alte lungimi nominale NL, debitați corespunzător elementul de inserție următor ca lungime				
Cotă de debitare, consultați pagina 59				

Informații pentru comandă

Accesorii

-	Siguranță de transport - elemente tip sertar (lateral)		
	Material	**Culoare**	
	Plastic	Galben	780C0009
Pentru transportul cu element de inserție premontat (lateral)			

-	Șurub pentru lemn			
	Ø (mm)	**Lungime (mm)**		
	3.5	15	Pentru fixare front	609.1500
	3.5	17	Pentru fixare front	609.1700
Pentru fixarea șinei de corp pe corp recomandăm șurubul pentru lemn Ø 4 x 15 mm				

-	Șurub de fixare (șurub cu cap drept)			
	Ø (mm)	**Lungime (mm)**		
	4	15	Pentru fixarea suporturilor de spate cu spatele de lemn, precum și a lateralei cu fundul de sertar	61D.1500
Pentru a obține un rezultat de prelucrare optim vă recomandăm utilizarea de șuruburi cu cap drept pentru spatele de lemn și laterala din lemn				

-	Euroșurub			
	Ø (mm)	**Lungime (mm)**		
	6	14.5	Pentru fixarea șinei de corp pe corp	661.1450.HG

Proiectare

Spațiu necesar în corp

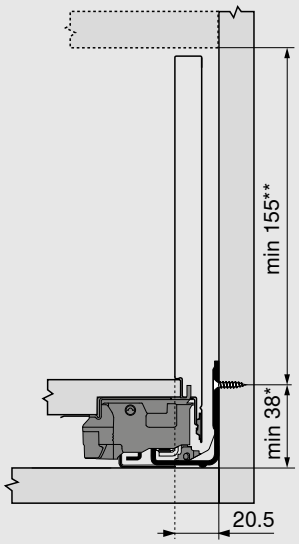

*	+1 mm la montarea șinelor de corp înainte de asamblarea corpului
**	Inclusiv 2 mm setări înclinare

Cote de montare front pentru montare cu șuruburi

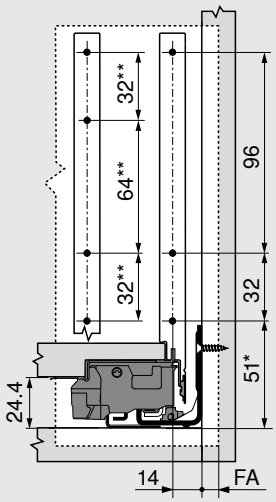

FA	Acoperire front
*	+1 mm la montarea șinelor de corp înainte de asamblarea corpului
**	Alternativa 4a

Cote de găurire front pentru EXPANDO/EXPANDO T

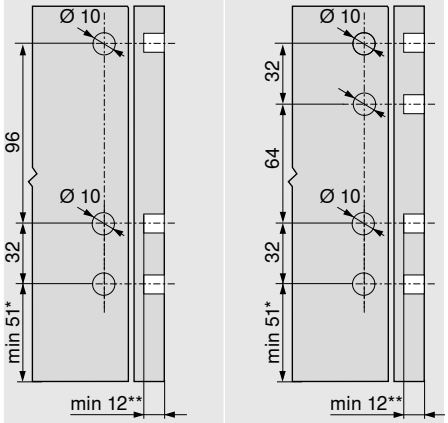

4	4a

*	+1 mm la montarea șinelor de corp înainte de asamblarea corpului
**	min. 6 mm pentru EXPANDO T

Proiectare

Dimensiuni de tăiere pentru PAL de 16 mm

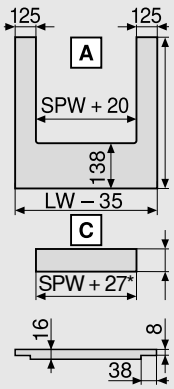

Fund de sertar	A (mm)
Spate de sertar din oțel	NL - 21
Piesă intermediară	**C (mm)**
	62.5

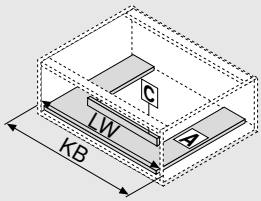

KB	Lățime corp
LW	Lățime interioară corp
NL	Lungime nominală
SPW	Lățime interioară între laterale la extragerea sub chiuvetă
*	+3 mm cu ZF7M70E2

Cote asamblare piesă intermediară

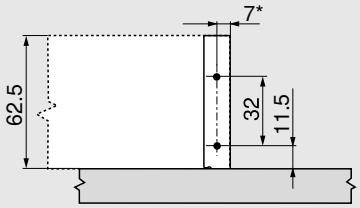

*	+ 1.5 mm cu ZF7M70E2

Cotă de găurire

Fund de sertar

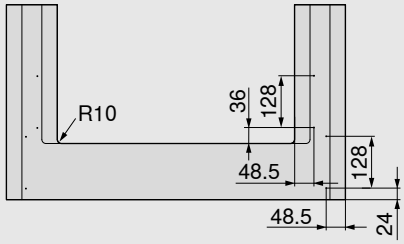

Distanță între găuri – șine de corp

Șină de corp 750 – 40 kg

Lungime nominală NL (mm)

450 | 500

550 | 600

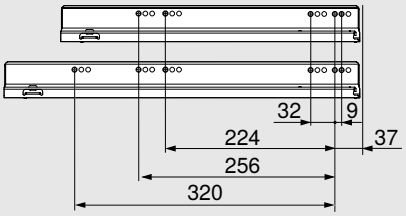

Distanță între găuri – șine de corp

Șină de corp 753 - 70 kg

Lungime nominală NL (mm)

450

500 | 550 | 600

650

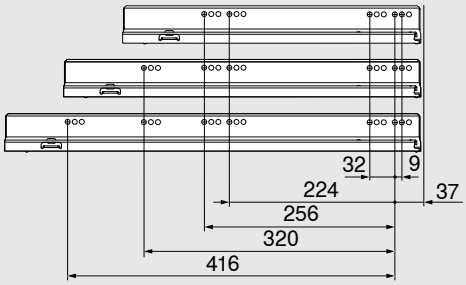

Adâncime interioară corp LT min. = lungime nominală NL + 3 mm

Debitare - element de inserție

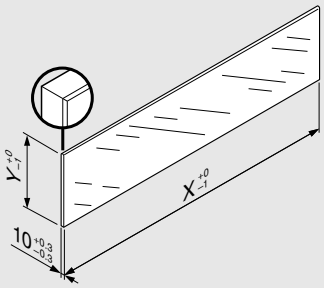

Element de inserție	X (mm)	Y (mm)
Lateral	NL - 112	138
NL	Lungime nominală	

Datorită dimensiunilor date, conform normei DIN EN 14749 (ediția nov. 2016), nu este solicitată o „testare la impact a componentelor de sticlă verticale" folosite în configurații cu LEGRABOX. În consecință, conform normelor legale nu se impune utilizarea de sticlă securizată. Marginile sticlei trebuie să fie netede și fațetate pe 1 mm ± 0.5 mm.

Extragere cu front înalt – înălțime F

- Cu amortizare integrată pentru o închidere lină și silențioasă, BLUMOTION S, compatibilă cu SERVO-DRIVE BLUMOTION sau TIP-ON
- Sau cu funcție TIP-ON integrată
- Reglare pe trei dimensiuni a frontului în laterala de sertar

Spațiu necesar

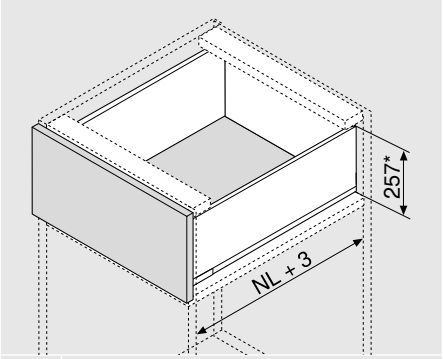

NL	Lungime nominală

* Inclusiv 2 mm setări înclinare

Informații pentru comandă

1	Șine de corp stânga/dreapta				
	Lungime nominală NL (mm)	BLUMOTION S		TIP-ON	
		40 kg	70 kg	40 kg	70 kg
	400	750.4001S		750.4001T	
	450	750.4501S	753.4501S	750.4501T	753.4501T
	500	750.5001S	753.5001S	750.5001T	753.5001T
	550	750.5501S	753.5501S	750.5501T	753.5501T
	600	750.6001S	753.6001S	750.6001T	753.6001T
	650		753.6501S		753.6501T

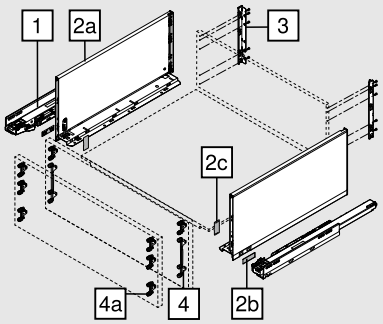

2	Set de laterale				
	Înălțime laterală sertar (mm)	241			
	Lungime nominală NL (mm)	SW-M	OG-M	CS-M	INGL
	400	770F4002S			770F4002I
	450	770F4502S			770F4502I
	500	770F5002S			770F5002I
	550	770F5502S			770F5502I
	600	770F6002S			770F6002I
	650	770F6502S			770F6502I

Compus din:		
2a	1 x	Laterale stânga/dreapta
2b	2 x	Element de personalizare, ștanțat cu logo-ul Blum. Personalizare, comandă minimă 1000 de bucăți
2c	2 x	Capace de acoperire

Variante de configurare LEGRABOX pentru design personalizat al lateralelor - consultați pagina 64

Informații pentru comandă

3	Suport spate stânga/dreapta					
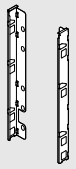	**Material**	**Înălțime**	SW-M	OG-M	CS-M	NI
	Oțel	F	ZB7F000S			

4	Cuplaj de front		
	Mod de fixare		
	EXPANDO	2 x	ZF7C70E2
	EXPANDO T	2 x	ZF7C70T2
	Înșurubare	2 x	ZF7C7002
EXPANDO T adecvat pentru fronturi subțiri – vezi pagina 74			

4	Cuplaj de front		
	Mod de fixare		
	EXPANDO	2 x	ZF7M70E2
	EXPANDO T	2 x	ZF7M70T2
	Înșurubare	2 x	ZF7M7002
EXPANDO T adecvat pentru fronturi subțiri – vezi pagina 74			

Alternativa la 4

4a	Cuplaj de front		
	Mod de fixare		
	EXPANDO	6 x	ZF7M70E2
	EXPANDO T	6 x	ZF7M70T2
	Înșurubare	6 x	ZF7M7002
EXPANDO T adecvat pentru fronturi subțiri – vezi pagina 74			

Accesorii

-	Șurub pentru lemn			
	Ø (mm)	**Lungime (mm)**		
	3.5	15	Pentru fixare front	609.1500
	3.5	17	Pentru fixare front	609.1700
Pentru fixarea șinei de corp pe corp recomandăm șurubul pentru lemn Ø 4 x 15 mm				

-	Șurub de fixare (șurub cu cap drept)			
	Ø (mm)	**Lungime (mm)**		
	4	15	Pentru fixarea suporturilor de spate cu spatele de lemn, precum și a lateralei cu fundul de sertar	61D.1500
Pentru a obține un rezultat de prelucrare optim vă recomandăm utilizarea de șuruburi cu cap drept pentru spatele de lemn și laterala din lemn				

-	Euroșurub			
	Ø (mm)	**Lungime (mm)**		
	6	14.5	Pentru fixarea șinei de corp pe corp	661.1450.HG

Proiectare

Spațiu necesar în corp

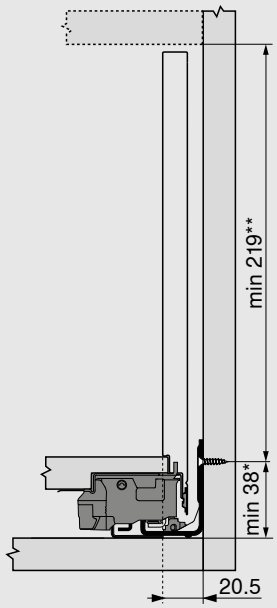

*	+1 mm la montarea șinelor de corp înainte de asamblarea corpului
**	Inclusiv 2 mm setări înclinare

Cote de montare front pentru montare cu șuruburi

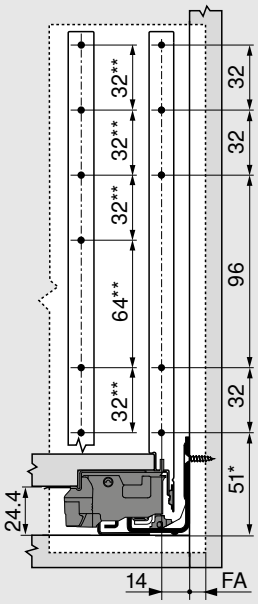

FA	Acoperire front
*	+1 mm la montarea șinelor de corp înainte de asamblarea corpului
**	Alternativa 4a

Cote de găurire front pentru EXPANDO/EXPANDO T

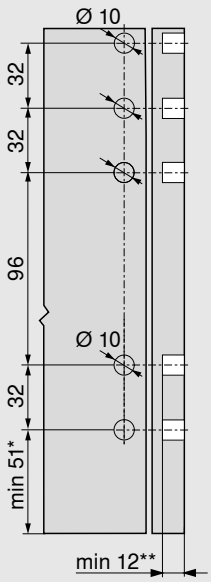

4

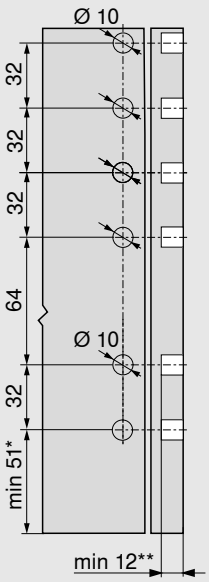

4a

*	+1 mm la montarea șinelor de corp înainte de asamblarea corpului
**	min. 6 mm pentru EXPANDO T

Cote de montare a spatelui de sertar

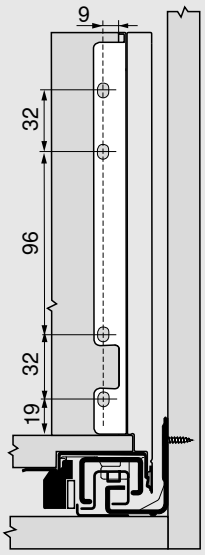

Proiectare

Dimensiuni de tăiere pentru PAL de 16 mm

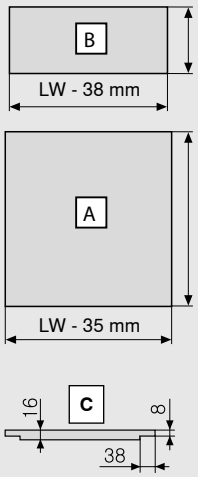

Spate de lemn	B (mm)
Înălțime	212
Fund de sertar	**A (mm)**
Spate de lemn	NL - 10
Dimensiuni falț	**C**

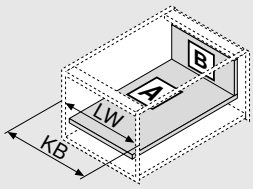

KB	Lățime corp
LW	Lățime interioară corp
NL	Lungime nominală

Cotă de găurire

Fund de sertar

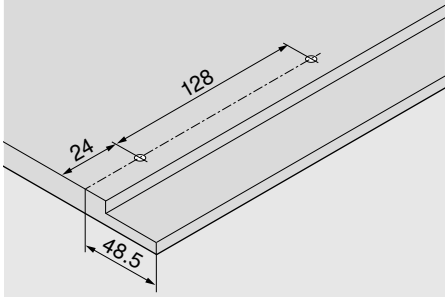

Distanță între găuri – șine de corp

Șină de corp 750 – 40 kg

Lungime nominală NL (mm)

400 | 450 | 500

550 | 600

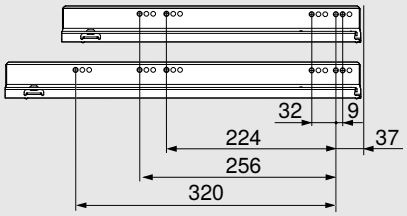

Distanță între găuri – șine de corp

Șină de corp 753 - 70 kg

Lungime nominală NL (mm)

450

500 | 550 | 600

650

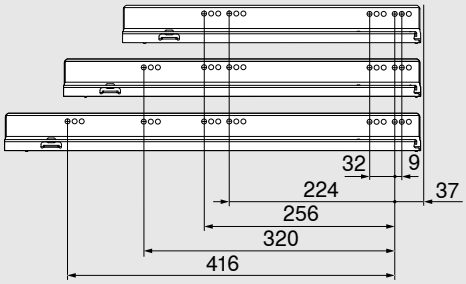

Adâncime interioară corp LT min. = lungime nominală NL + 3 mm

myLEGRABOX

Există posibilitatea achiziționarea colecției LEGRABOX special edition cu comandă de cantitate minimă. Sau configurați acum un design personalizat cu LEGRABOX individual. Comandați elementele de decor (exterior) și lateralele de sertar (interior) separat, pe care le puteți asambla ușor în atelierul propriu. Astfel, se pot produce sertare cu design flexibil și sofisticat.

LEGRABOX pure și LEGRABOX free

LEGRABOX pure cu laterale metalice și LEGRABOX free cu element de inserție. Personalizați-vă extragerea cu propriul dumneavoastră logo, ca element de personalizare imprimat sau ștanțat. Conferiți LEGRABOX free o notă aparte folosind elemente de inserție proprii din lemn sau orice alt material, la libera alegere a dumneavoastră.

LEGRABOX special edition

Cu ediția specială LEGRABOX, Blum a alcătuit o colecție potrivită de culori și design neobișnuit de laterale bazate pe noua culoare negru carbon mat. Ca amestec de materiale, cu oțel inoxidabil antiamprentă, cu structura specială 3D (pe toată suprafața), carbon look sau cu strat Noble rust. Beneficiind de aceste posibilități multiple, vă puteți configura propriul dumneavoastră design deosebit și totodată, conferiți nota dumneavoastră personală folosind elemente de personalizare proprii.

LEGRABOX individual

Cu LEGRABOX individual producătorii înșiși devin creativi. Indiferent dacă este vorba de un stil clasic cu accente nobile sau un stil pur și simplu extravagant, LEGRABOX individual vă oferă o libertate de creație complexă pentru dezvoltarea unui design unic: prin amestecul de culoare și materiale sau prin imprimarea, gravarea cu laser sau ștanțarea elementului de decor cu logouri și motive individuale.

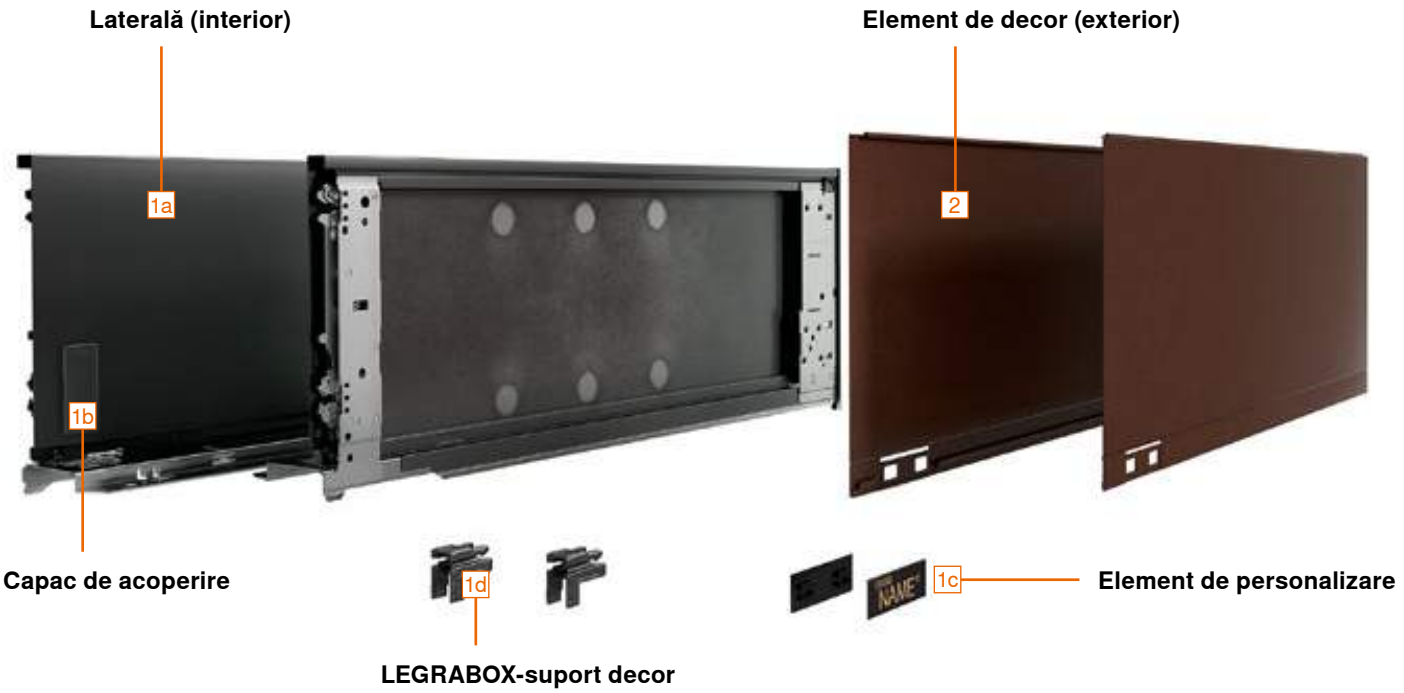

Indicații: Variantele se deosebesc în ceea ce privesc lateralele. Blum verifică în prealabil dacă designul personalizat este fezabil.

LEGRABOX special edition - finisare la locul montajului

- Începând de la comanda unor cantități minime se poate alege elementul de decor (exterior) în design diferit
- Laterala (interior) și elementul de decor (exterior) se livrează separat și pot fi montate simplu și rapid în combinația dorită
- O colecție deosebită cu laterale cu aspect extraordinar

Informații pentru comandă

- Laterala (interior): negru carbon mat (CS-M)
- Element de decor (exterior): negru carbon mat (CS-M)
  Cu linie de accent și element de personalizare, opțional cu logo personalizat

- Laterala (interior): negru carbon mat (CS-M)
- Element de decor (exterior): oțel inoxidabil antiamprentă (INGL)
  Cu linie de accent și element de personalizare, opțional cu logo personalizat

- Laterala (interior): negru carbon mat (CS-M)
- Element de decor (exterior): Noble rust (NR)
  Cu linie de accent și element de personalizare, opțional cu logo personalizat

- Laterala (interior): negru carbon mat (CS-M)
- Element de decor (exterior): negru carbon mat/carbon look (CSCL)
  Fără linie de accent, cu element de personalizare, opțional cu logo personalizat

1	Set de laterale (interior)					
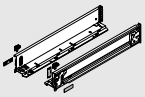	Culoare	CS-M				
	Lungime nominală NL (mm)		Înălțimea lateralei de sertar			
			M	K	C	F
	270		770M2701S		770C2701S	
	300		770M3001S	770K3001S	770C3001S	
	350		770M3501S	770K3501S	770C3501S	
	400		770M4001S	770K4001S	770C4001S	770F4001S
	450		770M4501S	770K4501S	770C4501S	770F4501S
	500		770M5001S	770K5001S	770C5001S	770F5001S
	550		770M5501S	770K5501S	770C5501S	770F5501S
	600		770M6001S	770K6001S	770C6001S	770F6001S
	650		770M6501S		770C6501S	770F6501S

Compus din:		
1a	1 x	Laterale (interior) stânga/dreapta
1b	2 x	Capace de acoperire
1c	2 x	Element de personalizare, inscripționat cu logo-ul Blum
1d	2 x	LEGRABOX-suport decor

Indicație

Laterala de sertar cu înălțimea N nu este cuprinsă în programul variantelor de configurare.
Recomandarea noastră este o laterală de sertar cu înălțimea N potrivită cu laterală de sertar individualizată (interior).

Informații pentru comandă

2	Element de decor (exterior)					
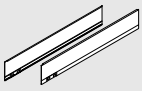	Linie de accent	Cu linie de accent pentru element de personalizare				
	Înălțimea lateralei de sertar	Lungime nominală NL (mm)	Culoare			
			CS-M	INGL	CSCL[1]	NR
	M	270–650	770MxxxAS	770MxxxAI	770MxxxASGC	770MxxxAS
	K	300–600	770KxxxAS	770KxxxAI	770KxxxASGC	770KxxxAS
	C	270–650	770CxxxAS	770CxxxAI	770CxxxASGC	770CxxxAS
	F	400–650	770FxxxAS	770FxxxAI	770FxxxASGC	770FxxxAS
	xxx	Lungime nominală NL (mm)				
	[1]	Fără linie de accent cu personalizare integrată				
Compus din:						
2	1 x	Element de decor (exterior) stânga/dreapta				

1c	Branding - element personalizat							
	Versiune	Simetric						
	Material	Plastic						
	Imprimare | Ștanțare	Cantitate minimă comandă (buc.)		Culoare					
				SW-M	OG-M	CS-M	IN-G	KU-G	GO-G
	Personalizat, imprimat	1000	2x	ZA7.0700xxxABD			ZA7.0709xxxAB		
	Personalizat, ștanțat în profunzime	5000	2x	ZA7.0700xxxABD			ZA7.0709xxxAB		

Accesorii

-	Element de amortizare fonică		
	Culoare	Negru	
	Material	Spumă poliuretanică	
	Înălțimea lateralei de sertar	Lungime nominală NL (mm)	
	M	270–650 [1]	☎ 770M0009
	K	300–600 [1]	☎ 770K0009
	C	270–650	☎ 770C0009
	F	400–650	☎ 770F0009
Indicație			
Opțional se poate obține o amortizare fonică și mai eficientă prin inserția unui element de amortizare fonică între laterală (interior) și elementul de decor (exterior)			
[1]	Pentru lungimea nominală NL 270 - 300 mm elementul de amortizare fonică trebuie debitat pe jumătate în dreptul liniei perforate		

Info

Variantele se deosebesc în ceea ce privește lateralele. Blum verifică în prealabil dacă designul personalizat este fezabil.

SW-M	Alb mătase mat	CSCL	Negru carbon/aspect de carbon
OG-M	Gri orion mat	NR	Noble rust
CS-M	Negru carbon mat	IN-G	Oțel inoxidabil Inmold periat
INGL	Oțel inoxidabil antiamprentă	KU-G	Inmold cupru periat
		GO-G	Inmold auriu periat

LEGRABOX individual - finisare la locul montajului

- Cu o cantitate mai mare decât comanda minimă, puteți echipa **LEGRABOX individual** cu propriul dumneavoastră design sau logo
- Vă consiliem cu plăcere și verificăm dacă design-ul dumneavoastră personalizat poate fi implementat- contactați persoana de contact dedicată de la Blum: blum.com/contacts
- Laterala (interior) și elementul de decor (exterior) se livrează separat și pot fi montate simplu și rapid în combinația dorită
- Posibilități de configurare
  Mix de culori | mix de materiale | imprimare | prelucrare cu laser | ștanțare

Informații pentru comandă

	LEGRABOX individual - mix de culori
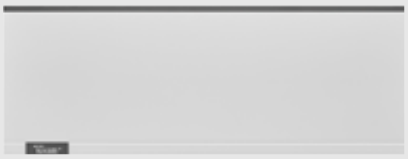 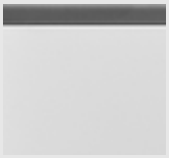	– Laterală (interior): în diferite culori – Element de decor (exterior): în culori diferite Cu linie de accent și element de personalizare, opțional cu propriul logo Fără linie de accent cu personalizare integrată, opțional cu propriul logo
Imagine simbol	

	1a	Laterală (interior)				
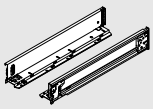		Înălțimea lateralei de sertar	Lungime nominală NL (mm)	Culoare		
				SW-M	OG-M	CS-M
		M | K | C | F	270 | 300 | 350 | 400 | 450 | 500 | 550 | 600 | 650	☎ 770Xxxx1S		
		X	Înălțimea lateralei de sertar			
		xxx	Lungime nominală NL (mm)			
Compus din:						
1a	-	Laterală (interior)				
Comandați separat stânga și dreapta						

	2	Element de decor (exterior)					
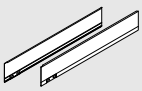		Înălțimea lateralei de sertar	Lungime nominală NL (mm)	Linie de accent	Culoare		
					SW-M	OG-M	CS-M
		M | K | C | F	270 | 300 | 350 | 400 | 450 | 500 | 550 | 600 | 650	Cu linie de accent pentru element de personalizare	☎ 770XxxxAS		
		M | K | C | F	270 | 300 | 350 | 400 | 450 | 500 | 550 | 600 | 650	Fără linie de accent cu personalizare integrată	☎ 770XxxxASR		
		X	Înălțimea lateralei de sertar				
		xxx	Lungime nominală NL (mm)				
Compus din:							
2	-	Element de decor (exterior) stânga/dreapta					

	1b	Capac de acoperire interior				
		Versiune	Simetric			
		Material	Plastic			
		Ștanțare	**Cantitate minimă comandă (buc.)**	Culoare		
				SW-M	OG-M	CS-M
		Blum	1000	ZA7.5700.BT		
Compus din:						
1b	-	Capac de acoperire interior				

	1d	LEGRABOX-suport decor		
		Culoare	Gri închis	
		Material	Plastic	770.0008

Informații pentru comandă

	LEGRABOX individual - mix de materiale

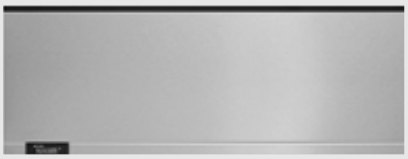
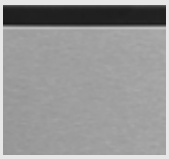

- Laterală (interior): în diferite culori
- Element de decor (exterior): în oțel inoxidabil antiamprentă (INGL)
  Cu linie de accent și element de personalizare, opțional cu propriul logo
  Fără linie de accent cu personalizare integrată, opțional cu propriul logo

Imagine simbol

	1a	Laterală (interior)				
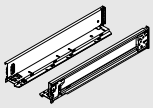		Înălțimea lateralei de sertar	Lungime nominală NL (mm)	Culoare		
				SW-M	OG-M	CS-M
		M | K | C | F	270 | 300 | 350 | 400 | 450 | 500 | 550 | 600 | 650	☎ 770Xxxx1S		
		X	Înălțimea lateralei de sertar			
		xxx	Lungime nominală NL (mm)			
Compus din:						
1a	-	Laterală (interior)				

Comandați separat stânga și dreapta

	2	Element de decor (exterior)			
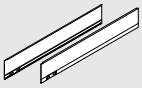		Înălțimea lateralei de sertar	Lungime nominală NL (mm)	Linie de accent	Culoare
					INGL
		M | K | C | F	270 | 300 | 350 | 400 | 450 | 500 | 550 | 600 | 650	Cu linie de accent pentru element de personalizare	☎ 770XxxxAI
		M | K | C | F	270 | 300 | 350 | 400 | 450 | 500 | 550 | 600 | 650	Fără linie de accent cu personalizare integrată	☎ 770XxxxAIR
		X	Înălțimea lateralei de sertar		
		xxx	Lungime nominală NL (mm)		
Compus din:					
2	-	Element de decor (exterior) stânga/dreapta			

	1b	Capac de acoperire interior				
		Versiune	Simetric			
		Material	Plastic			
		Știanțare	**Cantitate minimă comandă (buc.)**	Culoare		
				SW-M	OG-M	CS-M
		Blum	1000	ZA7.5700.BT		
Compus din:						
1b	-	Capac de acoperire interior				

	1d	LEGRABOX-suport decor		
		Culoare	Gri închis	
		Material	Plastic	770.0008

Info			
Variantele se deosebesc în ceea ce privește lateralele. Blum verifică în prealabil dacă designul personalizat este fezabil.			
SW-M	Alb mătase mat	CS-M	Negru carbon mat
OG-M	Gri orion mat	INGL	Oțel inoxidabil antiamprentă

Informații pentru comandă

	LEGRABOX individual - imprimare

- Posibilitate de mixa culori și materiale
- Laterală (interior): în diferite culori
- Element de decor (exterior) cu diverse culori
  Fără linie de accent, imprimat parțial sau pe toată suprafața în diferite culori, cu logo Blum, logo propriu al clientului sau motive personalizate

Imagine simbol

	1a	Laterală (interior)					
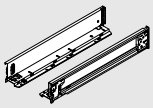		Înălțimea lateralei de sertar	Lungime nominală NL (mm)	Culoare			
				SW-M	OG-M	CS-M	INGL
		M | K | C | F	270 | 300 | 350 | 400 | 450 | 500 | 550 | 600 | 650	☎ 770Xxxx1S			☎ 770Xxxx1I
		X	Înălțimea lateralei de sertar				
		xxx	Lungime nominală NL (mm)				
Compus din:							
1a	-	Laterală (interior)					
Comandați separat stânga și dreapta							

	2	Element de decor (exterior)						
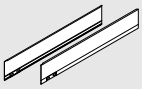		Înălțimea lateralei de sertar	Lungime nominală NL (mm)	Linie de accent	Culoare			
					SW-M	OG-M	CS-M	INGL
		M | K | C | F	270 | 300 | 350 | 400 | 450 | 500 | 550 | 600 | 650	Fără linie de accent cu personalizare integrată	☎ 770XxxxASR			☎ 770XxxxAIR
		X	Înălțimea lateralei de sertar					
		xxx	Lungime nominală NL (mm)					
Compus din:								
2	-	Element de decor (exterior) stânga/dreapta						

	1b	Capac de acoperire interior					
		Versiune	Simetric				
		Material	Plastic				
		Ștanțare	**Cantitate minimă comandă (buc.)**	Culoare			
				SW-M	OG-M	CS-M	INGL
		Blum	1000	ZA7.5700.BT			ZA7.5709.BT
Compus din:							
1b	-	Capac de acoperire interior					

	1d	LEGRABOX-suport decor		
		Culoare	Gri închis	
		Material	Plastic	770.0008

Informații pentru comandă

	LEGRABOX individual -- prelucrare cu laser

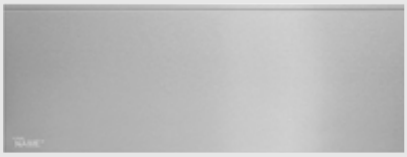

- Laterală (interior): în diferite culori
- Element de decor (exterior): cu oțel inoxidabil antiamprentă (INGL)
  Fără linie de accent, prelucrat parțial cu laser, cu logo Blum, logo propriu al clientului sau motive individuale

Imagine simbol

	1a	Laterală (interior)					
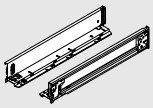		Înălțimea lateralei de sertar	Lungime nominală NL (mm)	Culoare			
				SW-M	OG-M	CS-M	INGL
		M | K | C | F	270 | 300 | 350 | 400 | 450 | 500 | 550 | 600 | 650	☎ 770Xxxx1S			☎ 770Xxxx1I
		X	Înălțimea lateralei de sertar				
		xxx	Lungime nominală NL (mm)				
Compus din:							
1a	-	Laterală (interior)					

Comandați separat stânga și dreapta

	2	Element de decor (exterior)			
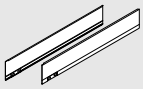		Înălțimea lateralei de sertar	Lungime nominală NL (mm)	Linie de accent	Culoare
					INGL
		M | K | C | F	270 | 300 | 350 | 400 | 450 | 500 | 550 | 600 | 650	Fără linie de accent cu personalizare integrată	☎ 770XxxxAIL
		X	Înălțimea lateralei de sertar		
		xxx	Lungime nominală NL (mm)		
Compus din:					
2	-	Element de decor (exterior) stânga/dreapta			

	1b	Capac de acoperire interior					
		Versiune	Simetric				
		Material	Plastic				
		Șanțare	**Cantitate minimă comandă (buc.)**	Culoare			
				SW-M	OG-M	CS-M	INGL
		Blum	1000	ZA7.5700.BT			ZA7.5709.BT
Compus din:							
1b	-	Capac de acoperire interior					

	1d	LEGRABOX-suport decor		
		Culoare	Gri închis	
		Material	Plastic	770.0008

Info			
Variantele se deosebesc în ceea ce privește lateralele. Blum verifică în prealabil dacă designul personalizat este fezabil.			
SW-M	Alb mătase mat	CS-M	Negru carbon mat
OG-M	Gri orion mat	INGL	Oțel inoxidabil antiamprentă

Informații pentru comandă

☐	LEGRABOX individual - ștanțare

- Posibilitate de mixa culori și materiale
- Laterală (interior): în diferite culori
- Element de decor (exterior): cu diverse culori
  Fără linie de accent, prelucrat parțial ștanțat, cu logo Blum, logo propriu al clientului sau motive individuale

Imagine simbol

☐	1a	Laterală (interior)				
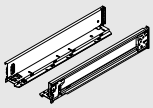		Înălțimea lateralei de sertar	Lungime nominală NL (mm)	Culoare		
				SW-M	OG-M	CS-M
		M | K | C | F	270 | 300 | 350 | 400 | 450 | 500 | 550 | 600 | 650	☎ 770Xxxx1S		
		X	Înălțimea lateralei de sertar			
		xxx	Lungime nominală NL (mm)			
Compus din:						
1a	-	Laterală (interior)				
Comandați separat stânga și dreapta						

☐	2	Element de decor (exterior)					
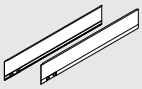		Înălțimea lateralei de sertar	Lungime nominală NL (mm)	Linie de accent	Culoare		
					SW-M	OG-M	CS-M
		M | K | C | F	270 | 300 | 350 | 400 | 450 | 500 | 550 | 600 | 650	Fără linie de accent cu personalizare integrată	☎ 770XxxxASR		
		X	Înălțimea lateralei de sertar				
		xxx	Lungime nominală NL (mm)				
Compus din:							
2	-	Element de decor (exterior) stânga/dreapta					

☐	1b	Capac de acoperire interior				
		Versiune	Simetric			
		Material	Plastic			
		Ștanțare	**Cantitate minimă comandă (buc.)**	Culoare		
				SW-M	OG-M	CS-M
		Blum	1000	ZA7.5700.BT		
Compus din:						
1b	-	Capac de acoperire interior				

☐	1d	LEGRABOX-suport decor		
		Culoare	Gri închis	
		Material	Plastic	770.0008

Info
Variantele se deosebesc în ceea ce privește lateralele. Blum verifică în prealabil dacă designul personalizat este fezabil.

SW-M	Alb mătase mat	CSCL	Negru carbon/aspect de carbon
OG-M	Gri orion mat	NR	Noble rust
CS-M	Negru carbon mat	IN-G	Oțel inoxidabil Inmold periat
INGL	Oțel inoxidabil antiamprentă	KU-G	Inmold cupru periat
		GO-G	Inmold auriu periat

Informații pentru comandă

Accesorii

	Element de amortizare fonică		
	Culoare	Negru	
	Material	Spumă poliuretanică	
	Înălțimea lateralei de sertar	**Lungime nominală NL (mm)**	
	M	270–650 [1]	☎ 770M0009
	K	300–600 [1]	☎ 770K0009
	C	270–650	☎ 770C0009
	F	400–650	☎ 770F0009

Indicație

Opțional se poate obține o amortizare fonică și mai eficientă prin inserția unui element de amortizare fonică între laterală (interior) și elementul de decor (exterior)

[1] Pentru lungimea nominală NL 270 - 300 mm elementul de amortizare fonică trebuie debitat pe jumătate în dreptul liniei perforate

Branding - element personalizat

- Elementul de branding permite personalizarea tuturor variantelor de design LEGRABOX
- Alegeți elementul personalizat care se potrivește cel mai bine interpretării dumneavoastră despre LEGRABOX
- Imprimăm sau ștanțăm logo-ul în culoarea dorită de dumneavoastră și îl prindem de laterală
- Pentru accente deosebite alegeți noile suprafețe metalice și culori de imprimare argintiu, auriu sau arămiu
- Pentru un design unic care subliniază valoarea mobilierului dumneavoastră

	Branding - element personalizat								
	Versiune	Simetric							
	Material	Plastic							
	Imprimare | Ștanțare	**Cantitate minimă comandă (buc.)**		**Culoare**					
				SW-M	**OG-M**	**CS-M**	**IN-G**	**KU-G**	**GO-G**
	Personalizat, imprimat	1000	2x	ZA7.0700xxxABD			ZA7.0709xxxAB		
	Personalizat, ștanțat în profunzime	5000	2x	ZA7.0700xxxABD			ZA7.0709xxxAB		

Exemple de configurare

Culoare	Inmold auriu periat	Inmold cupru periat	Oțel inoxidabil Inmold periat	Gri orion mat
Ștanțare	Ștanțat în profunzime	Ștanțat în profunzime	Ștanțat în profunzime	Ștanțat în profunzime
Culoare	Inmold auriu periat	Oțel inoxidabil Inmold periat	Oțel inoxidabil Inmold periat	Negru carbon mat
Ștanțare	Auriu metalizat	Argintiu metalizat	Negru	Auriu metalizat
Culoare	Negru carbon mat	Gri orion mat	Negru carbon mat	Negru carbon mat
Ștanțare	Arămiu metalizat	Arămiu metalizat	Argintiu metalizat	Alb
Culoare	Alb mătase mat	Alb mătase mat	Alb mătase mat	Alb mătase mat
Ștanțare	Auriu metalizat	Argintiu metalizat	Negru	Gri

Sisteme de fixare pentru fronturi subțiri - EXPANDO T

- 3 utilizări diferite – sisteme de ridicare pentru uși | sisteme de balamale | sisteme box
- Fronturi subțiri începând de la 8 mm
- EXPANDO T – Sistem de fixare premontat
- Materiale diferite pentru fronturi

Informații pentru comandă

Cuplaj de front

Înălțime	
N	ZF7N70T2
M	ZF7M70T2
K	ZF7K70T2
C	ZF7C70T2

Stabilizare front/fund sertar

Mod de fixare	Culoare	
EXPANDO T	RAL 7037 gri închis	Z96.00T1

- Pentru stabilizarea fronturilor și fundurilor de sertar late
- Întărește îmbinarea între fundul de sertar și front
- Recomandare:
  Lățime corp KB > 600 mm: 1 buc.
  Lățime corp KB > 900 mm: 2 buc.
  Înălțime front FH > 380 mm: 1 buc.

Proiectare

Spațiu necesar în corp

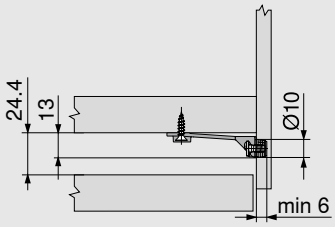

Cote de găurire – front

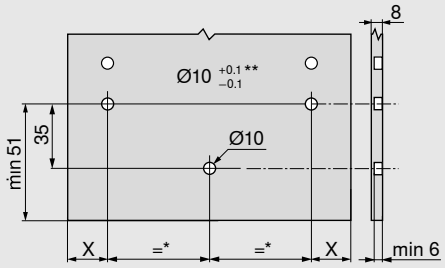

X = 14 mm + acoperire front FA

*	Min. 80 mm
**	Pentru piatră și ceramică +0.2/-0.1mm

EXPANDO T

Domeniul de utilizare și recomandare de prelucrare

EXPANDO T este adecvat pentru fixarea de feronerii Blum pe materiale de front subțiri în construcția de mobilier.

În cazul unei stabilități și a unei rezistențe suficiente a materialului de front, se pot utiliza materiale de front începând cu 8 mm grosime.

Materiale testate de Blum	Rezistența la torsiune transversală (N/mm²)	Nm
Plăci aglomerate	> 0.40	1.5
MDF	> 0.60	1.5
HDF		2
HPL		2
Materiale minerale		2
Piatră naturală granit Nero Assoluto		3
Piatră artificială compozit de cuarț		3
Plăci ceramice		3
Nm Cuplu minim de strângere		

Excluderea responsabilității

Blum nu își asumă responsabilitatea pentru utilizarea sistemului EXPANDO T în combinație cu materiale care nu se regăsesc în acest tabel, sau în combinație cu feroneriile altor producători. Recomandăm ca montarea să fie realizată de către producători de mobilier specializați.

Informații privind montarea și reglajul

www.blum.com/expando-t-9

Spate de sertar din oțel

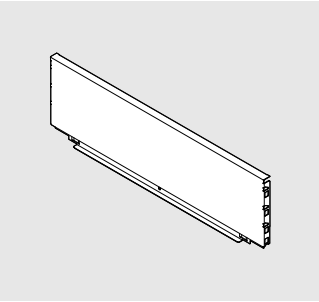

- Pentru LEGRABOX
- Culoare: alb mătase mat, gri orion mat, negru carbon mat,
- Material: oțel

Informații pentru comandă	
Înălțimea spatelui	
N*	☎ ZB7NxxxS.6
M	☎ ZB7MxxxS.6
K	☎ ZB7KxxxS.6
C	☎ ZB7CxxxS.6
F	☎ ZB7FxxxS.6
*	Nu este compatibil cu SERVO-DRIVE

Proiectare

Calculul lățimii

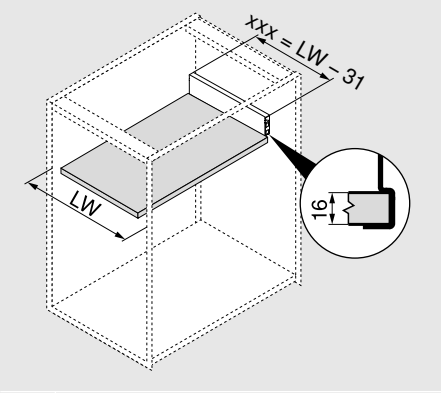

xxx	Lățimi de perete de spate
LW	Lățime interioară corp

xxx = LW - 31

Exemplu
Înălțimea spatelui de corp M
LW = 567 mm
536 mm = 567 - 31 mm

Comandă
ZB7M536S.6

Dimensiuni de tăiere pentru PAL de 16 mm

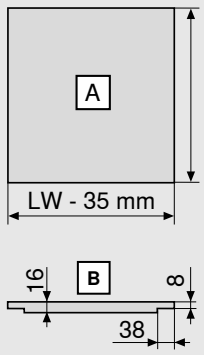

Fund de sertar	A (mm)
Spate de sertar din oțel	NL - 21
Dimensiuni falț	**B**

LW	Lățime interioară corp
NL	Lungime nominală

Stabilizare front/fund de sertar

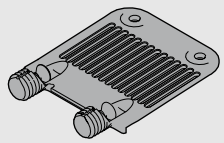

- Pentru susținerea fundurilor de sertar late

Informații pentru comandă		
Mod de fixare	**Culoare**	
EXPANDO	RAL 7037 gri închis	Z96.10E1
Recomandare		
Lățime corp KB > 900 mm: 1 bucată		

Proiectare

Spațiu necesar în corp

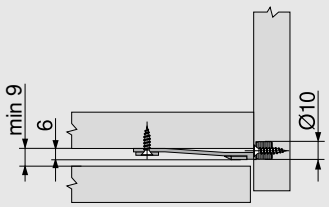

Cote de găurire – front

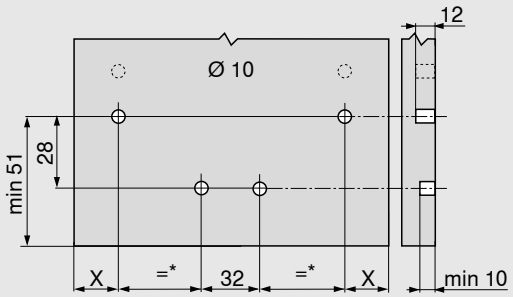

X = 14 mm + acoperire front FA

* Min. 72 mm

Stabilizare laterală

- Stabilizare suplimentară pentru sertare și extrageri late
- Recomandare: Lățime corp KB 900 - 1400 mm
- Arbore din aluminiu potrivit pentru KB până la 1400 mm, de scurtat
- Nu este necesar spațiu suplimentar în jos
- Compatibil cu BLUMOTION, SERVO-DRIVE, TIP-ON BLUMOTION, TIP-ON

Informații pentru comandă	
Lungime nominală NL (mm)	
270–400	ZS7M400LU
450–650	ZS7M650LU
Tăiere	
1	Lățime interioară corp LW - 295 mm
2	Lungime nominală NL +10 mm

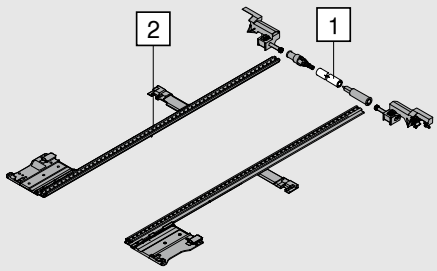

Proiectare

Spațiu necesar în corp

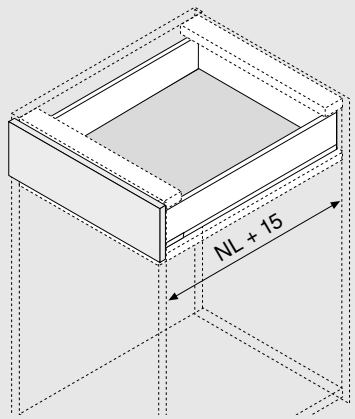

NL	Lungime nominală

Suport vinclu

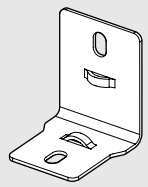

- Utilizare în cazul unor dimensiuni de tăiere cu dimensiuni unitare ale fundului de sertar, cu pereți spate de oțel și lemn
- Permite îmbinarea unui fund de sertar pentru spate de oțel cu un spate de lemn
- Îmbinarea spatelui de lemn sau a piesei intermediare și a fundului de sertar pentru mai multă stabilitate

Informații pentru comandă	
Suport vinclu	ZB7A0008

Șurub de fixare (șurub cu cap drept)

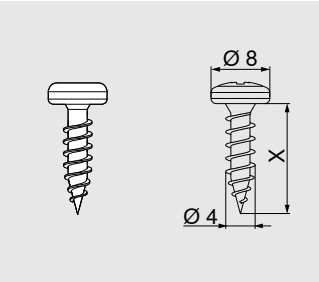

- Pentru fixarea suporturilor de spate cu spatele de lemn, precum și a lateralei cu fundul de sertar
- Pentru a obține un rezultat de prelucrare optim vă recomandăm utilizarea de șuruburi cu cap drept pentru spatele de lemn și laterala din lemn
- Ø 4 mm
- Culoare: nichelat
- Material: oțel

Informații pentru comandă	
X (mm)	**Ø 4.0 mm**
15.0	**61D.1500**

Șurub pentru lemn

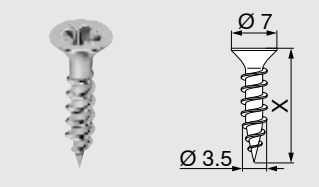

- Ø 3,5 mm
- Culoare: nichelat
- Material: oțel

Informații pentru comandă	
X (mm)	**Ø 3.5 mm**
15.0	**609.1500**
17.0	**609.1700**

Euroșurub

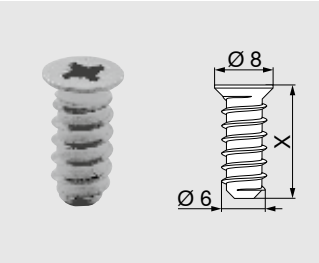

- Ø 6 mm
- Diametru de găurire Ø 5 mm
- Culoare: nichelat
- Material: oțel

Informații pentru comandă	
X (mm)	**Ø 6.0 mm**
10.0	**661.1000.HG**
11.5	**661.1150.HG**
13.0	**661.1300.HG**
14.5	**661.1450.HG**
20.0	**661.2000.HG**

Burghiu de centrare

- Ø 2.7 mm, lungime burghiu 70 mm
- Pentru pregăurire ți centrare la șuruburi pentru lemn Ø 3.5 mm
- Adâncime găurire până la 8 mm
- Material: oțel, călit

Informații pentru comandă	
Denumire	
Burghiu de centrare	**M01.ZZ03.01**
Burghiu de rezervă	**M01.ZZB3**

Pastilă amortizare cu lipire

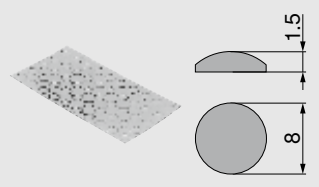

- Pentru reducerea zgomotului
- Culoare: natur
- Material: plastic

Informații pentru comandă	
Denumire	
Pastilă amortizare cu lipire	**993.710**

Pastilă amortizare cu găurire

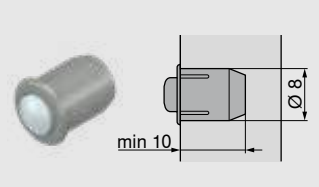

- Pentru reducerea zgomotului
- Rost front 2 mm
- Din 2 piese
- Culoare: gri RAL 9006 (gri-aluminiu)
- Material: plastic

Informații pentru comandă	
Denumire	
Pastilă amortizare cu găurire	993.706

Șurubelniță cu cap cruce

- PZ (Pozi) Mărimea 2
- Lungime lamă 100 mm
- Lungime totală 200 mm
- Mâner inscripționat Blum
- Culoare: negru/ portocaliu
- Material: material plastic/oțel

Informații pentru comandă	
Denumire	
Șurubelniță cu cap cruce	303.756.1

Șurubelniță cap drept

- Cu cap drept, dimensiune 1.0 x 5.5 mm
- Lungime tijă 125 mm
- Lungime totală 225 mm
- Mâner inscripționat Blum
- Culoare: negru/ portocaliu
- Material: material plastic/oțel

Informații pentru comandă	
Denumire	
Șurubelniță cu cap drept	314.928.1

Șurubelniță TORX

- Dimensiune TORX 20 (T20)
- Mâner inscripționat Blum
- Material: material plastic/oțel
- Culoare: negru/ portocaliu

Informații pentru comandă		
Lungime totală (mm)	**Lungime lamă (mm)**	
100	35	623.882.2
210	100	209.093.7

Proiectare

Șină de corp 750 – 40 kg

Lungime nominală NL (mm)

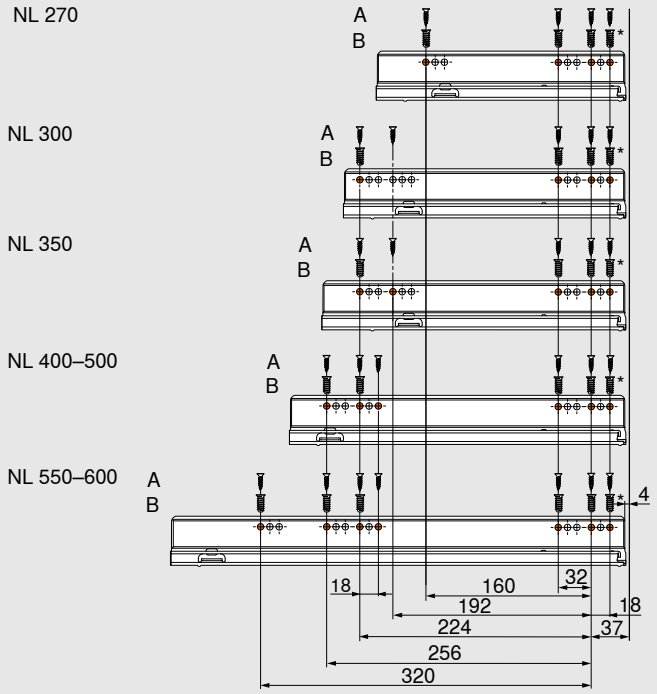

A	Șurub pentru lemn Ø 4 x 15 mm
B	Euroșurub Ø 6 x 14.5 mm, Nr. art. 661.1450.HG
*	Poate fi înlocuit cu un șurub pentru lemn de Ø 4 x 15 mm

Șină de corp 753 - 70 kg

Lungime nominală NL (mm)

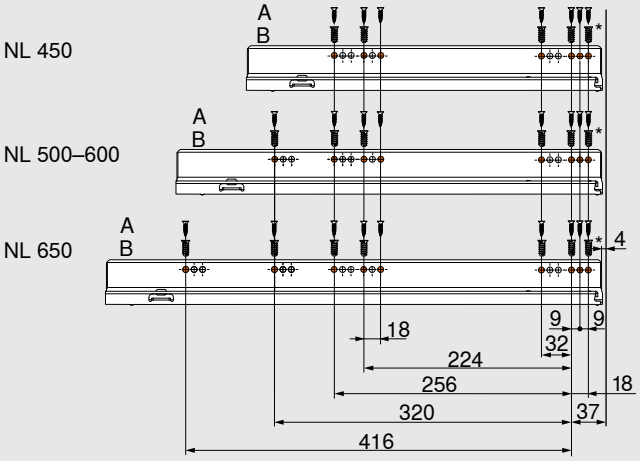

A	Șurub pentru lemn Ø 4 x 15 mm
B	Euroșurub Ø 6 x 14.5 mm, Nr. art. 661.1450.HG
*	Poate fi înlocuit cu un șurub pentru lemn de Ø 4 x 15 mm

BOXFIX plus

- Dispozitiv pneumatic pentru asamblarea de sertare și extrageri cu front înalt
- Tip de montare: șurub, opțional cleme
- Lungime nominală NL 270 - 650 mm
- Lățime corp KB 250 - 1200 mm
- Înălțimea spatelui de corp de până la 250 mm (lemn și oțel)
- Material: aluminiu/oțel

Informații pentru comandă	
BOXFIX plus	
	ZMM.2500

BOXFIX E-L

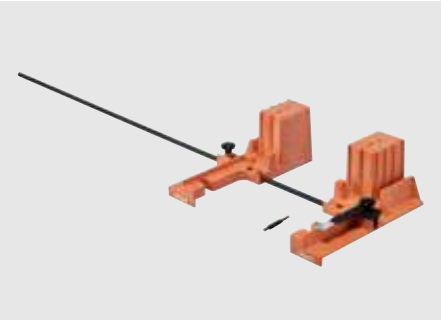

- Dispozitiv pentru asamblarea de sertare și extrageri cu front înalt
- Mod de montare: șuruburi
- Lungime nominală: 270 – 650 mm
- Lățime corp: 250 – 1200 mm
- Înălțimea spatelui de corp: până la 250 mm
- Material: material plastic/oțel
- BOXFIX pentru grosimea fundului de sertar de 18 mm la cerere

Informații pentru comandă	
BOXFIX E-L	
	ZML.0700.01

Șablon de punctare pentru LEGRABOX

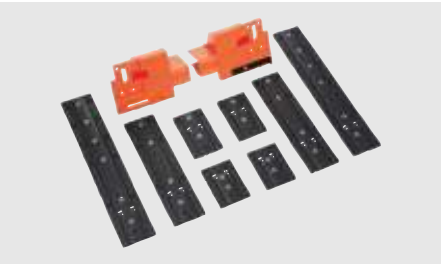

- Șablon pentru marcarea poziției de fixare pentru feronerii de front
- Material: material plastic/oțel

Informații pentru comandă	
Șablon de punctare pentru LEGRABOX	
	ZML.3710

Șablon de găurire pentru LEGRABOX-fund/ perete spate

- Șablon pentru pregăurirea pozițiilor de fixare la fundul sertarului (fixare laterala de sertar, fund de sertar și spate de sertar, fundul sertarului)
- Șablon pentru pregăurirea pozițiilor de fixare la spatelele de lemn (fixre spate de lemn, suport de spate)
- Material: material plastic/oțel

Informații pentru comandă	
Șablon de găurire pentru LEGRABOX-fund/ perete spate	
	ZML.7000

Aparat de fălțuit funduri de sertar

- Pentru producerea simplă și exactă a falțului pentru funduri de sertar LEGRABOX
- Lungime nominală: 270 – 650 mm

Informații pentru comandă	
Aparat de fălțuit funduri de sertar	
1050 W	M35.7200
1800 W	M35.7300

MINIPRESS top

- Calculează automat cotele de găurire exacte (în echiparea cu EASYSTICK)
- Riglă mobilă automatizată (axa X) pentru piese de mobilier cu o dimensiune de până la 2.681 mm
- Deplasare automatizată a capului de găurire (axa Y) de până la 350 mm
- Fixare a capului de găurire fără unelte
- Găurire verticală și montarea opțională a feroneriilor Blum
- Găurire orizontală opțională
- Schimbare rapidă a capetelor de găurire gata echipate cu burghie
- Găurire verticală și montarea opțională a feroneriilor Blum

Informații pentru comandă	
MINIPRESS top cu EASYSTICK	
Inclusiv HOZ	**M75E2000**
	M70E2000
MINIPRESS top fără EASYSTICK	
Inclusiv HOZ	**M75.2000**
	M70.2000

HOZ Sistem de găurire orizontal

MINIPRESS P

- Permite găurirea de fixare pentru cuplajul de front LEGRABOX, a șinelor de corp, precum și a fundului de sertare și a suporților de spate

Informații pentru comandă	
MINIPRESS P	
	M53.1050

EASYSTICK

- EASYSTICK este noul sistem de poziționare automatizat și ușor de reglat pentru mașini de găurit și montat feronerie
- Reglare fără unelte și determinare digitală a poziției de fixare pentru cuplaj de front LEGRABOX și a șinelor de corp
- Transferul datelor de proiectare de la configuratorul de corpuri cu ajutorul stickului USB direct la EASYSTICK
- Datele importate pentru producție și găurire se pot accesa și prelucra direct cu ajutorul scannerului de coduri de bare

Informații pentru comandă	
EASYSTICK	
Riglă	**MZD.2000**
Calculator	**MZD.5000**

Set pentru tăierea sticlei

Imagine simbol

- Set unelte de tăiere pentru scurtarea elementelor de inserție din sticlă

Informații pentru comandă	
Set pentru tăierea sticlei	
	65.8000
Compus din:	
1 x	Unealtă de tăiat sticlă
1 x	Lichid de tăiere
1 x	Pilă diamantată

Componente

Privire de ansamblu

Distanțier cu arc Blum

Distanțierul cu arc Blum asigură distanța de declanșare necesară, de 2 mm

Profil portant

Unitățile de antrenare se fixează pe profilul portant.

Suport pentru profil portant și capac de acoperire profil portant

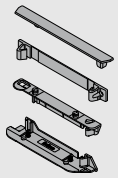

Aceste componente sunt utilizate pentru a fixa profilul portant pe traversa orizontală și/sau traversa verticală.

Profil suport orizontal

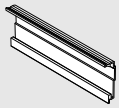

Pe profilul portant se montează unitatea de antrenare cu ajutorul adaptorului de profil portant.

Suport pentru profil portant

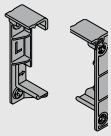

Aceste componente servesc la fixarea profilului portant orizontal.

Adaptor de profil portant pentru unitate de antrenare

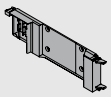

Acest adaptor este folosit pentru prinderea unității de antrenare pe profilul portant orizontal.

Unitate de antrenare

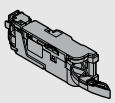

Unitatea de antrenare este livrată cu prelungitorul pârghiei de declanșare. În cazuri speciale, prelungitorul pârghiei de declanșare trebuie demontat, astfel încât unitatea de antrenare să poată fi instalată și pe un corp îngust (consultați informația pentru proiectare).

Cablu de repartizare SERVO-DRIVE de scurtat

Prin acest cablu sunt alimentate cu energie electrică corpurile respectiv unitățile de antrenare.
Tensiunea de lucru max. admisă este de 24 V.
Culoare negru.

Notă: acest cablu nu trebuie conectat direct la priză.

Nod de legătură

Aceste noduri realizează legătura electrică între cablul de repartizare SERVO-DRIVE și cablul profilului portant, respectiv sursa de alimentare SERVO-DRIVE.

Protecție pentru capăt de cablu

Protecția pentru capăt de cablu se atașează pe capetele de cablu „descoperite“.

Sursă de alimentare SERVO-DRIVE 24 W

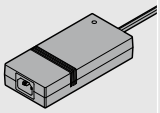

Sursa de alimentare SERVO-DRIVE poate fi utilizată peste tot în lume și modifică tensiunea de rețea specifică fiecărei țări în tensiune continuă de 24 V. În funcție de țara unde se utilizează, trebuie folosit un cablu pentru alimentare de la rețea cu ștecăr specific. Sursa de alimentare SERVO-DRIVE este utilizată pentru a alimenta mai multe unități de antrenare (sau întreaga bucătărie).

Cablu de rețea

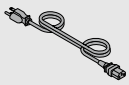

Sursa de alimentare SERVO-DRIVE de 24 W este alimentată prin intermediul acestui cablu.
Sunt disponibile ștecăre specifice țării.

Suport de sursă de alimentare

Montare pe fundul de corp

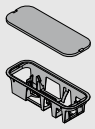

În suportul de sursă de alimentare cu „montare pe fundul de corp”, sursa de alimentare SERVO-DRIVE de pe capacul inferior de corp este în siguranță și ușor de depozitat în același timp.

Suport de sursă de alimentare

Montare pe perete

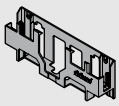

Dacă se dorește montarea sursei de alimentare SERVO-DRIVE pe perete, atunci se utilizează suportul de sursă de alimentare pentru „montare pe perete”.

Componente

Privire de ansamblu

Transformator pentru alimentare SERVO-DRIVE 12 W

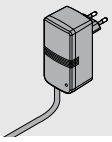

Sursa de alimentare cu ștecăr SERVO-DRIVE este utilizată pentru a alimenta numai o unitate de antrenare (aplicații individuale).

Reazem în vinclu simplu

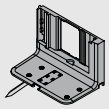

Reazemele în vinclu se pot utiliza în situații în care trebuie antrenate doar elemente cu extragere individuale, sau atunci când situația de montare nu permite montarea unui profil portant continuu în corp.

Reazem în vinclu pentru montare pe capacul superior cu adaptor pentru unitate de antrenare premontat

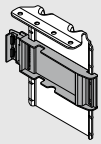

Pe adaptorul pentru reazemul în vinclu cu montare sus se fixează unitatea de antrenare.

Prelungitor pârghie

Împiedică coliziunea cu spatele metalic la LEGRABOX de la înălțimea M la o lățime interioară corp LW de 267 - 286 mm.

Accesorii

Protecție contra picăturilor de apă reazem în vinclu simplu

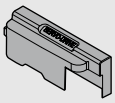

Protecția contra picăturilor de apă împiedică pătrunderea apei în unitatea de antrenare.
Adecvat pentru aplicație cu reazem în vinclu simplu.

Protecție contra picăturilor de apă pentru aplicații orizontale

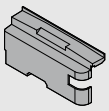

Protecția contra picăturilor de apă împiedică pătrunderea apei în unitatea de antrenare.
Adecvat pentru aplicație cu profil portant orizontal.

Accesorii

Suport de cablu

Suportul de cablu permite o așezare sigură și ordonată a cablului de repartizare.

Stabilizare front/fund de sertar

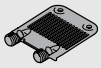

Pentru stabilizarea fundurilor de sertar late.
Consolidează legătura între fund și front.

Cablu de sincronizare

Cu cablul de sincronizare, două unități de antrenare pot fi conectate și sincronizate între ele.

COMBOX

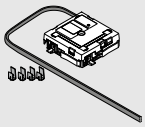

Pentru evitarea coliziunii la utilizarea SERVO-DRIVE în situație corpului de colț.

Adecvat de la unitatea de antrenare Z10A3000.02

Cablu de comunicație

Face legătura între două unități de antrenare care trebuie să se declanșeze simultan.

Ajutor pentru montare

Fără pregăurire, autoadeziv pentru poziționarea unității SERVO-DRIVE uno.

Protecție la transport

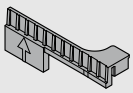

Servește ca protecție la transportul setului SERVO-DRIVE uno și trebuie îndepărtat înainte de utilizare.

Corp standard cu traversă orizontală sau verticală

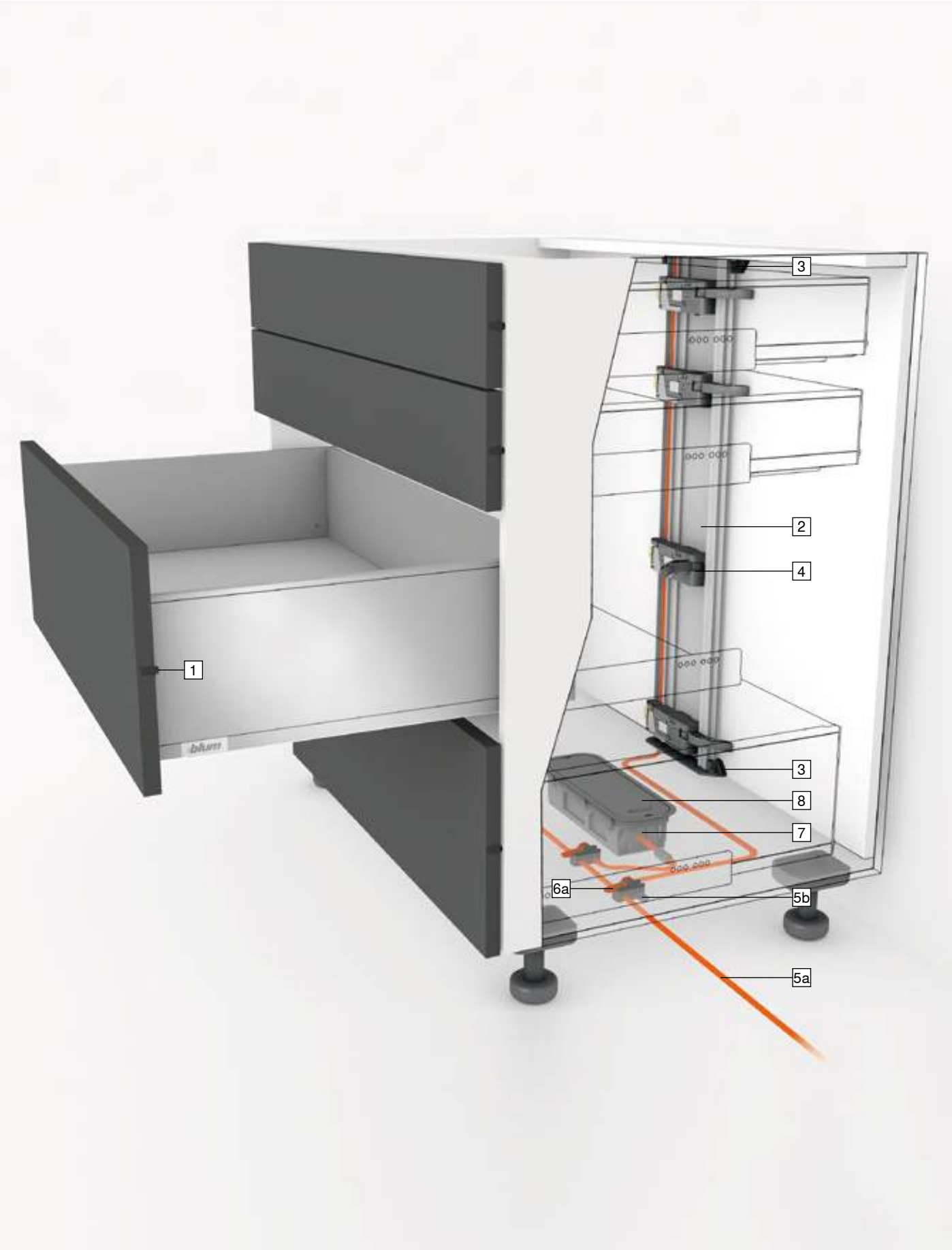

Corp standard cu traversă orizontală sau verticală

Produs

Descriere

- Sistem electric de susținere la deschidere compatibil cu BLUMOTION pentru închidere lină și silențioasă
- Cu profil portant vertical
- Nu există prindere fixă între unitatea de antrenare și sertar
- Sertarele/extragerile nu necesită prelucrări suplimentare
- Montare fără unelte
- Cablare simplă
- Adâncime de montare redusă

Cablare

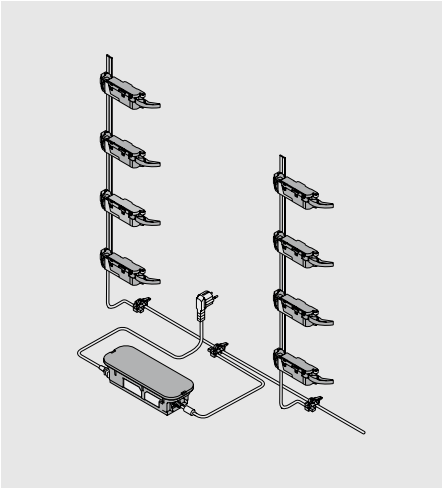

Informații pentru comandă

1	Distanțier cu arc Blum	
	Ø (mm)	
	5	993.0530
	8	993.0830.01
Până la înălțimea frontului de 300 mm utilizați 2 bucăți		
De la înălțimea frontului de 300 mm utilizați 4 bucăți		
În cazul șinei de corp pentru LEGRABOX de 70 kg, utilizați 4 bucăți		

2	Profil portant		
	Lungime (mm)	Cablu	
	650	●	Z10T650AA
	700	●	Z10T700AA
	710	●	Z10T710AA
	750	●	Z10T750AA
	800	●	Z10T800AA
	1170	–	Z10T1170A
Profil portant din aluminiu pentru debitare			

Tăiere	Înălțime interioară LH - 10 mm
●	Cu cablu
–	Fără cablu

3	Suport de profil portant sus/jos		
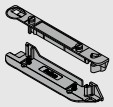	Traversă construcție orizontală		
	Culoare	Material	
	R7037	Plastic	Z10D01E0.01

Alternativa

-	Suport de profil portant jos/spate		
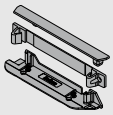	Traversă construcție verticală		
	Culoare	Material	
	R7037	Plastic	Z10D01EA.01
Inclusiv capac de acoperire a profilului portant			

4	Unitate de antrenare		
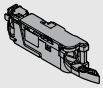	Culoare	Material	
	R7037	Plastic	Z10A3000.03
Inclusiv prelungirea pârghiei premontată			

-	Prelungitor pârghie	
	Culoare	
	S	Z10A3006
Spate de sertar din oțel		
Necesar la o înălțime M și la o lățime interioară a corpului LW de 267 - 286 mm		

Culoare	
R7037	RAL 7037 gri închis
S	Negru

Corp standard cu traversă orizontală sau verticală

Informații pentru comandă

5	Cablu de repartizare SERVO-DRIVE și protecție pentru capăt de cablu		
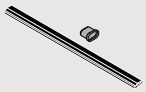	**Culoare**	**Lungime (m)**	
	S	8	**Z10K800AE**

Compus din:		
5a	1 x	Cablu de repartizare SERVO-DRIVE
5b	5 x	Protecție pentru capăt de cablu

Utilizabil ca și cablu de repartizare, cablu de legătură pe profilul portant, cablu de comunicare

De scurtat

6	Noduri de legătură și protecție pentru capăt de cablu		
	Culoare	**Material**	
	S	Plastic	**Z10V100E.01**

Compus din:		
6a	1 x	Nod de legătură
5b	2 x	Protecție pentru capăt de cablu

7	Sursă de alimentare SERVO-DRIVE 24 W			
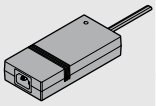	**A**	**Z10NE030A**	**F**	**Z10NE030F**
	B	**Z10NE030B**	**G**	**Z10NE030G**
	C	**Z10NE030C**	**H**	**Z10NE030H**
	D	**Z10NE030D**	**J**	**Z10NE030J**
	E	**Z10NE030E**		

Inclusiv manual de utilizare și instrucțiuni de montare

Fără cablu de rețea

Pachet de limbi			
A	DE, EN, FR, IT, NL	**F**	BG, ET, LT, LV, RO, RU
B	DA, EN, FI, NO, SV	**G**	EN, ES, FR
C	EL, EN, HR, SL, SR, TR	**H**	EN, ZH
D	EN, ES, FR, IT, PT	**J**	JA
E	CS, HU, PL, SK		

Denumiri de limbă conform ISO-639

-	Cablu de rețea			
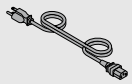	**Piață**		**Piață**	
	AR	**Z10M200A**	JP	**Z10M200J**
	UK	**Z10M200B**	AU	**Z10M200K**
	CH	**Z10M200C**	CL	**Z10M200L**
	DK	**Z10M200D**	CN	**Z10M200N**
	Europa	**Z10M200E**	BR	**Z10M200S.01**
	Europa [1]	**Z10M200E.OS**	TW	**Z10M200T**
	IN	**Z10M200H**	US, CA	**Z10M200U**
	IL	**Z10M200I**	ZA	**Z10M200Z**

Lungime 2 m, inclusiv ștecăr

[1] Fără ștecăr

8	Suport de sursă de alimentare		
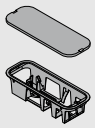	Montare pe fundul de corp		
	Culoare	**Material**	
	R7037	Plastic	**Z10NG000**

Inclusiv capac

Pentru sursă de alimentare SERVO-DRIVE 24 W

Alternativa

-	Suport de sursă de alimentare		
	Montare pe perete		
	Culoare	**Material**	
	WGR	Plastic	**Z10NG120**

Pentru sursă de alimentare SERVO-DRIVE 24 W

Accesorii

-	Suport de cablu		
	Culoare	**Material**	
	W	Plastic	**Z10K0009**

De exemplu, pentru fixarea cablului de repartizare SERVO-DRIVE

-	Stabilizare front/fund de sertar		
	Culoare	**Material**	
	R7037	Plastic	**Z96.10E1**

-	Cablu de sincronizare	
	Lungime (mm)	
	80	**Z10K008S**
	500	**Z10K050S**
	1200	**Z10K120S**
	1600	**Z10K160S**

Face legătura între două unități de antrenare care trebuie să se declanșeze simultan

-	Set COMBOX		
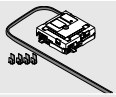	**Culoare**	**Material**	
	S	Plastic	**Z10ZC00A**

Pentru evitarea coliziunii fronturilor în cazul folosirii SERVO-DRIVE în situații de configurații pe colț

Adecvat de la unitatea de antrenare Z10A3000.02

Compatibil cu Z10K300A

Inclusiv toate componentele de montare și cablare

Culoare	
R7037	RAL 7037 gri închis
S	Negru
W	Alb
WGR	Gri alb

Corp standard - construcție cu traversă orizontală

Proiectare

Corp

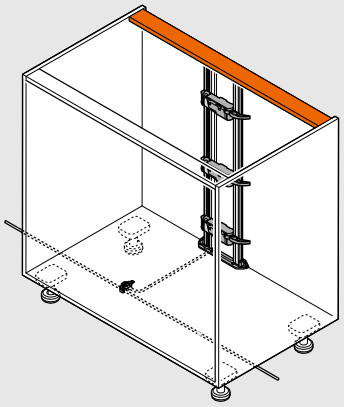

Poziția unității de antrenare

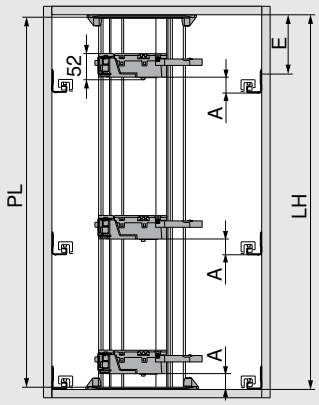

PL = LH - 10 mm

Rotunjiți în jos până la următoarea zecimală

LH Înălțime interioară corp

PL Lungime profil portant

A Distanță de la marginea inferioară a șinei de corp până la marginea inferioară a unității de antrenare

E Distanță între marginea inferioară a capacului superior al corpului și pozițiile de fixare ale șinelor corpului

Poziția unității de antrenare

Spate de sertar	Înălțimea spatelui	Lățime interioară corp LW (mm)							
		242–266		267–286		287–316		≥ 317	
		A (mm)	E min. (mm)	A (mm)	E min. (mm)	A (mm)	E min. (mm)	A (mm)	E min. (mm)
Spate de lemn	N	–	–	45	61	45	61	45	61
	M | K | C | F	–	–	45	69	45	69	45	69
Spate de sertar din oțel	N	–	–	–	–	–	–	–	–
	M | K | C | F	–	–	45	69	45	69	45	69

A Distanță de la marginea inferioară a șinei de corp până la marginea inferioară a unității de antrenare

E Distanță între marginea inferioară a capacului superior al corpului și pozițiile de fixare ale șinelor corpului

– Imposibil

Cote de găurire - Capac inferior de corp | Traversă

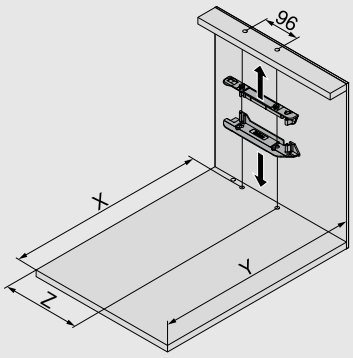

Spate de sertar	X (mm)	Y (mm)
Spate de lemn	NL + 19	NL + 33
Spate de sertar din oțel	NL + 2	NL + 16

NL Lungime nominală

X Poziție de găurire

Y Spațiu minim necesar

Z Cotă gaură de fixare

Cu această poziție de montare a profilului portant, atât extragerile încadrate, cât și extragerile cu front aplicat pot fi deschise prin tragere și prin apăsare

Spate de sertar	Înălțimea spatelui	Lățime interioară corp LW (mm)										
		242–266		267–286			287–316		317–386		≥ 387	
		Z (mm)	H.	Z (mm)	H.	Ha.	Z (mm)	H.	Z (mm)	H.	Z (mm)	H.
Spate de lemn	N	–	–	184	●	–	184	●	184	●	LW / 2	●
	M | K | C | F	–	–	184	●	–	184	●	184	●	LW / 2	●
Spate de sertar din oțel	N	–	–	–	–	–	–	–	–	–	–	–
	M | K | C | F	–	–	184	✖	●	184	●	184	●	LW / 2	●

H. Prelungitor de pârghie

Ha. Prelungitor pârghie

Z Cotă gaură de fixare

● Necesar

– Imposibil

✖ Eliminare

Corp standard – traversă verticală

Proiectare

Corp

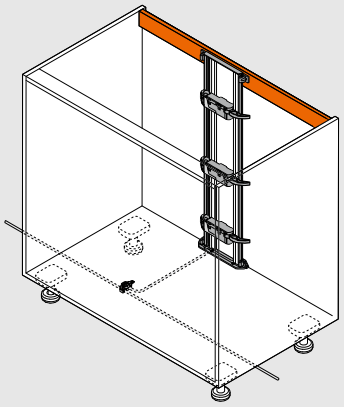

Poziția unității de antrenare

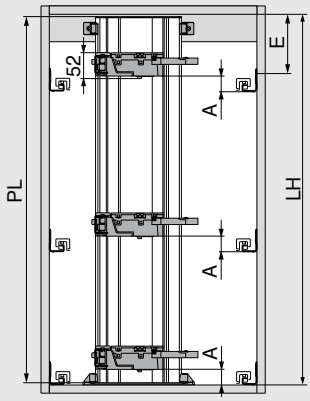

PL = LH - 10 mm

Rotunjiți în jos până la următoare zecimală

LH Înălțime interioară corp

PL Lungime profil portant

A Distanță de la marginea inferioară a șinei de corp până la marginea inferioară a unității de antrenare

E Distanță între marginea inferioară a capacului superior al corpului și pozițiile de fixare ale șinelor corpului

Poziția unității de antrenare

Spate de sertar	Înălțimea spatelui	Lățime interioară corp LW (mm)							
		242–266		267–286		287–316		≥ 317	
		A (mm)	E min. (mm)	A (mm)	E min. (mm)	A (mm)	E min. (mm)	A (mm)	E min. (mm)
Spate de lemn	N	–	–	45	61	45	61	45	61
	M | K | C | F	–	–	45	69	45	69	45	69
Spate de sertar din oțel	N	–	–	–	–	–	–	–	–
	M | K | C | F	–	–	45	69	45	69	45	69

A Distanță de la marginea inferioară a șinei de corp până la marginea inferioară a unității de antrenare

E Distanță între marginea inferioară a capacului superior al corpului și pozițiile de fixare ale șinelor corpului

– Imposibil

Cote de găurire - Capac inferior de corp | Traversă

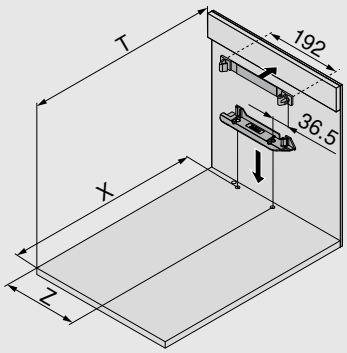

Spate de sertar	X (mm)	T (mm)
Spate de lemn	NL + 19	NL + 34
Spate de sertar din oțel	NL + 2	NL + 17

NL Lungime nominală

T Poziție cantul de front – traversă

X Poziție de găurire

Z Cotă gaură de fixare

Cu această poziție de montare a profilului portant, atât extragerile încadrate, cât și extragerile cu front aplicat pot fi deschise prin tragere și prin apăsare

Spate de sertar	Înălțimea spatelui	Lățime interioară corp LW (mm)										
		242–266		267–286			287–316		317–386		≥ 387	
		Z (mm)	H.	Z (mm)	H.	Ha.	Z (mm)	H.	Z (mm)	H.	Z (mm)	H.
Spate de lemn	N	–	–	184	●	–	184	●	184	●	LW / 2	●
	M | K | C | F	–	–	184	●	–	184	●	184	●	LW / 2	●
Spate de sertar din oțel	N	–	–	–	–	–	–	–	–	–	–	–
	M | K | C | F	–	–	184	✖	●	184	●	184	●	LW / 2	●

H. Prelungitor de pârghie

Ha. Prelungitor pârghie

Z Cotă gaură de fixare

● Necesar

– Imposibil

✖ Eliminare

Corp standard - traversă orizontală/verticală

Proiectare

Capacul inferior de corp – Schemă de găurire

Cablare pe jos	Cablare prin spate
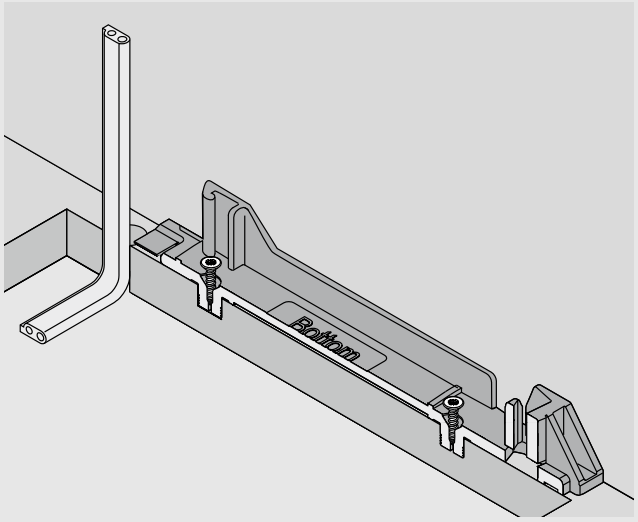	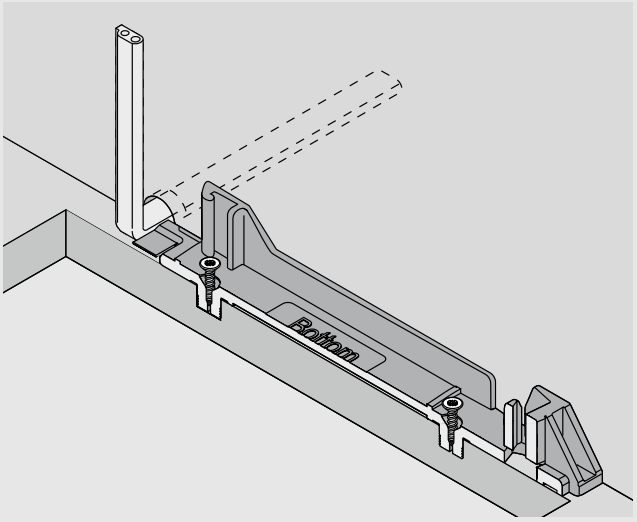
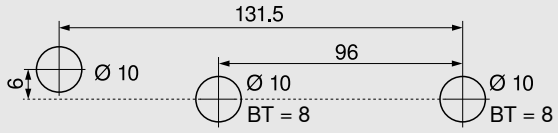	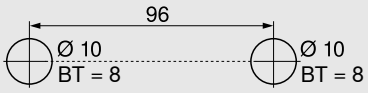
Cote de găurire alternative pentru MINIPRESS top și MINIPRESS	
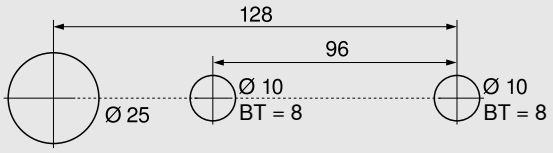	

BT Adâncime de găurire

Prelucrare front

Distanțier Blum cu arc

Consultați pagina 113

SPACE TOWER

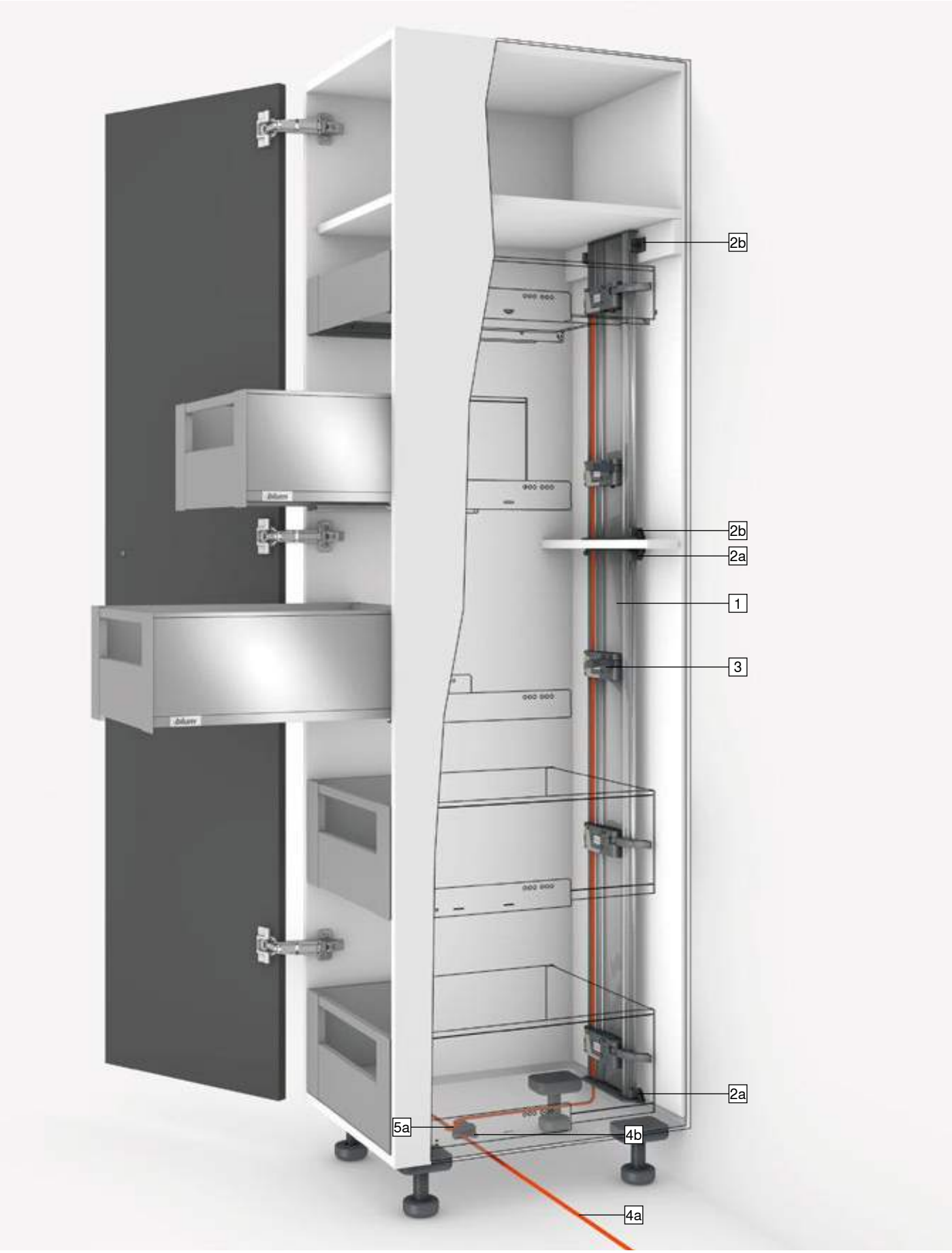

SPACE TOWER

Produs

Descriere

- Sistem electric de susținere la deschidere compatibil cu BLUMOTION pentru închidere lină și silențioasă
- Cu profil portant vertical
- Nu există prindere fixă între unitatea de antrenare și sertar
- Sertarele/extragerile nu necesită prelucrări suplimentare
- Montare fără unelte
- Cablare simplă
- Adâncime de montare redusă

Cablare

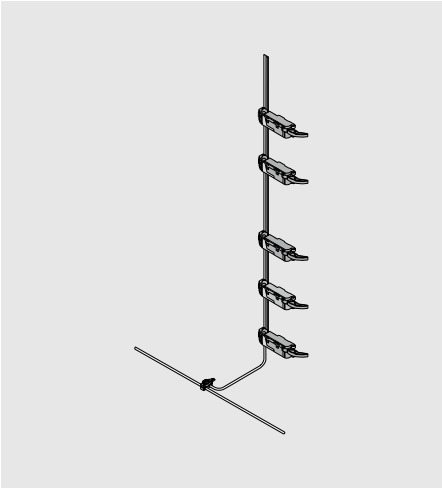

Informații pentru comandă

1	Profil portant		
	Lungime (mm)	**Cablu**	
	650	●	Z10T650AA
	700	●	Z10T700AA
	710	●	Z10T710AA
	750	●	Z10T750AA
	800	●	Z10T800AA
	1170	–	Z10T1170A
Profil portant din aluminiu pentru debitare			
Tăiere	Înălțime interioară LH - 10 mm		
●	Cu cablu		
–	Fără cablu		

2a	Suport de profil portant sus/jos		
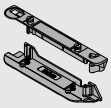	Traversă construcție orizontală		
	Culoare	**Material**	
	R7037	Plastic	Z10D01E0.01

Alternativa 2a

2b	Suport de profil portant jos/spate		
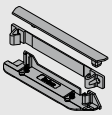	Traversă construcție verticală		
	Culoare	**Material**	
	R7037	Plastic	Z10D01EA.01
Inclusiv capac de acoperire a profilului portant			

3	Unitate de antrenare		
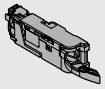	**Culoare**	**Material**	
	R7037	Plastic	Z10A3000.03
Inclusiv prelungirea pârghiei premontată			

-	Prelungitor pârghie	
	Culoare	
	S	Z10A3006
Spate de sertar din oțel		
Necesar la o înălțime M și la o lățime interioară a corpului LW de 267 - 286 mm		

4	Cablu de repartizare SERVO-DRIVE și protecție pentru capăt de cablu		
	Culoare	**Lungime (m)**	
	S	8	Z10K800AE
Compus din:			
4a	1 x	Cablu de repartizare SERVO-DRIVE	
4b	5 x	Protecție pentru capăt de cablu	
Utilizabil ca și cablu de repartizare, cablu de legătură pe profilul portant, cablu de comunicare			
De scurtat			

5	Noduri de legătură și protecție pentru capătul de cablu		
	Culoare	**Material**	
	S	Plastic	Z10V100E.01
Compus din:			
5a	1 x	Nod de legătură	
4b	2 x	Protecție pentru capăt de cablu	

Culoare	
R7037	RAL 7037 gri închis
S	Negru

SPACE TOWER

Informații pentru comandă

-	Sursă de alimentare SERVO-DRIVE 24 W			
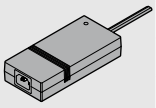	A	Z10NE030A	F	Z10NE030F
	B	Z10NE030B	G	Z10NE030G
	C	Z10NE030C	H	Z10NE030H
	D	Z10NE030D	J	Z10NE030J
	E	Z10NE030E		
Inclusiv manual de utilizare și instrucțiuni de montare				
Fără cablu de rețea				
Pachet de limbi				
A	DE, EN, FR, IT, NL	**F**	BG, ET, LT, LV, RO, RU	
B	DA, EN, FI, NO, SV	**G**	EN, ES, FR	
C	EL, EN, HR, SL, SR, TR	**H**	EN, ZH	
D	EN, ES, FR, IT, PT	**J**	JA	
E	CS, HU, PL, SK			
Denumiri de limbă conform ISO-639				

-	Cablu de rețea			
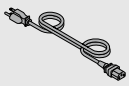	**Piață**		**Piață**	
	AR	Z10M200A	JP	Z10M200J
	UK	Z10M200B	AU	Z10M200K
	CH	Z10M200C	CL	Z10M200L
	DK	Z10M200D	CN	Z10M200N
	Europa	Z10M200E	BR	Z10M200S.01
	Europa [1]	Z10M200E.OS	TW	Z10M200T
	IN	Z10M200H	US, CA	Z10M200U
	IL	Z10M200I	ZA	Z10M200Z
Lungime 2 m, inclusiv ștecher				
[1] Fără ștecăr				

-	Suport de sursă de alimentare		
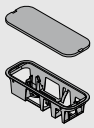	Montare pe fundul de corp		
	Culoare	**Material**	
	R7037	Plastic	Z10NG000
Inclusiv capac			
Pentru sursă de alimentare SERVO-DRIVE 24 W			

Alternativa

-	Suport de sursă de alimentare		
	Montare pe perete		
	Culoare	**Material**	
	WGR	Plastic	Z10NG120
Pentru sursă de alimentare SERVO-DRIVE 24 W			

Accesorii

-	Suport de cablu		
	Culoare	**Material**	
	W	Plastic	Z10K0009
De exemplu, pentru fixarea cablului de repartizare SERVO-DRIVE			

Culoare	
R7037	RAL 7037 gri închis
W	Alb
WGR	Gri alb

SPACE TOWER – Profil portant superior

Proiectare

Corp

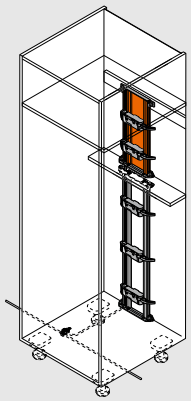

Poziția unității de antrenare

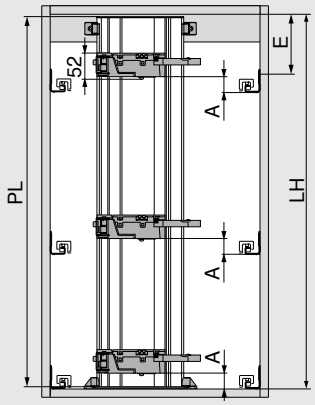

PL = LH - 10 mm

Rotunjiți în jos până la următoare zecimală

LH Înălțime interioară corp

PL Lungime profil portant

A Distanță de la marginea inferioară a șinei de corp până la marginea inferioară a unității de antrenare

E Distanță între marginea inferioară a capacului superior al corpului și pozițiile de fixare ale șinelor corpului

Poziția unității de antrenare

Spate de sertar	Înălțimea spatelui	Lățime interioară corp LW (mm)							
		242–266		267–286		287–316		≥ 317	
		A (mm)	E min. (mm)	A (mm)	E min. (mm)	A (mm)	E min. (mm)	A (mm)	E min. (mm)
Spate de lemn	N	–	–	45	61	45	61	45	61
	M | K | C | F	–	–	45	69	45	69	45	69
Spate de sertar din oțel	N	–	–	–	–	–	–	–	–
	M | K | C | F	–	–	45	69	45	69	45	69

A Distanță de la marginea inferioară a șinei de corp până la marginea inferioară a unității de antrenare

E Distanță între marginea inferioară a capacului superior al corpului și pozițiile de fixare ale șinelor corpului

– Imposibil

Cote de găurire - Capac inferior de corp | Traversă

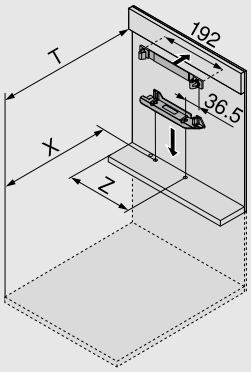

Spate de sertar	X (mm)	T (mm)
Spate de lemn	NL + 19	NL + 34
Spate de sertar din oțel	NL + 2	NL + 17

NL Lungime nominală

T Poziție cantul de front – traversă

X Poziție de găurire

Z Cotă gaură de fixare

Cu această poziție de montare a profilului portant, atât extragerile încadrate, cât și extragerile cu front aplicat pot fi deschise prin tragere și prin apăsare

Spate de sertar	Înălțimea spatelui	Lățime interioară corp LW (mm)										
		242–266		267–286			287–316		317–386		≥ 387	
		Z (mm)	H.	Z (mm)	H.	Ha.	Z (mm)	H.	Z (mm)	H.	Z (mm)	H.
Spate de lemn	N	–	–	184	●	–	184	●	184	●	LW / 2	●
	M | K | C | F	–	–	184	●	–	184	●	184	●	LW / 2	●
Spate de sertar din oțel	N	–	–	–	–	–	–	–	–	–	–	–
	M | K | C | F	–	–	184	✖	●	184	●	184	●	LW / 2	●

H. Prelungitor de pârghie

Ha. Prelungitor pârghie

Z Cotă gaură de fixare

● Necesar

– Imposibil

✖ Eliminare

SPACE TOWER – Profil portant în partea inferioară

Proiectare

Corp

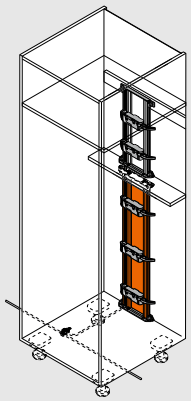

Poziția unității de antrenare

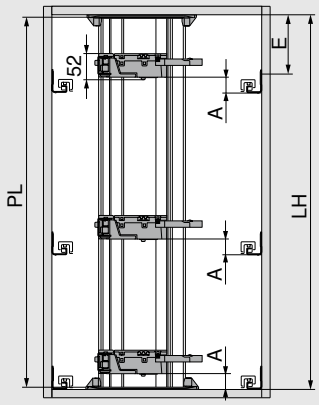

PL = LH - 10 mm

Rotunjiți în jos până la următoare zecimală

LH Înălțime interioară corp

PL Lungime profil portant

A Distanță de la marginea inferioară a șinei de corp până la marginea inferioară a unității de antrenare

E Distanță între marginea inferioară a capacului superior al corpului și pozițiile de fixare ale șinelor corpului

Poziția unității de antrenare

Spate de sertar	Înălțimea spatelui	Lățime interioară corp LW (mm)							
		242–266		267–286		287–316		≥ 317	
		A (mm)	E min. (mm)	A (mm)	E min. (mm)	A (mm)	E min. (mm)	A (mm)	E min. (mm)
Spate de lemn	N	–	–	45	61	45	61	45	61
	M | K | C | F	–	–	45	69	45	69	45	69
Spate de sertar din oțel	N	–	–	–	–	–	–	–	–
	M | K | C | F	–	–	45	69	45	69	45	69

A Distanță de la marginea inferioară a șinei de corp până la marginea inferioară a unității de antrenare

E Distanță între marginea inferioară a capacului superior al corpului și pozițiile de fixare ale șinelor corpului

– Imposibil

Cote de găurire - Capac inferior de corp | Traversă

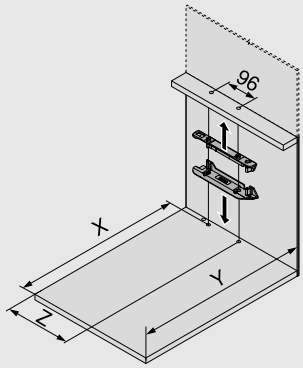

Spate de sertar	X (mm)	Y (mm)
Spate de lemn	NL + 19	NL + 33
Spate de sertar din oțel	NL + 2	NL + 16

NL Lungime nominală

X Poziție de găurire

Y Spațiu minim necesar

Z Cotă gaură de fixare

Cu această poziție de montare a profilului portant, atât extragerile încadrate, cât și extragerile cu front aplicat pot fi deschise prin tragere și prin apăsare

Spate de sertar	Înălțimea spatelui	Lățime interioară corp LW (mm)										
		242–266		267–286			287–316		317–386		≥ 387	
		Z (mm)	H.	Z (mm)	H.	Ha.	Z (mm)	H.	Z (mm)	H.	Z (mm)	H.
Spate de lemn	N	–	–	184	●	–	184	●	184	●	LW / 2	●
	M | K | C | F	–	–	184	●	–	184	●	184	●	LW / 2	●
Spate de sertar din oțel	N	–	–	–	–	–	–	–	–	–	–	–
	M | K | C | F	–	–	184	✖	●	184	●	184	●	LW / 2	●

H. Prelungitor de pârghie

Ha. Prelungitor pârghie

Z Cotă gaură de fixare

● Necesar

– Imposibil

✖ Eliminare

SPACE TOWER - Profil portant în partea superioară/inferioară

Proiectare

Capacul inferior de corp – Schemă de găurire

Cablare pe jos

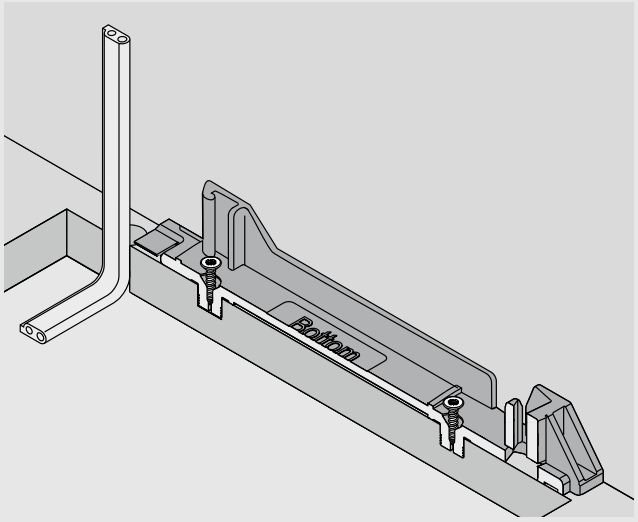

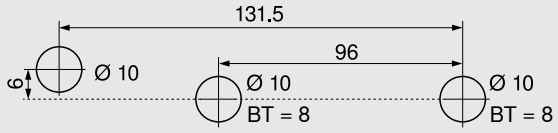

Cote de găurire alternative pentru MINIPRESS top și MINIPRESS

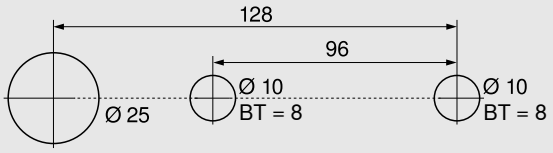

Cablare prin spate

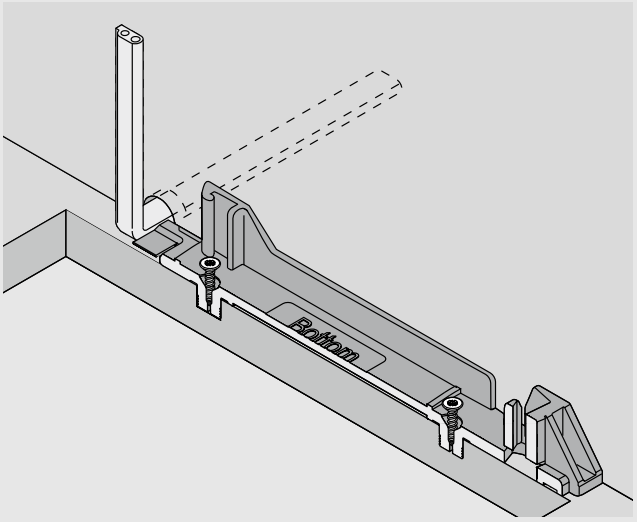

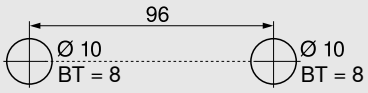

BT Adâncime de găurire

Prelucrare front

Distanțier Blum cu arc

Consultați pagina 113

Dulapul de sub chiuvetă

Dulapul de sub chiuvetă

Produs

Descriere

- Sistem electric de susținere la deschidere compatibil cu BLUMOTION pentru închidere lină și silențioasă
- Cu reazem în vinclu
- Nu există prindere fixă între unitatea de antrenare și sertar
- Sertarele/extragerile nu necesită prelucrări suplimentare
- Montare rapidă a componentelor premontate

Cablare

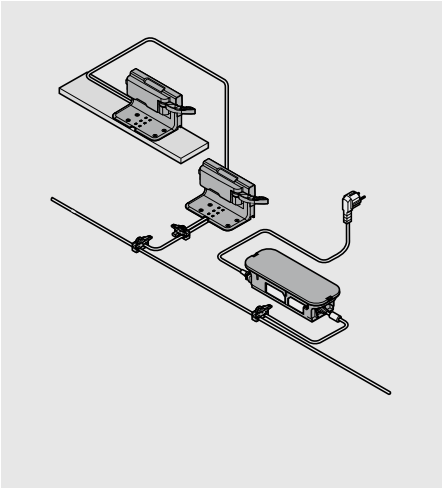

Informații pentru comandă

1	Distanțier cu arc Blum	
	Ø (mm)	
	5	993.0530
	8	993.0830.01
Până la înălțimea frontului de 300 mm utilizați 2 bucăți		
De la înălțimea frontului de 300 mm utilizați 4 bucăți		
În cazul șinei de corp pentru LEGRABOX de 70 kg, utilizați 4 bucăți		

2	Reazem în vinclu simplu		
	Culoare	Material	
	R7037	Plastic	Z10D0311

3	Unitate de antrenare		
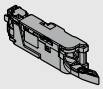	Culoare	Material	
	R7037	Plastic	Z10A3000.03
Inclusiv prelungirea pârghiei premontată			

4	Protecție contra picăturilor de apă		
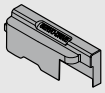	Culoare	Material	
	R7037	Plastic	Z10D0316

5	Cablu de repartizare SERVO-DRIVE și protecție pentru capăt de cablu		
	Culoare	Lungime (m)	
	S	8	Z10K800AE
Compus din:			
5a	1 x	Cablu de repartizare SERVO-DRIVE	
5b	5 x	Protecție pentru capăt de cablu	
Utilizabil ca și cablu de repartizare, cablu de legătură pe profilul portant, cablu de comunicare			
De scurtat			

6	Noduri de legătură și protecție pentru capăt de cablu		
	Culoare	Material	
	S	Plastic	Z10V100E.01
Compus din:			
6a	1 x	Nod de legătură	
5b	2 x	Protecție pentru capăt de cablu	

Culoare	
R7037	RAL 7037 gri închis
S	Negru

Dulapul de sub chiuvetă

Informații pentru comandă

7	Sursă de alimentare SERVO-DRIVE 24 W			
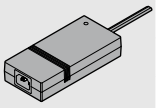	A	Z10NE030A	F	Z10NE030F
	B	Z10NE030B	G	Z10NE030G
	C	Z10NE030C	H	Z10NE030H
	D	Z10NE030D	J	Z10NE030J
	E	Z10NE030E		
Inclusiv manual de utilizare și instrucțiuni de montare				
Fără cablu de rețea				
Pachet de limbi				
A	DE, EN, FR, IT, NL	F	BG, ET, LT, LV, RO, RU	
B	DA, EN, FI, NO, SV	G	EN, ES, FR	
C	EL, EN, HR, SL, SR, TR	H	EN, ZH	
D	EN, ES, FR, IT, PT	J	JA	
E	CS, HU, PL, SK			
Denumiri de limbă conform ISO-639				

8	Cablu de rețea			
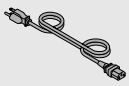	**Piață**		**Piață**	
	AR	Z10M200A	JP	Z10M200J
	UK	Z10M200B	AU	Z10M200K
	CH	Z10M200C	CL	Z10M200L
	DK	Z10M200D	CN	Z10M200N
	Europa	Z10M200E	BR	Z10M200S.01
	Europa [1]	Z10M200E.OS	TW	Z10M200T
	IN	Z10M200H	US, CA	Z10M200U
	IL	Z10M200I	ZA	Z10M200Z
Lungime 2 m, inclusiv ștecher				
[1] Fără ștecăr				

-	Suport de sursă de alimentare		
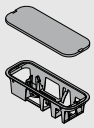	Montare pe fundul de corp		
	Culoare	**Material**	
	R7037	Plastic	Z10NG000
Inclusiv capac			
Pentru sursă de alimentare SERVO-DRIVE 24 W			

Alternativa

9	Suport de sursă de alimentare		
	Montare pe perete		
	Culoare	**Material**	
	WGR	Plastic	Z10NG120
Pentru sursă de alimentare SERVO-DRIVE 24 W			

Accesorii

-	Suport de cablu		
	Culoare	**Material**	
	W	Plastic	Z10K0009
De exemplu, pentru fixarea cablului de repartizare SERVO-DRIVE			

-	Stabilizare front/fund de sertar		
	Culoare	**Material**	
	R7037	Plastic	Z96.10E1

Culoare	
R7037	RAL 7037 gri închis
W	Alb
WGR	Gri alb

Dulap sub chiuvetă – traversă – reazem în vinclu simplu

Proiectare

Corp

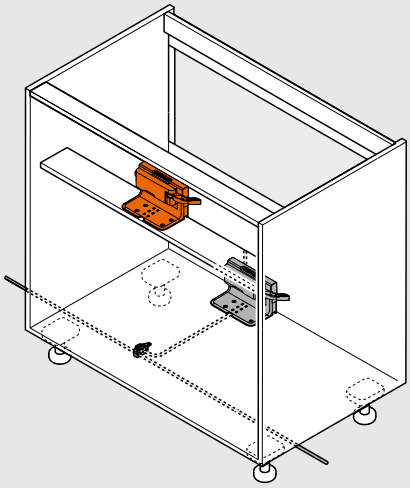

Poziția unității de antrenare

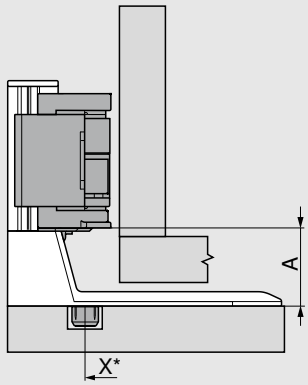

X Poziție de găurire

A Distanță între marginea din față a reazemului în vinclu până la marginea din față a unității de antrenare

* Măsurat de la cantul din față a corpului

Spate de sertar	Înălțimea spatelui	A (mm)
Piesă intermediară	N | M | K | C | F	45

Recomandare

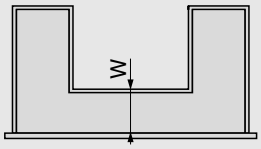

W Distanță de la cantul frontului în parte interioară a sertarului până la piesa intermediară

Recomandarea noastră pentru o utilizare eficientă a spațiilor de depozitare
Lungime nominală NL laterală de sertar la exterior - lungime nominală NL laterală de sertar la interior = min. 150 mm

Cote de găurire - Traversă

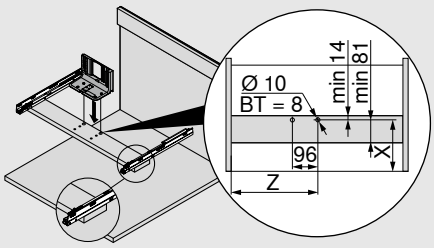

Spate de sertar	Înălțimea spatelui	Lățime interioară corp LW (mm) ≥ 387	
		Lungime nominală NL exterior (mm) 450–600	
		X (mm)	Z (mm)
Piesă interme-diară	N | M | K | C | F	W + 27	LW / 2

W Distanță de la cantul frontului în parte interioară a sertarului până la piesa intermediară

BT Adâncime de găurire

X Poziție de găurire

Z Cotă gaură de fixare

Dulap sub chiuvetă – parte inferioară corp – reazem în vinclu simplu

Proiectare

Corp

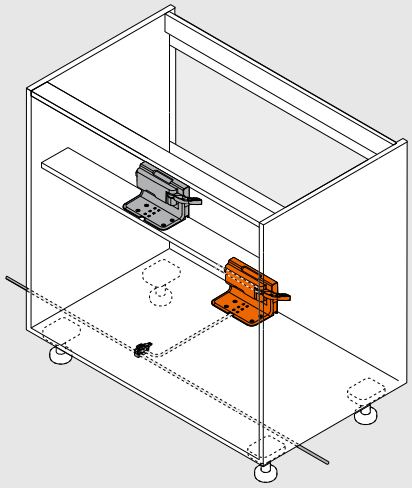

Poziția unității de antrenare

Spate de lemn	Spate de sertar din oțel		
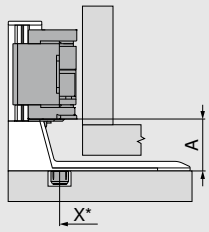	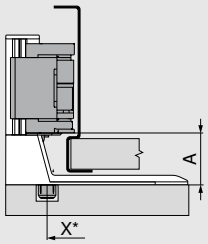	X	Poziție de găurire
		A	Distanță între marginea din față a reazemului în vinclu până la marginea din față a unitații de antrenare
		*	Măsurat de la cantul din față a corpului

		LW (mm)
		≥ 387
Spate de sertar	**Înălțimea spatelui**	**A (mm)**
Spate de lemn	N | M | K | C | F	45
Spate de sertar din oțel	N	-
	M | K | C | F	45
LW Lățime interioară corp		

Cote de găurire - Capac inferior de corp

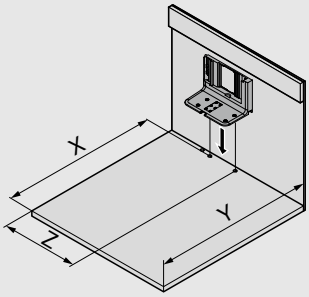

Spate de sertar	X (mm)	Y (mm)	Z (mm)
Spate de lemn	NL + 19	NL + 35	LW / 2
Spate de sertar din oțel	NL + 2	NL + 18	LW / 2
LW Lățime interioară corp			
NL Lungime nominală			
X Poziție de găurire			
Y Spațiu minim necesar			
Z Cotă gaură de fixare			

Dulap sub chiuvetă – parte inferioară corp – reazem în vinclu simplu

Proiectare

Capacul inferior de corp – Schemă de găurire

Cablare pe jos

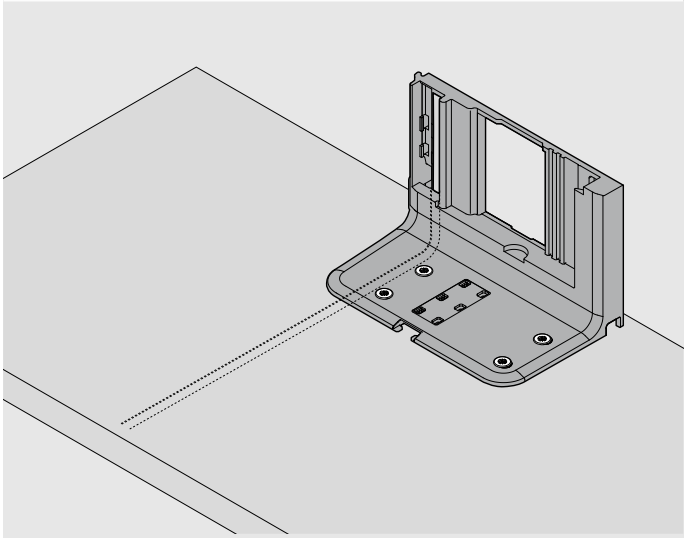

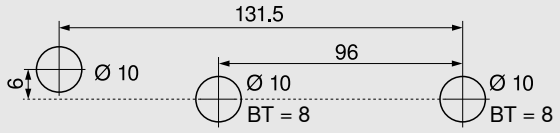

Cote de găurire alternative pentru MINIPRESS top și MINIPRESS

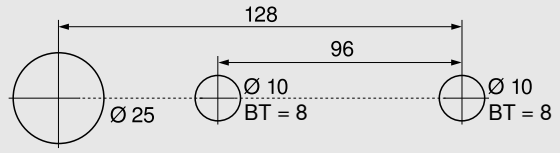

BT Adâncime de găurire

Prelucrare front

Distanțier Blum cu arc

Consultați pagina 113

Corp cu o singură extragere - profil portant orizontal

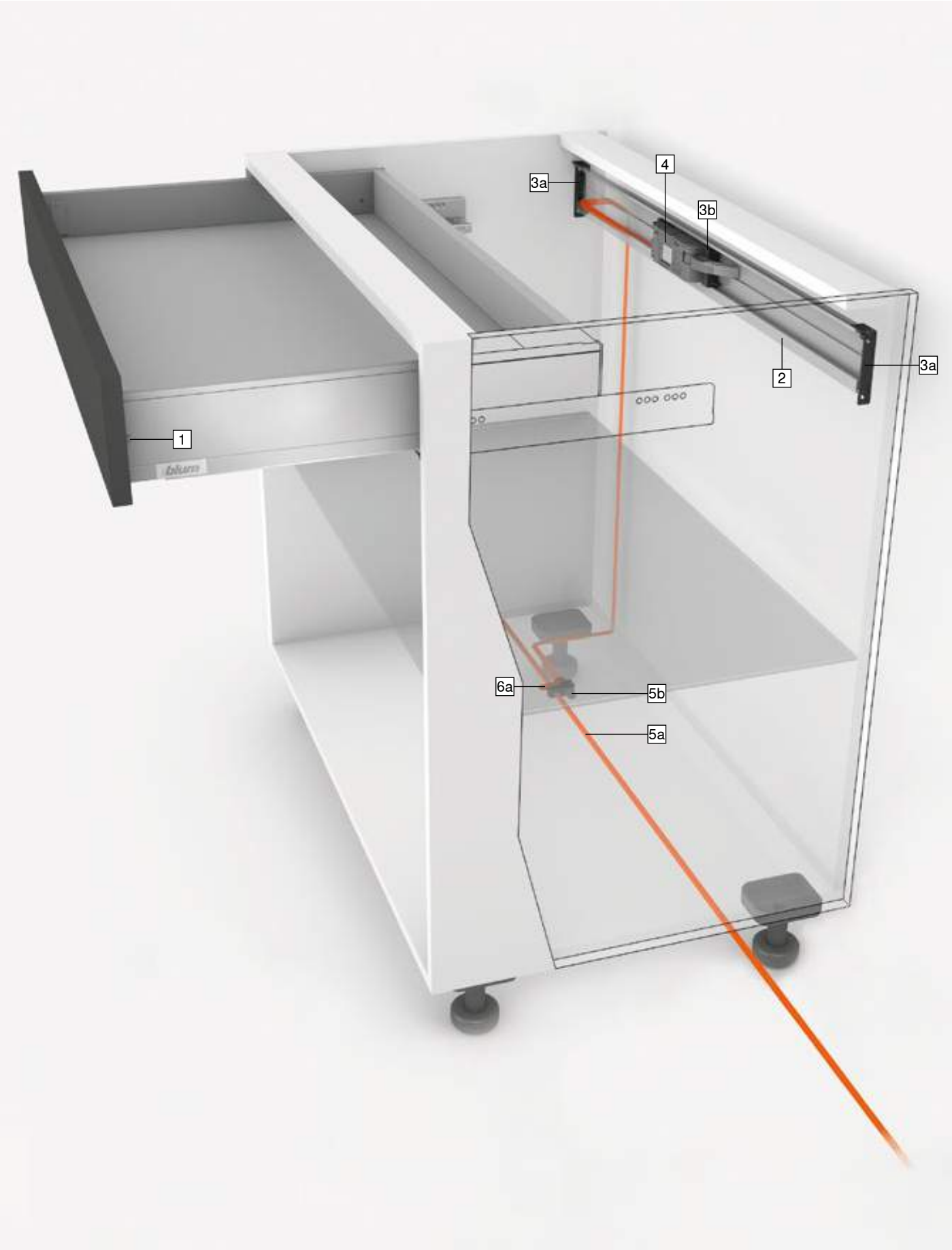

Corp cu o singură extragere - profil portant orizontal

Produs

Descriere

- Sistem electric de susținere la deschidere compatibil cu BLUMOTION pentru închidere lină și silențioasă
- Cu profil portant orizontal
- Nu există prindere fixă între unitatea de antrenare și sertar
- Sertarele/extragerile nu necesită prelucrări suplimentare
- Montare rapidă a componentelor premontate

Cablare

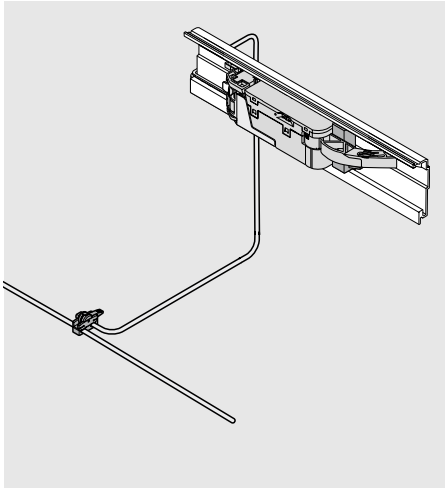

Informații pentru comandă

1	Distanțier cu arc Blum	
	Ø (mm)	
	5	**993.0530**
	8	**993.0830.01**
Până la înălțimea frontului de 300 mm utilizați 2 bucăți		
De la înălțimea frontului de 300 mm utilizați 4 bucăți		
În cazul șinei de corp pentru LEGRABOX de 70 kg, utilizați 4 bucăți		

2	Profil suport orizontal	
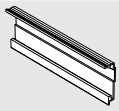	**Lungime (mm)**	
	1143	**Z10T1143B**
Pentru lățime corp KB 275–1.200 mm		
Profil portant din aluminiu pentru debitare		
Tăiere	Lățime interioară corp LW - 19 mm	

3	Suport profil portant orizontal		
	Culoare	**Material**	
	R7037	Plastic	**Z10D5210**
Compus din:			
3a	1 x	Suport de profil stânga/dreapta	
3b	1 x	Adaptor de profil portant pentru unitate de antrenare	
Se pot utiliza șuruburi pentru lemn și euroșuruburi			

4	Unitate de antrenare		
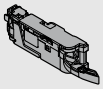	**Culoare**	**Material**	
	R7037	Plastic	**Z10A3000.03**
Inclusiv prelungirea pârghiei premontată			

-	Prelungitor pârghie	
	Culoare	
	S	**Z10A3006**
Spate de sertar din oțel		
Necesar la o înălțime M și la o lățime interioară a corpului LW de 267 - 286 mm		

5	Cablu de repartizare SERVO-DRIVE și protecție pentru capăt de cablu		
	Culoare	**Lungime (m)**	
	S	8	**Z10K800AE**
Compus din:			
5a	1 x	Cablu de repartizare SERVO-DRIVE	
5b	5 x	Protecție pentru capăt de cablu	
Utilizabil ca și cablu de repartizare, cablu de legătură pe profilul portant, cablu de comunicare			
De scurtat			

6	Noduri de legătură și protecție pentru capăt de cablu		
	Culoare	**Material**	
	S	Plastic	**Z10V100E.01**
Compus din:			
6a	1 x	Nod de legătură	
5b	2 x	Protecție pentru capăt de cablu	

Culoare	
R7037	RAL 7037 gri închis
S	Negru

Corp cu o singură extragere - profil portant orizontal

Informații pentru comandă

-	Sursă de alimentare SERVO-DRIVE 24 W			
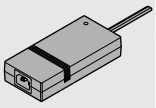	A	Z10NE030A	F	Z10NE030F
	B	Z10NE030B	G	Z10NE030G
	C	Z10NE030C	H	Z10NE030H
	D	Z10NE030D	J	Z10NE030J
	E	Z10NE030E		
Inclusiv manual de utilizare și instrucțiuni de montare				
Fără cablu de rețea				
Pachet de limbi				
A	DE, EN, FR, IT, NL	F	BG, ET, LT, LV, RO, RU	
B	DA, EN, FI, NO, SV	G	EN, ES, FR	
C	EL, EN, HR, SL, SR, TR	H	EN, ZH	
D	EN, ES, FR, IT, PT	J	JA	
E	CS, HU, PL, SK			
Denumiri de limbă conform ISO-639				

-	Cablu de rețea			
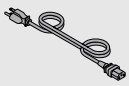	Piață		Piață	
	AR	Z10M200A	JP	Z10M200J
	UK	Z10M200B	AU	Z10M200K
	CH	Z10M200C	CL	Z10M200L
	DK	Z10M200D	CN	Z10M200N
	Europa	Z10M200E	BR	Z10M200S.01
	Europa [1]	Z10M200E.OS	TW	Z10M200T
	IN	Z10M200H	US, CA	Z10M200U
	IL	Z10M200I	ZA	Z10M200Z
Lungime 2 m, inclusiv ștecher				
[1] Fără ștecăr				

-	Suport de sursă de alimentare		
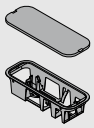	Montare pe fundul de corp		
	Culoare	Material	
	R7037	Plastic	Z10NG000
Inclusiv capac			
Pentru sursă de alimentare SERVO-DRIVE 24 W			

Alternativa

-	Suport de sursă de alimentare		
	Montare pe perete		
	Culoare	Material	
	WGR	Plastic	Z10NG120
Pentru sursă de alimentare SERVO-DRIVE 24 W			

Accesorii

-	Suport de cablu		
	Culoare	Material	
	W	Plastic	Z10K0009
De exemplu, pentru fixarea cablului de repartizare SERVO-DRIVE			

-	Stabilizare front/fund de sertar		
	Culoare	Material	
	R7037	Plastic	Z96.10E1

-	Set COMBOX		
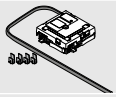	Culoare	Material	
	S	Plastic	Z10ZC00A
Pentru evitarea coliziunii fronturilor în cazul folosirii SERVO-DRIVE în situații de configurații pe colț			
Adecvat de la unitatea de antrenare Z10A3000.02			
Compatibil cu Z10K300A			
Inclusiv toate componentele de montare și cablare			

Culoare	
R7037	RAL 7037 gri închis
S	Negru
W	Alb
WGR	Gri alb

Corp cu o singură extragere - profil portant orizontal

Proiectare

Corp

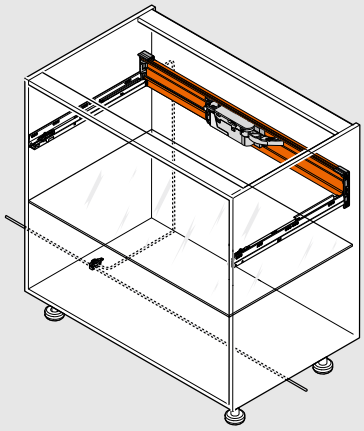

Poziția unității de antrenare

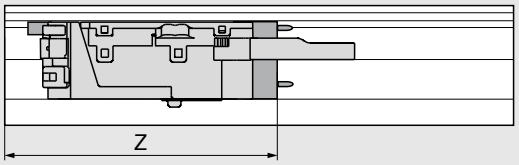

Z Cotă gaură de fixare

Cotă de găurire

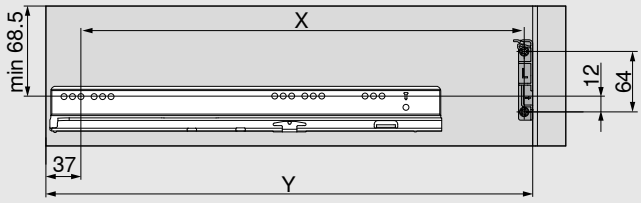

Spate de sertar	X (mm)	Y (mm)
Spate de lemn	NL - 9	NL + 37
Spate de sertar din oțel	NL - 26	NL + 20

NL Lungime nominală

X Poziție de găurire

Y Spațiu minim necesar

Cu această poziție de montare a profilului portant, atât extragerile încadrate, cât și extragerile cu front aplicat pot fi deschise prin tragere și prin apăsare

Spate de sertar	Înălțimea spatelui	Lățime interioară corp LW (mm)										
		242–266		267–286			287–316		317–386		≥ 387	
		Z (mm)	H.	Z (mm)	H.	Ha.	Z (mm)	H.	Z (mm)	H.	Z (mm)	H.
Spate de lemn	N	–	–	–	–	–	193	✖	193	●	LW / 2	●
	M | K | C | F	–	–	182	●	○	182	●	182	●	LW / 2	●
Spate de sertar din oțel	N	–	–	–	–	–	–	–	–	–	–	–
	M | K | C | F	–	–	182	●	○	182	●	182	●	LW / 2	●

H. Prelungitor de pârghie

Ha. Prelungitor pârghie

Z Cotă gaură de fixare

● Necesar

○ Nu este necesar

– Imposibil

✖ Eliminare

Prelucrare front

Distanțier Blum cu arc

Consultați pagina 113

Corp cu o singură extragere - reazem în vinclu pentru capacul superior

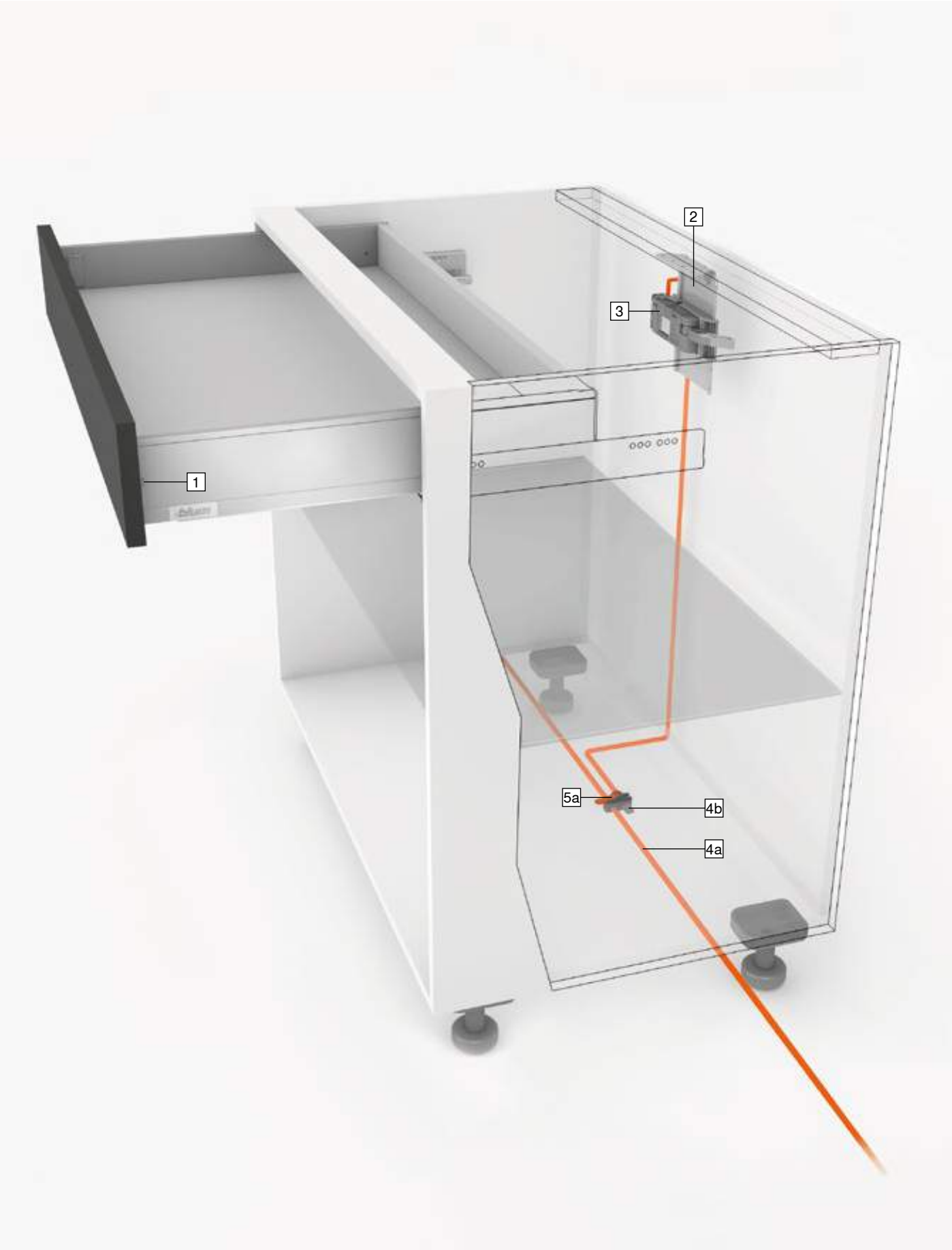

Corp cu singură extragere - reazem în vinclu pentru capacul superior

Produs

Descriere

- Sistem electric de susținere la deschidere compatibil cu BLUMOTION pentru închidere lină și silențioasă
- Cu reazem în vinclu cu fixare în capacul superior
- Nu există prindere fixă între unitatea de antrenare și sertar
- Sertarele/extragerile nu necesită prelucrări suplimentare
- Montare rapidă a componentelor premontate

Cablare

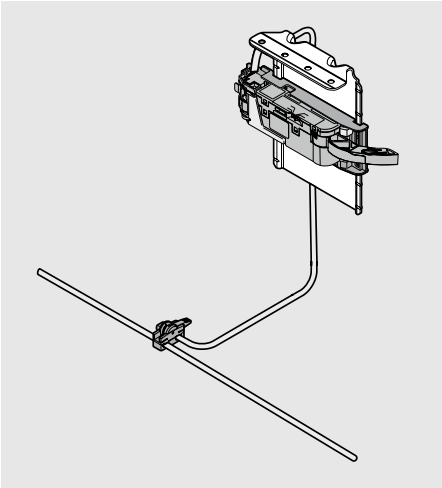

Informații pentru comandă

1	Distanțier cu arc Blum	
	Ø (mm)	
	5	993.0530
	8	993.0830.01
Până la înălțimea frontului de 300 mm utilizați 2 bucăți		
De la înălțimea frontului de 300 mm utilizați 4 bucăți		
În cazul șinei de corp pentru LEGRABOX de 70 kg, utilizați 4 bucăți		

2	Reazem în vinclu cu fixare în capacul superior		
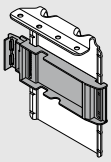	Culoare	Material	
	R7037/ZN	Oțel	Z10D6252
Cu adaptor pentru unitate de antrenare premontat			

3	Unitate de antrenare		
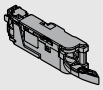	Culoare	Material	
	R7037	Plastic	Z10A3000.03
Inclusiv prelungirea pârghiei premontată			

-	Prelungitor pârghie	
	Culoare	
	S	Z10A3006
Spate de sertar din oțel		
Necesar la o înălțime M și la o lățime interioară a corpului LW de 267 - 286 mm		

4	Cablu de repartizare SERVO-DRIVE și protecție pentru capăt de cablu		
	Culoare	Lungime (m)	
	S	8	Z10K800AE
Compus din:			
4a	1 x	Cablu de repartizare SERVO-DRIVE	
4b	5 x	Protecție pentru capăt de cablu	
Utilizabil ca și cablu de repartizare, cablu de legătură pe profilul portant, cablu de comunicare			
De scurtat			

5	Noduri de legătură și protecție pentru capăt de cablu		
	Culoare	Material	
	S	Plastic	Z10V100E.01
Compus din:			
5a	1 x	Nod de legătură	
4b	2 x	Protecție pentru capăt de cablu	

Culoare	
R7037	RAL 7037 gri închis
S	Negru
ZN	Zincat

Corp cu singură extragere - reazem în vinclu pentru capacul superior

Informații pentru comandă

-	Sursă de alimentare SERVO-DRIVE 24 W			
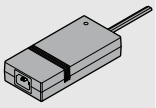	A	Z10NE030A	F	Z10NE030F
	B	Z10NE030B	G	Z10NE030G
	C	Z10NE030C	H	Z10NE030H
	D	Z10NE030D	J	Z10NE030J
	E	Z10NE030E		
Inclusiv manual de utilizare și instrucțiuni de montare				
Fără cablu de rețea				
Pachet de limbi				
A	DE, EN, FR, IT, NL	F	BG, ET, LT, LV, RO, RU	
B	DA, EN, FI, NO, SV	G	EN, ES, FR	
C	EL, EN, HR, SL, SR, TR	H	EN, ZH	
D	EN, ES, FR, IT, PT	J	JA	
E	CS, HU, PL, SK			
Denumiri de limbă conform ISO-639				

-	Cablu de rețea			
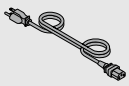	Piață		Piață	
	AR	Z10M200A	JP	Z10M200J
	UK	Z10M200B	AU	Z10M200K
	CH	Z10M200C	CL	Z10M200L
	DK	Z10M200D	CN	Z10M200N
	Europa	Z10M200E	BR	Z10M200S.01
	Europa [1]	Z10M200E.OS	TW	Z10M200T
	IN	Z10M200H	US, CA	Z10M200U
	IL	Z10M200I	ZA	Z10M200Z
Lungime 2 m, inclusiv ștecher				
[1] Fără ștecăr				

-	Suport de sursă de alimentare		
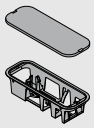	Montare pe fundul de corp		
	Culoare	Material	
	R7037	Plastic	Z10NG000
Inclusiv capac			
Pentru sursă de alimentare SERVO-DRIVE 24 W			

Alternativa

-	Suport de sursă de alimentare		
	Montare pe perete		
	Culoare	Material	
	WGR	Plastic	Z10NG120
Pentru sursă de alimentare SERVO-DRIVE 24 W			

Accesorii

-	Suport de cablu		
	Culoare	Material	
	W	Plastic	Z10K0009
De exemplu, pentru fixarea cablului de repartizare SERVO-DRIVE			

-	Stabilizare front/fund de sertar		
	Culoare	Material	
	R7037	Plastic	Z96.10E1

-	Set COMBOX		
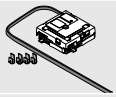	Culoare	Material	
	S	Plastic	Z10ZC00A
Pentru evitarea coliziunii fronturilor în cazul folosirii SERVO-DRIVE în situații de configurații pe colț			
Adecvat de la unitatea de antrenare Z10A3000.02			
Compatibil cu Z10K300A			
Inclusiv toate componentele de montare și cablare			

Culoare	
R7037	RAL 7037 gri închis
S	Negru
W	Alb
WGR	Gri alb

Corp cu singură extragere - reazem în vinclu pentru capacul superior

Proiectare

Corp

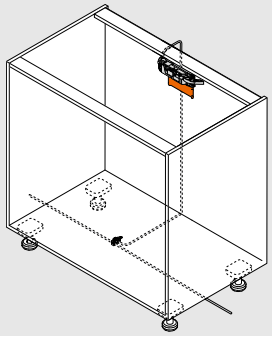

Poziția unității de antrenare

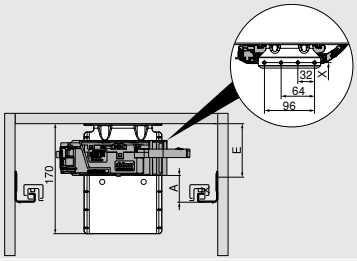

X Poziție de găurire

A Distanță de la marginea inferioară a șinei de corp până la marginea inferioară a unității de antrenare

E Distanță între marginea inferioară a capacului superior al corpului și pozițiile de fixare ale șinelor corpului

Din motive de rezistență a prinderii, traversa trebuie fixată cu blatul de lucru

Spate de sertar	Înălțimea spatelui	Lățime interioară corp LW (mm)											
		242–266			267–286			287–316			≥ 317		
		A (mm)	E min. (mm)	E max. (mm)	A (mm)	E min. (mm)	E max. (mm)	A (mm)	E min. (mm)	E max. (mm)	A (mm)	E min. (mm)	E max. (mm)
Spate de lemn	N	–	–	–	–	–	–	45	84	174	45	84	174
	M | K | E | F	–	–	–	45	84	174	45	84	174	45	84	174
Spate de sertar din oțel	N	–	–	–	–	–	–	–	–	–	–	–	–
	M | K | E | F	–	–	–	45	84	174	45	84	174	45	84	174

A Distanță de la marginea inferioară a șinei de corp până la marginea inferioară a unității de antrenare

E Distanță între marginea inferioară a capacului superior al corpului și pozițiile de fixare ale șinelor corpului

– Imposibil

Cote de găurire - Traversă

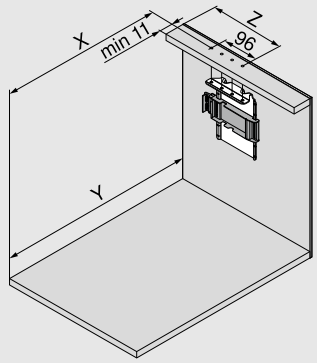

Spate de sertar	X (mm)	Y (mm)
Spate de lemn	NL - 1	NL + 34
Spate de sertar din oțel	NL - 18	NL + 17

NL Lungime nominală

X Poziție de găurire

Y Spațiu minim necesar

Z Cotă gaură de fixare

Cu această poziție de montare a profilului portant, atât extragerile încadrate, cât și extragerile cu front aplicat pot fi deschise prin tragere și prin apăsare

Spate de sertar	Înălțimea spatelui	Lățime interioară corp LW (mm)										
		242–266		267–286			287–316		317–386		≥ 387	
		Z (mm)	H.	Z (mm)	H.	Ha.	Z (mm)	H.	Z (mm)	H.	Z (mm)	H.
Spate de lemn	N	–	–	184	●	–	184	●	184	●	LW / 2	●
	M | K | C | F	–	–	184	●	–	184	●	184	●	LW / 2	●
Spate de sertar din oțel	N	–	–	–	–	–	–	–	–	–	–	–
	M | K | C | F	–	–	184	✖	●	184	●	184	●	LW / 2	●

H. Prelungitor de pârghie

Ha. Prelungitor pârghie

Z Cotă gaură de fixare

● Necesar

– Imposibil

✖ Eliminare

Prelucrare front

Distanțier Blum cu arc

Consultați pagina 113

Soluții cu coșuri de gunoi așezate

Soluții cu coșuri de gunoi așezate

SERVO-DRIVE uno

- Sistem electric de susținere la deschidere compatibil cu BLUMOTION pentru închidere lină și silențioasă
- Adecvat pentru aplicații personalizate
- Destinat soluțiilor cu coșuri de gunoi așezate
- Ideal și în cazul instalării ulterioare
- Nu există prindere fixă între unitatea de antrenare și sertar
- Sertarele/extragerile nu necesită prelucrări suplimentare
- Montare rapidă și simplă a componentelor premontate

Informații pentru comandă

SERVO-DRIVE uno Set

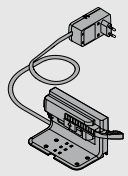

Ștecăr	Pachet de limbi		Ștecăr	Pachet de limbi	
E	A	Z10NA30EA	B	A	Z10NA30BA
E	B	Z10NA30EB	K	D	Z10NA30KD
E	C	Z10NA30EC	U	G	Z10NA30UG
E	D	Z10NA30ED	U	J	Z10NA30UJ
E	E	Z10NA30EE	H	D	Z10NA30HD
E	F	Z10NA30EF			

Ștecăr

E	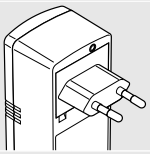	**B**	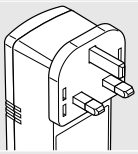	**K**	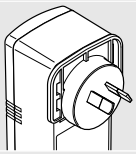	**U**	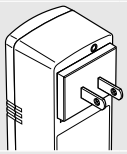	**H**	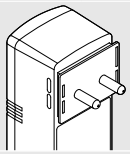

Pentru lista detaliată a magazinelor consultați capitolul informații din catalogul general.

Pachet de limbi

A	DE, EN, FR, IT, NL	**B**	DA, EN, FI, NO, SV	**C**	EL, EN, HR, SL, SR, TR	**D**	EN, ES, FR, IT, PT
E	CS, HU, PL, SK	**F**	BG, ET, LT, LV, RO, RU	**G**	EN, ES, FR	**J**	JA

☎ Alte combinații la cerere

Set premontat

Compus din:

-	2 x	Distanțier cu arc Blum
1	1 x	Reazem în vinclu simplu
2	1 x	Unitate de antrenare
3	1 x	Protecție la transport
4	1 x	Protecție contra picăturilor de apă
5	1 x	Transformator pentru alimentare SERVO-DRIVE 12 W
6	1 x	Ajutor pentru montare
-	7 x	Șuruburi pentru distanțier cu arc Blum și reazem în vinclu
-	1 x	Instrucțiuni de montare
-	1 x	Instrucțiuni de utilizare

Soluții cu coșuri de gunoi așezate

Proiectare

Corp

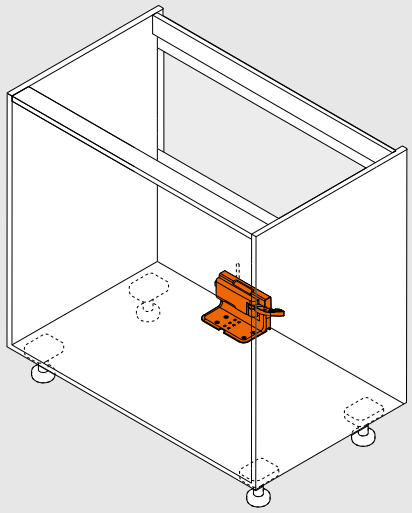

Poziția unității de antrenare

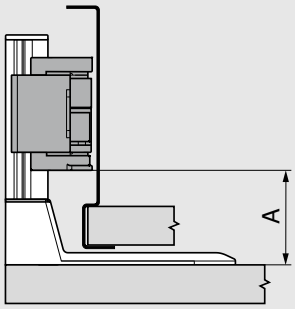

Sistem box	Lățime interioară corp LW (mm)	
	≥ 387	
	A min. (mm)	A max. (mm)
LEGRABOX	45	47

A Distanță de la marginea inferioară a șinei de corp până la marginea inferioară a unității de antrenare

Cote de găurire - Capac inferior de corp

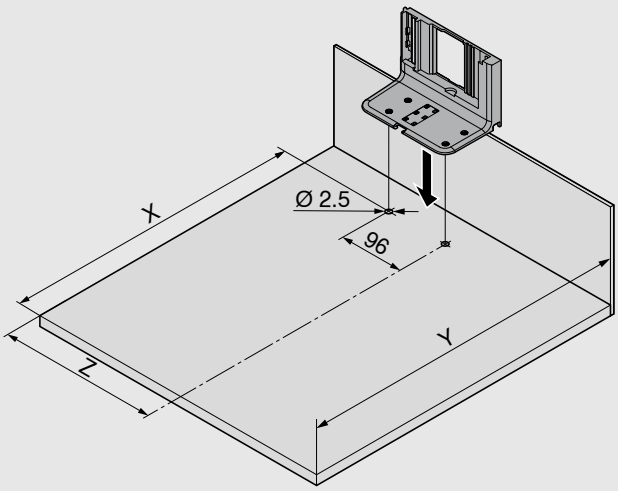

Spate de sertar	Lățime interioară corp LW (mm)		
	≥ 387		
	X (mm)	Y (mm)	Z (mm)
Spate de lemn	NL - 45	NL + 35	LW / 2
Spate de sertar din oțel	NL - 62	NL + 18	LW / 2

NL Lungime nominală

X Poziție de găurire

Y Spațiu minim necesar

Z Cotă gaură de fixare

Informații la SERVO-DRIVE

Prelucrare front

Distanțier Blum cu arc

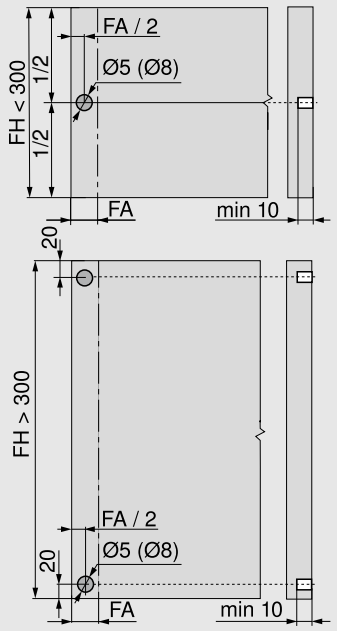

Distanțierul cu arc Blum asigură distanța de declanșare necesară, de 2 mm

În cazul utilizării unei șine de corp de 70 kg LEGRABOX, se montează 4 distanțiere cu arc Blum

Pentru funcția de declanșare optimă, la o înălțime a frontului FH > 300 mm, folosiți piesa de stabilizare front

FA	Acoperire front
FH	Înălțimea frontului

Unitate de antrenare

Prelungitor de pârghie

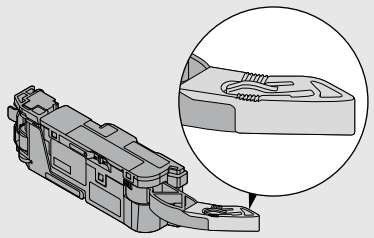

Prelungitor pârghie

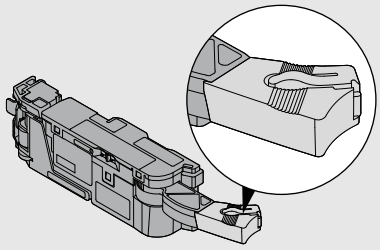

Spațiu necesar și distanță de siguranță - suport de sursă de alimentare

Montare pe fundul de corp

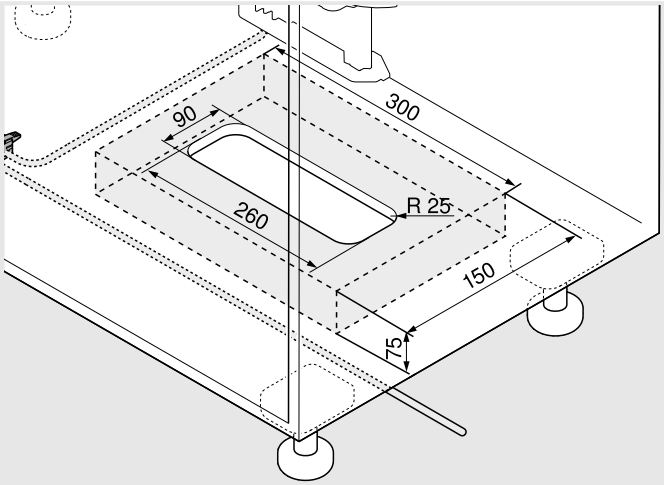

Montare pe perete

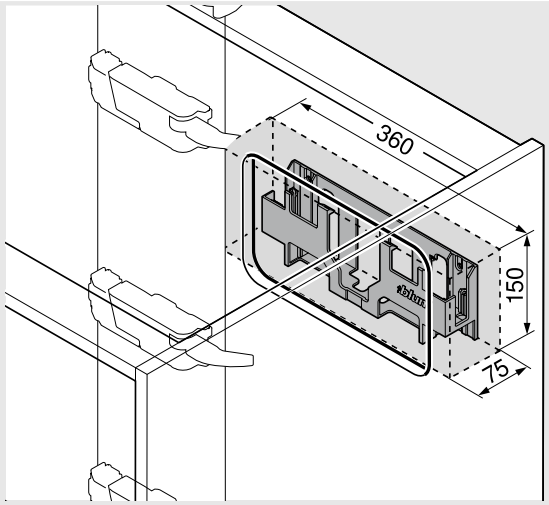

Atenție

Respectați o distanță de siguranță de 30 mm de la marginea inferioară a șinei (montare capa inferior), respectiv cantul frontal (montare pe perete) și de la marginile laterale ale suportului de sursă de alimentare față de elementele învecinate! Asigurați circulația aerului; în caz contrar, este posibil ca transformatorul pentru SERVO-DRIVE să se supraîncălzească!

Montare, reglaj și demontare

Informații privind montarea și reglajul

www.blum.com/servodrive1

TIP-ON BLUMOTION

- Sistem mecanic de susținere la deschidere TIP-ON compatibil cu BLUMOTION – pentru închidere lină și silențioasă
- Rost front 2.5 mm
- Reglare pe 4 dimensiuni a frontului
- Domeniu de declanșare mare
- Glisare lină sincronizată
- Sincronizarea de la o lățime interioară a corpului LW de 245 mm

Informații pentru comandă

1	Set TIP-ON BLUMOTION
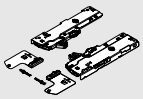	Adaptată la domeniile de greutate și lungimile nominale, unitatea TIP-ON BLUMOTION este disponibilă în diferite puteri de deschidere. Pentru o diferențiere ușoară, fiecare versiune este de culoare diferită. Piesa de antrenare este utilizabilă universal pentru toate unitățile TIP-ON BLUMOTION.

NL (mm)	Unitate		Șină de corp (kg)	Greutate [1] (kg)	
270–300	S0	Alb	40	≤ 10	T60L7040
270–300	S1	Gri deschis	40	> 10–20	T60L7140
350–600	L1	Gri deschis	40 [2]	≤ 20	T60L7340
350–600	L3	Gri închis	40 [2]	15–40	T60L7540
450–650	L5	Negru	70 [3]	35–70	T60L7570

Compus din:		
1a	1 x	Unitate TIP-ON BLUMOTION stânga/dreapta
1b	1 x	Piesă de antrenare TIP-ON BLUMOTION stânga/ dreapta
1c	2 x	Adaptor de sincronizare TIP-ON BLUMOTION
		Lățime interioară corp LW ≥ 294 mm
[1]	Domenii de greutate recomandate (greutate totală a extragerii) pentru funcționare de deschidere și închidere optimă	
[2]	Compatibil doar cu șină de corp de 40 kg	
[3]	Recomandare: utilizați doar cu șina de corp de 70 kg	

Unitate TIP-ON BLUMOTION determinată cu configuratorul de produse www.blum.com/configurator

Lățime interioară corp LW ≥ 294 mm

2	Arbore de sincronizare TIP-ON BLUMOTION	
	Versiune	Culoare
	Rotund	gri
		T60.1125W

În combinație cu 1c 2 x T60.000D

Adecvat până la o lățime nominală interioară corp LW de 1.370 mm

Indicație

Pentru o funcționare optimă și un domeniu de declanșare mare vă recomandăm utilizarea sincronizării.

Tăiere	Lățime interioară corp LW - 247 mm

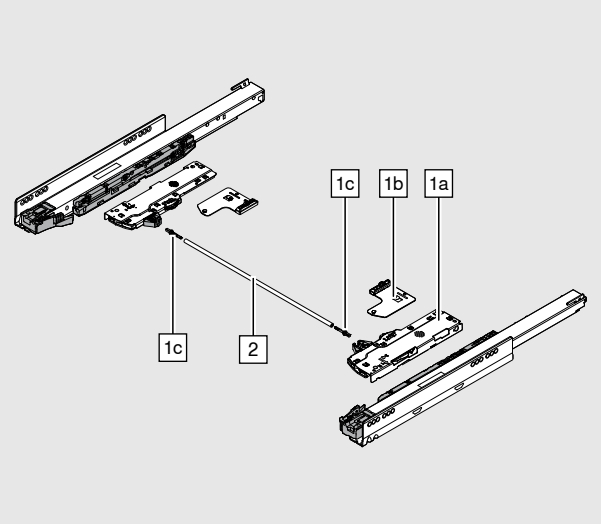

Lățime interioară corp LW 245 - 293 mm

-	Sincronizare TIP-ON BLUMOTION	
	Versiune	Culoare
	Pătrat	RAL 7035 gri deschis
		T60.300D
Tăiere	Lățime interioară corp LW - 221 mm	

Accesorii

1c	Adaptor de sincronizare TIP-ON BLUMOTION	
	Versiune	Culoare
	Simetric	RAL 7035 gri deschis
		T60.000D

Lățime interioară corp LW ≥ 294 mm

-	TIP-ON BLUMOTION Șablon rosturi front	
	Rost front FS (mm)	Culoare
	2.5	Portocaliu
		65.5631

Indicație

Recomandăm utilizarea șablonului de rosturi pentru front

TIP-ON BLUMOTION Extragere sub chiuvetă

1	Set TIP-ON BLUMOTION extragere sub chiuvetă
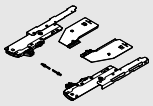	Adaptată la domeniile de greutate și lungimile nominale, unitatea TIP-ON BLUMOTION este disponibilă în diferite puteri de deschidere. Pentru o diferențiere ușoară, fiecare versiune este de culoare diferită. Piesa de antrenare este utilizabilă universal pentru toate unitățile TIP-ON BLUMOTION.

NL (mm)	Unitate		Șină de corp (kg)	Greutate [1] (kg)	
350–600	L1	Gri deschis	40 [2]	≤ 20	T60L9340
350–600	L3	Gri închis	40 [2]	15–40	T60L9540

Compus din:		
1a	1 x	Unitate TIP-ON BLUMOTION stânga/dreapta
1b	1 x	Piesă de antrenare TIP-ON BLUMOTION stânga/ dreapta
1c	2 x	Adaptor de sincronizare TIP-ON BLUMOTION
		Lățime interioară corp LW ≥ 314 mm
[1]	Domenii de greutate recomandate (greutate totală a extragerii) pentru funcționare de deschidere și închidere optimă	
[2]	Compatibil doar cu șină de corp de 40 kg	

Unitate TIP-ON BLUMOTION determinată cu configuratorul de produse www.blum.com/configurator

Lățime interioară corp LW ≥ 314 mm

2	Arbore de sincronizare TIP-ON BLUMOTION	
	Versiune	Culoare
	Rotund	gri
		T60.1125W

În combinație cu 1c 2 x T60.000D

Adecvat până la o lățime nominală interioară corp LW de 1.370 mm

Indicație

Pentru o funcționare optimă și un domeniu de declanșare mare vă recomandăm utilizarea sincronizării.

Tăiere	Lățime interioară corp LW - 267 mm

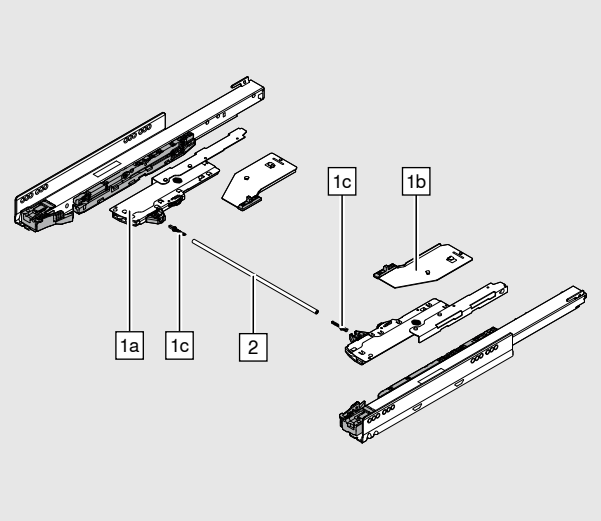

Accesorii

1c	Adaptor de sincronizare TIP-ON BLUMOTION	
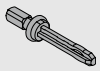	Versiune	Culoare
	Simetric	RAL 7035 gri deschis
		T60.000D

Lățime interioară corp LW ≥ 314 mm

-	TIP-ON BLUMOTION Șablon rosturi front	
	Rost front FS (mm)	Culoare
	2.5	Portocaliu
		65.5631

Indicație

Recomandăm utilizarea șablonului de rosturi pentru front

Proiectare

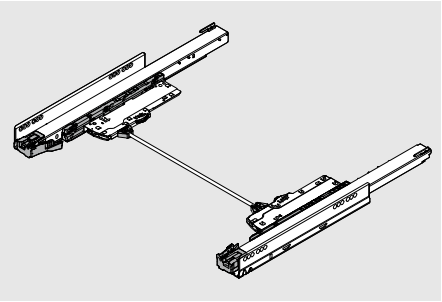

- TIP-ON BLUMOTION pentru LEGRABOX se realizează cu cotele de proiectare standard pentru LEGRABOX
- Următoarele desene de proiectare sunt prezentate ca exemplu pentru un sertar de înălțimea M

Construcția mobilierului

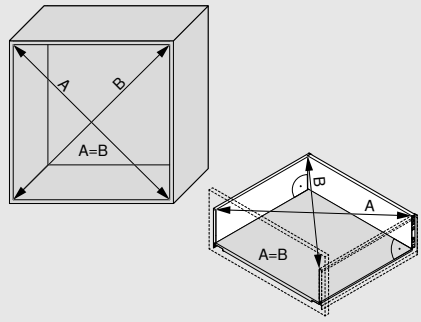

Este necesară o prelucrare precisă pentru rostul de front de cel puțin 2.5 mm, adică asigurați-vă că dimensiunile proiectate și exactitatea unghiurilor sunt respectate.

Picior plintă

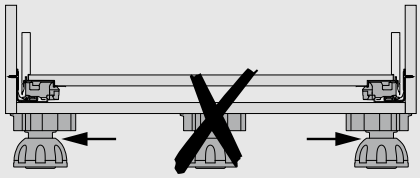

Prelucrare front

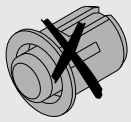

Pentru TIP-ON BLUMOTION nu se vor monta distanțiere cu arc Blum!

Spațiu necesar în corp

Sertar/extragere cu front înalt

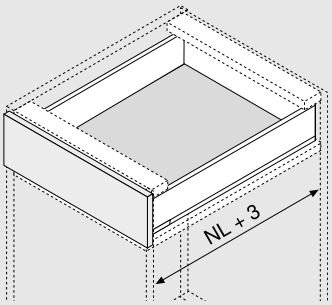

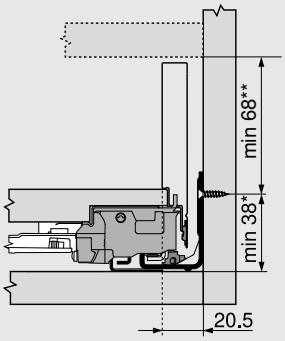

Sertar interior/extragere interioară

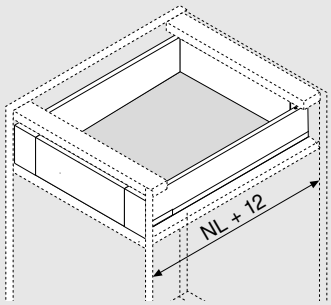

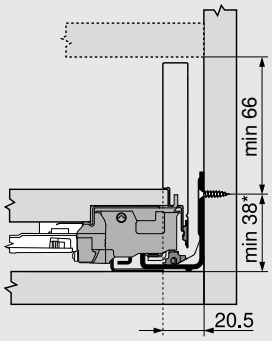

*	+1 mm la montarea șinelor de corp înainte de asamblarea corpului
**	Inclusiv 2 mm setări înclinare

Setul de zăvor (ZI7.0M07) nu se poate utiliza în combinație cu TIP-ON BLUMOTION

NL Lungime nominală

Proiectare

Extragere sub chiuvetă

Distanță între arborele de sincronizare și front

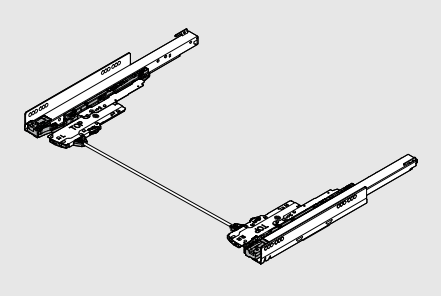

NL (mm)	X la 750.xxx1S (mm)
350	65
400	85
450	65
500	65
550	65
600	65

NL Lungime nominală

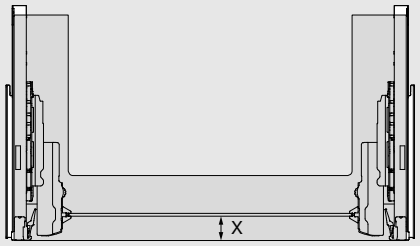

Poziția șuruburilor – sertar interior | extragere interioară

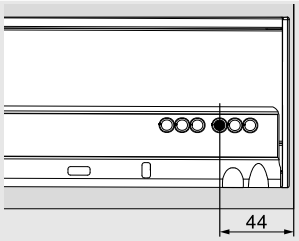

Varianta 1

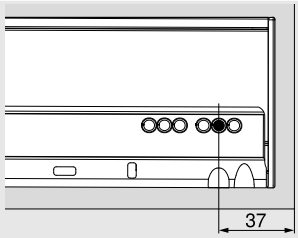

Varianta 2

Poziție pe adâncime

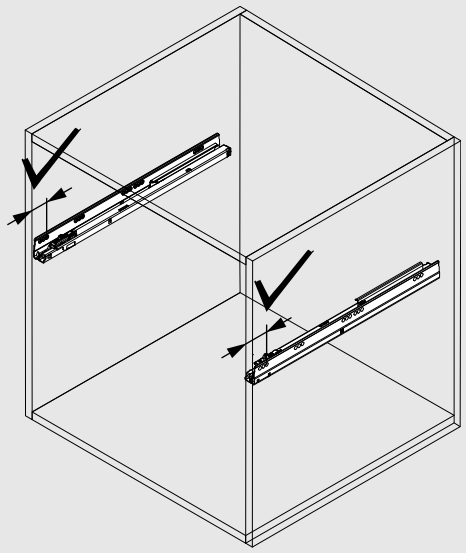

Respectați poziția pe adâncime a ambelor șine de corp.

Domeniu de declanșare

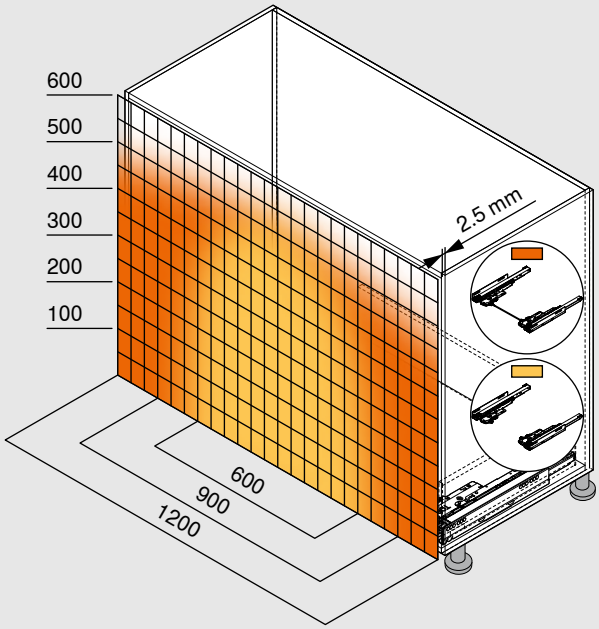

Cu sincronizare	
Fără sincronizare	
Rost minim fronturi (mm)	2.5

Cu stabilizare front/fund de sertar

Pentru o funcționare optimă și un domeniu de declanșare mare vă recomandăm utilizarea sincronizării.

Exemplu pentru 750 - 40 kg | 753 - 70 kg, înălțime D, lungime nominală NL 500 mm

Informații privind montarea și reglajul

www.blum.com/tipon-blumotion

TIP-ON

- Funcție TIP-ON integrată pentru fronturi fără mânere
- Adecvat pentru LEGRABOX pure și LEGRABOX free
- Pentru mărirea domeniului de declanșare se poate utiliza, începând de la o lățime de corp KB ≥ 400 mm, o sincronizare (se recomandă începând cu lățimea de corp KB ≥ 600 mm)
- Glisare lină sincronizată
- Reglare confortabilă pe adâncime, fără unelte, și fără a fi nevoie să se scoată extragerea
- Rost front 3.5 mm

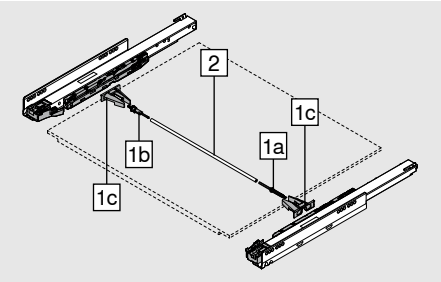

Informații pentru comandă

1		Set de pinioane pentru sincronizarea TIP-ON	
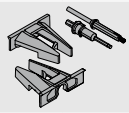		**Versiune**	Rotund
		Culoare	RAL 7037 gri închis
			T57.7400.01
Compus din:			
1a	1 x	Cuplaj	
1b	1 x	Cuplaj pentru suprasarcină	
1c	2 x	Suport	

2	Arbore de sincronizare TIP-ON	
	Versiune	Rotund
	Material	Aluminiu
		ZST.1160W
Potrivit până la lățime corp KB 1400 mm		
Tăiere	Lățime interioară corp LW - 229 mm	

Spațiu necesar în corp

Sertar | Extragere cu front

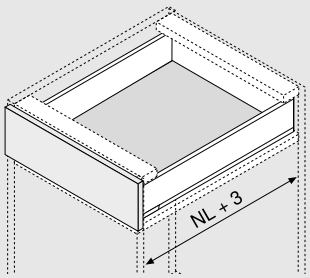

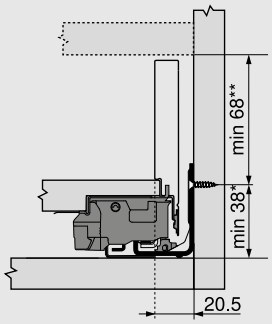

Sertar interior | Extragere interioară

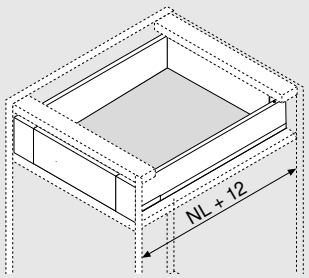

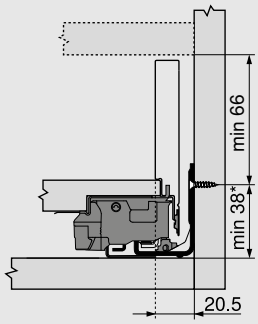

*	+1 mm la montarea șinelor de corp înainte de asamblarea corpului
**	Inclusiv 2 mm setări înclinare
NL	Lungime nominală

Poziția șuruburilor – sertar interior | extragere interioară

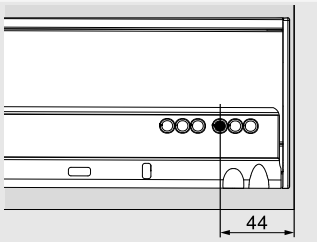

Varianta 1

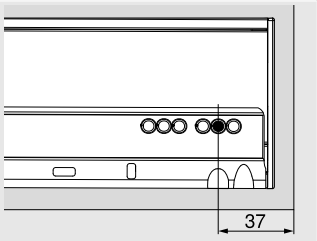

Varianta 2

Domeniu de declanșare

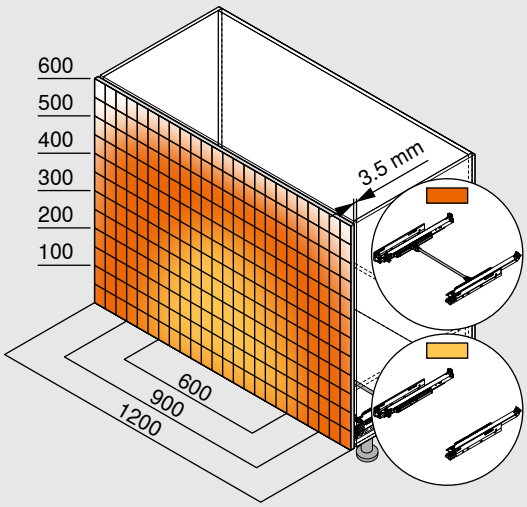

Deschidere recomandată rost front (mm)	3.5

Prin utilizarea mecanismului de sincronizare, se asigură o deschidere certă chiar și în cazul fronturilor late

În acest caz, vă recomandăm suplimentar utilizarea piesei de stabilizare a frontului

Informații privind montarea și reglajul

www.blum.com/tipon1

AMBIA-LINE

Ordinea în forma sa cea mai frumoasă

Material și culoare

Design din oțel

Mai multe informații despre AMBIA-LINE

www.blum.com/ambialine

Culori

SW-M	OG-M	CS-M
Alb mătase mat	Gri orion mat	Negru carbon mat
	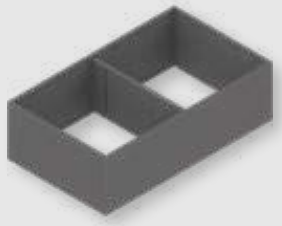	

SW-M / OG-M	OG-M	CS-M
Alb mătase mat / gri orion mat	Gri orion mat	Negru carbon mat
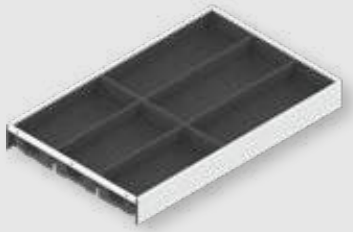		

Material și culoare

Design din lemn

Mai multe informații despre AMBIA-LINE

www.blum.com/ambialine

Culori

E01S/SW-M

stejar Bardolino / Alb mătase mat

E02G/OG-M

stejar Nebraska / Gri orion mat

N01T/CS-M

Nuc Tennessee / Negru carbon mat

E01S/SW-M

stejar Bardolino / Alb mătase mat

E02G/OG-M

stejar Nebraska / Gri orion mat

N01T/CS-M

Nuc Tennessee / Negru carbon mat

Suport pentru tacâmuri

Design din oțel

- Practice pentru utilizarea în bucătărie și în alte încăperi ale locuinței
- Design elegant și subțire
- Potrivit pentru sertare și sertare interioare LEGRABOX de înălțime M și K
- Poziționare la alegere și fixare sigură
- Organizator de tacâmuri cu suprafață softtouch
- Înălțime ramă 50 mm
- Material: oțel vopsit prin acoperire în câmp electrostatic

Informații pentru comandă

Suport pentru tacâmuri					
	Lungime nominală (mm)	**Lățime (mm)**	SW-M / OG-M	OG-M	CS-M
	450	300	**ZC7S450BS3**		
	500	300	**ZC7S500BS3**		
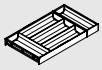	550	300	**ZC7S550BS3**		
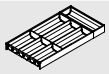	600	300	**ZC7S600BS3**		
	650	300	**ZC7S650BS3**		

Suport pentru tacâmuri

Design din lemn

- Practice pentru utilizarea în bucătărie și în alte încăperi ale locuinței
- Design elegant și subțire
- Potrivit pentru sertare și sertare interioare LEGRABOX de înălțime M și K
- Poziționare la alegere și fixare sigură
- Înălțime ramă 50 mm
- Material: decor de lemn/oțel

Informații pentru comandă

Suport pentru tacâmuri					
	Lungime nominală (mm)	**Lățime (mm)**	E01S/SW-M	E02G/OG-M	N01T/CS-M
	450	300	**ZC7S450BH3**		
	500	300	**ZC7S500BH3**		
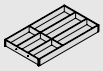	550	300	**ZC7S550BH3**		
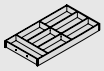	600	300	**ZC7S600BH3**		
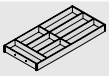	650	300	**ZC7S650BH3**		

Ramă de sertar

Design din oțel

- Practice pentru utilizarea în bucătărie și în alte încăperi ale locuinței
- Design elegant și subțire
- Potrivit pentru sertare și sertare interioare LEGRABOX de înălțime M și K
- Poziționare la alegere și fixare sigură
- Dispozitivul de tăiat folie și suportul de cuțite pot fi utilizate opțional
- Înălțime ramă 50 mm
- Material: oțel vopsit prin acoperire în câmp electrostatic

Informații pentru comandă

Ramă sertar pentru lungime nominală începând de la 270 mm

	Lungime nominală (mm)	Lățime (mm)	SW-M	OG-M	CS-M
	270–400	242	ZC7S300RSU		

Inclusiv bandă magnetică pentru fixarea pe laterala de sertar sau pe spatele metalic

Profil adaptor pentru atașarea la spatele de lemn

	Înălțime	Lățime (mm)	SW-M	OG-M	CS-M
	M	242	ZC7A0U0M		
	K	242	ZC7A0U0K		

Recomandat începând cu lungimea nominală de 350 mm

Ramă de sertar

	Lungime nominală (mm)	Lățime (mm)	SW-M	OG-M	CS-M
	450	100	ZC7S450RS1		
	500	100	ZC7S500RS1		
	550	100	ZC7S550RS1		
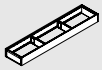	600	100	ZC7S600RS1		
	650	100	ZC7S650RS1		
	450	200	ZC7S450RS2		
	500	200	ZC7S500RS2		
	550	200	ZC7S550RS2		
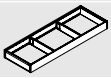	600	200	ZC7S600RS2		
	650	200	ZC7S650RS2		

Separator transversal

	Înălțime (mm)	Lățime (mm)	SW-M	OG-M	CS-M
	50	100	ZC7Q010SS		
	50	200	ZC7Q020SS		
	50	242	ZC7Q0U0SS		

Ramă de sertar

Design din lemn

- Practice pentru utilizarea în bucătărie și în alte încăperi ale locuinței
- Design elegant și subțire
- Potrivit pentru sertare și sertare interioare LEGRABOX de înălțime M și K
- Poziționare la alegere și fixare sigură
- Dispozitivul de tăiat folie și suportul de cuțite pot fi utilizate opțional
- Înălțime ramă 50 mm
- Material: decor de lemn/oțel

Informații pentru comandă

Ramă sertar pentru lungime nominală începând de la 270 mm

	Lungime nominală (mm)	Lățime (mm)	E01S/SW-M	E02G/OG-M	N01T/CS-M
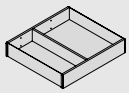	270–400	242	ZC7S300RHU		

Ramă de sertar

	Lungime nominală (mm)	Lățime (mm)	E01S/SW-M	E02G/OG-M	N01T/CS-M
	450	100	ZC7S450RH1		
	500	100	ZC7S500RH1		
	550	100	ZC7S550RH1		
	600	100	ZC7S600RH1		
	650	100	ZC7S650RH1		
	450	200	ZC7S450RH2		
	500	200	ZC7S500RH2		
	550	200	ZC7S550RH2		
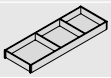	600	200	ZC7S600RH2		
	650	200	ZC7S650RH2		

Separator transversal cu arc

	Înălțime (mm)	Lățime (mm)	E01S	E02G	N01T
	50	100	ZC7Q010SH		
	50	200	ZC7Q020SH		
	50	242	ZC7Q0U0SH		

Ramă extragere cu front

Design din oțel

- Practice pentru utilizarea în bucătărie și în alte încăperi ale locuinței
- Design elegant și subțire
- Adecvat pentru extrageri de front LEGRABOX și extrageri interioare de înălțimea C și F
- Poziționare la alegere și fixare sigură
- Suportul pentru mirodenii opțional
- Înălțime ramă 110 mm
- Material: oțel vopsit prin acoperire în câmp electrostatic

Informații pentru comandă

Ramă extragere front					
	Lungime nominală (mm)	**Lățime (mm)**	SW-M	OG-M	CS-M
	270–650	242		**ZC7F300RSU**	
	400–650	218		**ZC7F400RSP**	

Profil adaptor pentru atașarea la spatele de lemn					
	Înălțime	**Lățime (mm)**	SW-M	OG-M	CS-M
	C	242		**ZC7A0U0C**	
	F	242		**ZC7A0U0F**	
	C	218		**ZC7A0P0C**	
	F	218		**ZC7A0P0F**	
Recomandat începând cu lungimea nominală de 350 mm					

Separator transversal					
	Înălțime (mm)	**Lățime (mm)**	SW-M	OG-M	CS-M
	110	242		**ZC7Q0U0FS**	
	110	218		**ZC7Q0P0FS**	

Ramă extragere cu front

Design din lemn

- Practice pentru utilizarea în bucătărie și în alte încăperi ale locuinței
- Design elegant și subțire
- Adecvat pentru extrageri de front LEGRABOX și extrageri interioare de înălțimea C și F
- Poziționare la alegere și fixare sigură
- Suportul pentru mirodenii opțional
- Înălțime ramă 110 mm
- Material: decor de lemn/oțel

Informații pentru comandă

Ramă extragere front					
	Lungime nominală (mm)	Lățime (mm)	E01S/SW-M	E02G/OG-M	N01T/CS-M
	270–650	242	ZC7F300RHU		
	400–650	218	ZC7F400RHP		

Separator transversal					
	Înălțime (mm)	Lățime (mm)	E01S	E02G	N01T
	110	242	ZC7Q0U0FH		
	110	218	ZC7Q0P0FH		

Lonjeron transversal AMBIA-LINE

Design din oțel

- Practice pentru utilizarea în bucătărie
- Cu traversă pentru debitare la dimensiune
- Adecvat pentru extrageri de front LEGRABOX și extrageri interioare de înălțimea C și F
- Poziționare la alegere și fixare sigură

Informații pentru comandă

Traversă de scurtat

	Lungime (mm)	Material	SW-M	OG-M	CS-M
	1080	Aluminiu	ZR7.1080U		

Debitare: Lățime interioară corp LW - 90 mm

Conector pentru traversă

	Sisteme box	SW-M	OG-M	CS-M
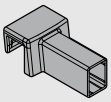	LEGRABOX pure	ZC7U10E0		
	LEGRABOX free	ZC7U11E0		

comandați 2 x pe traversă

Separator longitudinal

	Lungime (mm)	SW-M	OG-M	CS-M
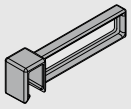	84	ZC7U10F0		

Set pentru sticle

Design din oțel

- Practice pentru utilizarea în bucătărie
- Design elegant și subțire
- Adecvat pentru extragere de front LEGRABOX de înălțime C și F
- Poziționare la alegere și fixare sigură
- Înălțime de Montare 140 mm (ramă sertar cu set de sticle)
- Material: oțel vopsit prin acoperire în câmp electrostatic

Informații pentru comandă

Set pentru sticle

	Lungime nominală (mm)	Lățime (mm)	SW-M	OG-M	CS-M
	de la 450	100	ZC7B0100S		
	de la 450	200	ZC7B0200S		

Incompatibil cu extrageri interioare.

Rame sertar – înguste

	Lungime nominală (mm)	Lățime (mm)	SW-M	OG-M	CS-M
	450	100	ZC7S450RS1		
	500	100	ZC7S500RS1		
	550	100	ZC7S550RS1		
	600	100	ZC7S600RS1		
	650	100	ZC7S650RS1		

Rame sertar – late

	Lungime nominală (mm)	Lățime (mm)	SW-M	OG-M	CS-M
	450	200	ZC7S450RS2		
	500	200	ZC7S500RS2		
	550	200	ZC7S550RS2		
	600	200	ZC7S600RS2		
	650	200	ZC7S650RS2		

Ajutoare de bucătărie AMBIA-LINE

Ajutoarele de bucătărie AMBIA-LINE unesc designul elevat cu funcționalitatea bine gândită. Cu suportul pentru cuțite, farfurii și mirodenii, precum și cu dispozitivul de tăiat folie pentru folie de conservare a prospețimii și folie de aluminiu, ordinea și aspectul plăcut se mută în bucătăria dumneavoastră. Iar fiecare acțiune este sigură, deoarece ustensilele dumneavoastră de bucătărie sunt bine aranjate în extragere și astfel sunt la îndemână.

Ajutoare de bucătărie

Montare, reglaj și demontare

www.blum.com/a540

Dispozitiv de tăiat folie

- Dispozitiv de tăiat folie pentru folie de plastic și de aluminiu
- Bară de folie pentru extragerea foliei fără cute
- Protecție la alunecare datorită prinderii flexibile de fundul sertarului
- Detașabil
- Potrivit pentru sertare și sertare interioare LEGRABOX de înălțime M și K
- În combinație cu rama de sertare AMBIA-LINE cu o lățime de 200 mm
- Culoare: gri orion mat
- Material: material plastic/oțel inoxidabil

Informații pentru comandă	
Versiune	
Cu folie	ZC7C0000
Fără folie	ZC7C0001
Lungime (mm)	409
Lățime (mm)	187

Suport de cuțite

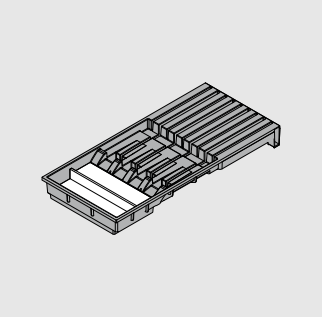

- Loc sigur pentru patru cuțite mari și cinci cuțite mici
- Inclusiv suport mâner pentru cuțite lungi
- Protecție la alunecare prin fixare pe fundul sertarului
- Potrivit pentru sertare și sertare interioare LEGRABOX de înălțime M și K
- În combinație cu rama de sertare AMBIA-LINE cu o lățime de 200 mm
- Culoare: gri orion mat
- Material: material plastic/oțel inoxidabil

Informații pentru comandă	
Denumire	
Suport de cuțite	ZC7M0200
Lungime (mm)	409
Lățime (mm)	187

Suportul de farfurii Blum

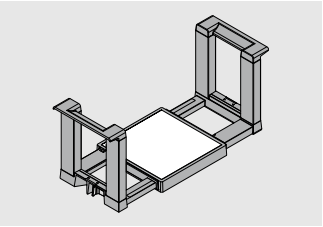

- Depozitare sigură de până la 12 farfurii
- Ajustabil continuu la dimensiunea farfuriilor
- detașabil
- Adecvat pentru extrageri de front LEGRABOX și extrageri interioare de înălțimea C și F
- Culoare: gri orion mat
- Material: material plastic/oțel inoxidabil

Informații pentru comandă	
Denumire	
Suportul de farfurii Blum	ZC7T0350
Diametrul farfuriilor (mm)	186–322
Înălțime de stivuire a farfuriilor (mm)	146
Înălțime totală (mm)	170

Suport pentru condimente

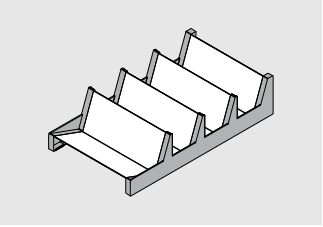

- Păstrarea clară a recipientelor cu mirodenii de diferite dimensiuni
- Adecvat pentru extrageri de front LEGRABOX și extrageri interioare de înălțimea C și F
- În combinație cu rama de extragere front AMBIA-LINE cu o lățime de 218 mm
- Culoare: gri orion mat
- Material: material plastic/oțel inoxidabil

Informații pentru comandă	
Denumire	
Suport pentru condimente	ZC7G0P0I
Lungime (mm)	356
Lățime (mm)	205

Look for our FSC™-certified products

FSC
www.fsc.org
FSC™ C115115

Tot conținutul se află sub copyright-ul Blum.
Ne rezervăm dreptul de a efectua modificări tehnice și de program.
IDNR: 240.224.4 · EP-390/2 RO-RO/08.22

Blum România S.R.L.
str. Zborului 2B
075100-Otopeni, jud. Ilfov
România
tel.: 021-3512103, 3512104
fax: 021-3512102
e-mail: info.ro@blum.com

Julius Blum GmbH
Beschlägefabrik
6973 Höchst, Austria
Tel.: +43 5578 705-0
Fax: +43 5578 705-44
E-Mail: info@blum.com
www.blum.com

Locațiile noastre din Austria, Polonia și China sunt certificate după cum urmează.
Locația noastră din SUA este certificată conform ISO 9001.
Locația noastră din Brazilia este certificată conform ISO 9001, ISO 14001 și ISO 45001.

ISO 9001 Certified Quality System
ISO 14001 Certified Environmental System
ISO 50001 Certified Energy System

blum®