LEGRABOX

Информация для заказа и проектирования

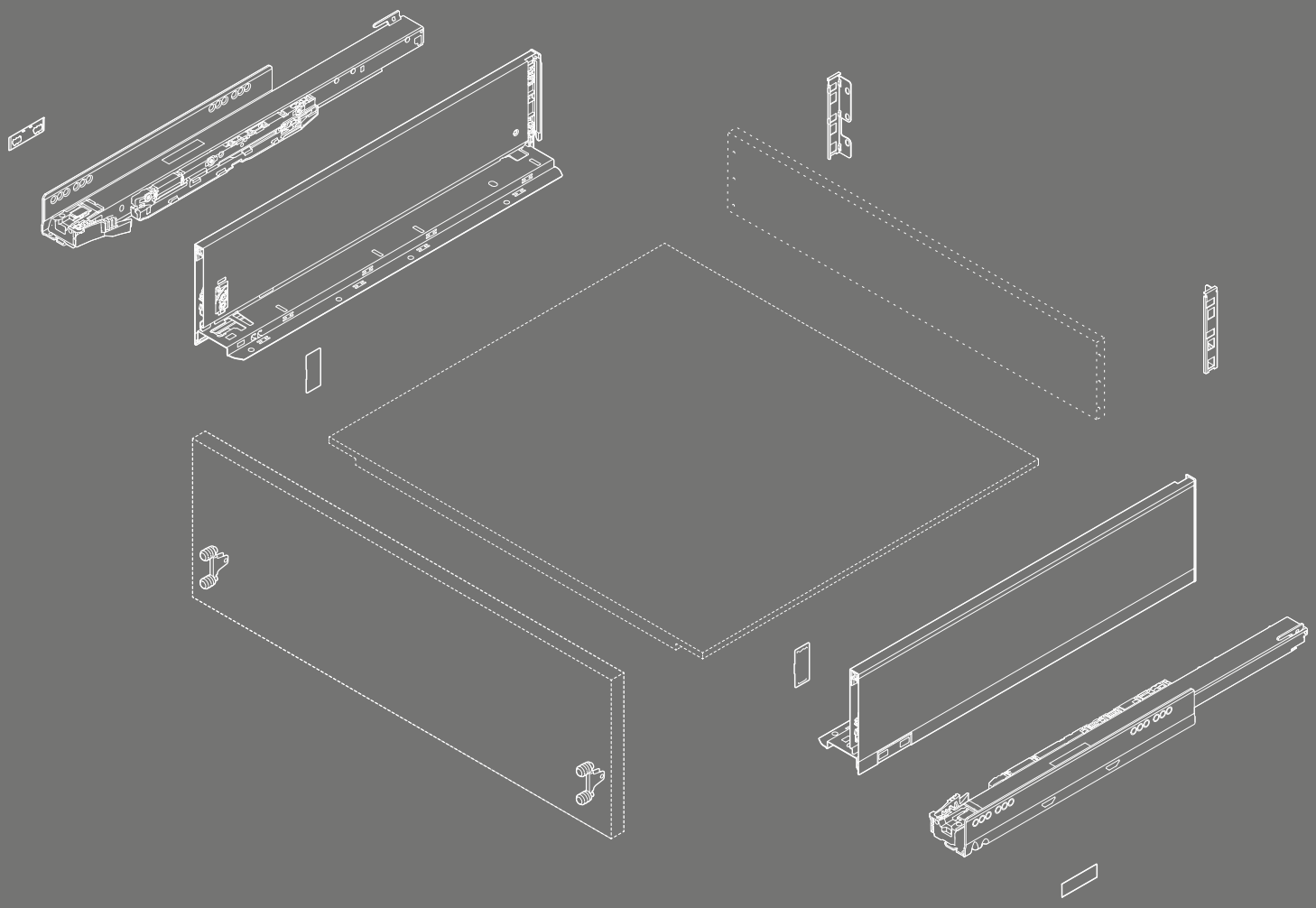

www.blum.com

Отличные возможности для Вашего вдохновения: myLEGRABOX

Оформите свой дом в соответствии с Вашими предпочтениями. Подумайте не только о внешнем дизайне, но и о внутреннем оснащении. Ознакомьтесь с новыми инновационными мебельными концепциями со всего мира, а затем на их основе создайте свою индивидуальную мебель. Независимо от того, что вдохновляет Вас лично, LEGRABOX предлагает Вам бесконечные возможности для того, чтобы воплотить Ваши идеи в современном дизайне интерьера. И всегда с учетом Вашим индивидуальных пожеланий. Давайте совершим вместе небольшую экскурсию!

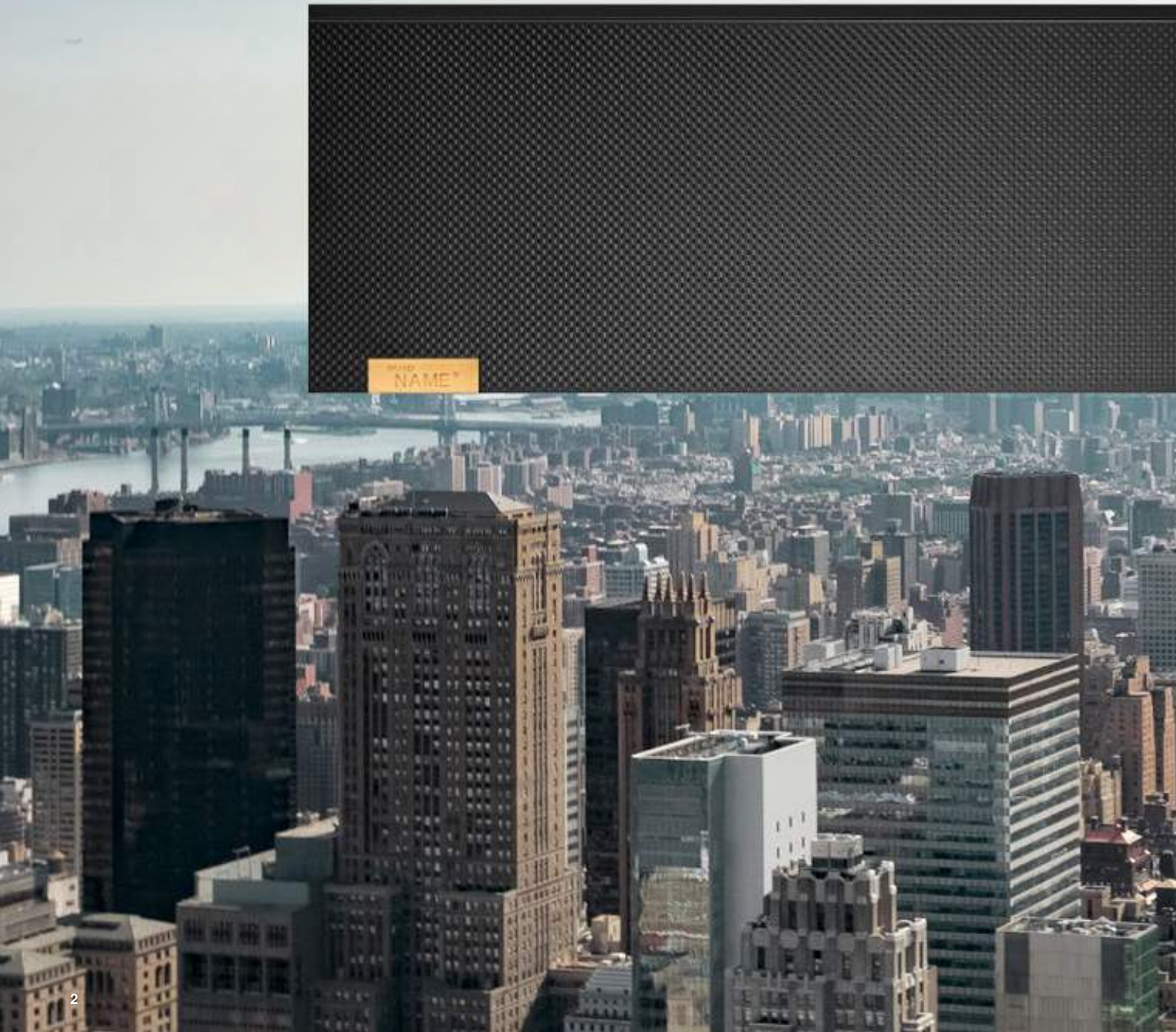

Содержание

4 Обзор ассортимента
8 Стандартный ящик – высота N
12 Стандартный ящик – высота M
16 Внутренний ящик – высота M
20 Стандартный ящик – высота K
24 Внутренний ящик – высота K
Ящик с высоким фасадом – высота C
28 – LEGRABOX pure
30 – LEGRABOX free
Высокий внутренний ящик – высота C
34 – передняя панель со вставкой
40 – передняя панель с релингом
46 Ящик под мойку – высота M
Ящик под мойку – высота C
50 – LEGRABOX pure
56 – LEGRABOX free
60 Ящик с высоким фасадом – высота F
64 Варианты оформления
74 Принадлежности
79 Крепление направляющих к корпусу
80 Станки и приспособления для сборки
82 SERVO-DRIVE
114 TIP-ON BLUMOTION
118 TIP-ON
119 AMBIA-LINE

Настолько индивидуально, как Вы того пожелаете

Насколько особенным может быть ящик LEGRABOX? На Ваш выбор представлены 3 уровня оформления царг: ящики LEGRABOX pure и LEGRABOX free предлагают стандартные цвета, а также наиболее элегантный вариант из нержавеющей стали с защитой от отпечатков пальцев. LEGRABOX special edition – это один шаг вперед. Специальная коллекция предлагает необычный дизайн царг на основе нового цвета – карбоновый черный матовый. Вершина индивидуализации – LEGRABOX individual. Возможно все – от сочетания разных цветов и материалов до нанесения печати, лазерной гравировки или тиснения на царгу. Вашему творчеству нет предела. Варианты отличаются общими условиями использования. Blum заранее проверяет возможность реализации индивидуальных эскизов.

Что вдохновляет Вас? Создайте свой собственный дизайн и превратите LEGRABOX в myLEGRABOX – с помощью нашего сервиса для подбора дизайна.
www.blum.com/lbxselector

Краткий обзор наших сервисов

Наши электронные сервисы помогают Вам на всех этапах создания мебели – от проектирования до производства. Воспользуйтесь надежными и простыми в использовании сервисами Blum для Ваших проектов с LEGRABOX.

Макеты, проекты и ассортимент
Конфигурируйте и сохраняйте Ваши проекты по LEGRABOX в режиме онлайн. С помощью наших конфигураторов изделий и корпусов Вы получите полные и проверенные списки артикулов. Используйте наш сервис для подбора дизайна, чтобы воплотить в жизнь Ваши идеи по созданию ящиков серии myLEGRABOX.

Конструирование
Наши конфигураторы изделий и корпусов помогут Вам подобрать подходящие комплектующие LEGRABOX при проектировании мебели. А наш сервис данных CAD/CAM предоставит Вам для конструирования данные по LEGRABOX в наиболее распространенных форматах.

Заказ
Отправляйте Ваши списки артикулов из конфигураторов изделий и корпусов напрямую выбранному дилеру. Чтобы быстро заказать спроектированные ящики LEGRABOX, управляйте Вашими проектами и шаблонами в разделах «Мои проекты» и «Мои списки заказов».

Производство
Ускорьте Ваш процесс производства, используя наши конфигураторы, а также соответствующие приспособления для сборки. Переносите результаты Вашего проектирования в формате BXF на станок MINIPRESS с EASYSTICK.

Подробнее о наших электронных сервисах:
www.blum.com/e-services

Обзор ассортимента

Ассортимент ящиков LEGRABOX необычайно разнообразен. Это могут быть стандартные или внутренние ящики, ящики с высоким фасадом или высокие внутренние ящики, ящики различной высоты, разной номинальной длины и класса нагрузки, выполненные в разных вариантах цвета.

Факты

- LEGRABOX pure, LEGRABOX free, LEGRABOX special edition и LEGRABOX indiviual
- Разнообразные возможности для создания индивидуального дизайна
- Царги из стали или нержавеющей стали
- Прямые изнутри и снаружи
- Тонкие царги толщиной 12.8 мм
- Синхронизированный плавный ход
- Установка фасада без инструмента
- Элемент брендинга предоставляет возможности для индивидуализации любых ящиков LEGRABOX

Высота царг

Стандартный ящик

Высота N
66.5 мм

Высота M
90.5 мм

Высота K
128.5 мм

Ящик с высоким фасадом

Высота C
177 мм

Высота C
177 мм

Высота F
241 мм

Внутренний ящик

Высота M
90.5 мм

Высота K
128.5 мм

Высокий внутренний ящик

Высота C
177 мм

Высота C
177 мм

Высота C
177 мм

Высота C
177 мм

Ящик под мойку

Высота M
90.5 мм

Высота C
177 мм

Высота C
177 мм

Высота C
177 мм

Обзор цветовой гаммы

Широкий ассортимент системы выдвижения LEGRABOX обеспечивает большой выбор различных цветов и материалов. Нержавеющая сталь с защитой от отпечатков пальцев или сталь с матовым покрытием придают царгам особый вид.

Белый шелк, матовый | Орион серый, матовый | Карбоновый черный, матовый | Нержавеющая сталь с защитой от отпечатков пальцев

Рекомендации – сочетание цвета комплектующих				
Обозначение	**Цвета**			
	SW-M	OG-M	CS-M	INGL
Комплект царг	SW-M	OG-M	CS-M	INGL
Комплект внешних царг [1]	SW-M	OG-M	CS-M	INGL
Комплект внутренних царг [1]	SW-M	OG-M	CS-M	INGL
Держатели для задней стенки из ДСП, лев./прав.	SW-M	OG-M	CS-M	NI
Задняя стенка из стали L-образной формы, лев./прав. [1]	SW-M	OG-M	CS-M	CS-M
Комплект передней панели	SW-M	OG-M	CS-M	INGL
Передняя панель без паза	SW-M	OG-M	CS-M	ELEO
Передняя панель с пазом	SW-M	OG-M	CS-M	ELEO
Комплект поводка	SW-M	OG-M	CS-M	CS-M
Поперечный релинг	SW-M	OG-M	CS-M	ELEO

[1] Шкаф под мойку

Цвета			
SW-M	Белый шелк, матовый	IN-G	Инмолд, шлифов. нерж. сталь
OG-M	Орион серый, матовый	GO-G	Золотистый, шлифовка
CS-M	Карбоновый черный, матовый	KU-G	Медный, шлифовка
INGL	Нержавеющая сталь с защитой от отпечатков пальцев	NI	Никелированный
		ELEO	Анодированный алюминий под нержавеющую сталь

Стандартный ящик – высота N

- Сочетается с ящиками LEGRABOX pure и LEGRABOX free
- Со встроенной системой амортизации BLUMOTION S для мягкого и бесшумного закрывания, которая адаптируется под соответствующую технологию движения, можно использовать с SERVO-DRIVE или TIP-ON BLUMOTION
- Или со встроенной функцией TIP-ON
- 2-мерная регулировка фасада на царге

Необходимое пространство

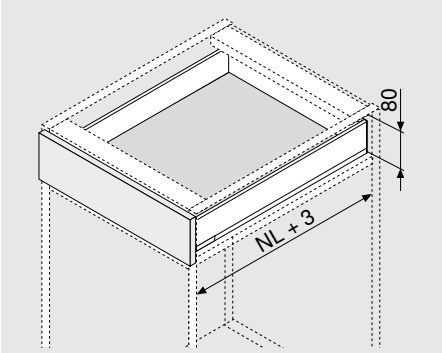

NL	Номинальная длина

Информация для заказа

1	Направляющие, лев./прав.			
	Номинальная длина NL (мм)	BLUMOTION S	TIP-ON	
		40 кг	40 кг	
	400	750.4001S	750.4001T	
	450	750.4501S	750.4501T	
	500	750.5001S	750.5001T	
	550	750.5501S	750.5501T	

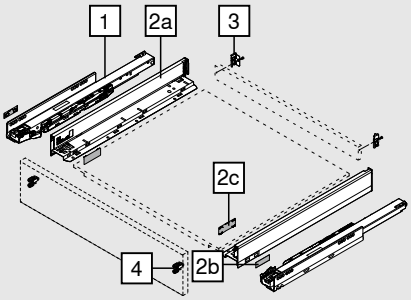

2	Комплект царг					
	Высота царги (мм)	66.5				
	Номинальная длина NL (мм)		SW-M	OG-M	CS-M	INGL
	400		770N4002S			
	450		770N4502S			770N4502I
	500		770N5002S			770N5002I
	550		770N5502S			

Комплектация:		
2a	1 x	Царги, левая / правая
2b	2 x	Элемент брендинга, с логотипом Blum (штампов.), от 1000 шт. с индивид. логотипом
2c	2 x	Заглушки

3	Держатели для задней стенки из ДСП, лев./прав.					
	Материал	Высота	SW-M	OG-M	CS-M	NI
	Сталь	N	ZB7N000S			

Информация для заказа

4	Крепление фасада		
	Вид крепления		
	EXPANDO	2 x	ZF7N70E2
	EXPANDO T	2 x	ZF7N70T2
	На саморезы	2 x	ZF7N7002
Крепление EXPANDO T предназначено для тонких фасадов – см. стр. 74			

Принадлежности

-	Саморез			
	Ø (мм)	**Длина (мм)**		
	3.5	15	Для крепления фасада	609.1500
	3.5	17	Для крепления фасада	609.1700
Для крепления направляющих к корпусу рекомендуется использовать саморезы Ø 4 x 15 мм				

-	Саморез (с плоской головкой)			
	Ø (мм)	**Длина (мм)**		
	4	15	Для крепления держателя к задней стенке из ДСП и царги ко дну ящика	61D.1500
Для удобства монтажа задней стенки из ДСП и царги рекомендуется использовать саморезы с плоской головкой				

-	Евровинт			
	Ø (мм)	**Длина (мм)**		
	6	14.5	Для крепления направляющих к корпусу	661.1450.HG

Проектирование

Необходимое пространство в корпусе

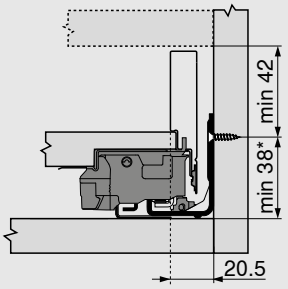

*	+ 1 мм при монтаже направляющих до сборки корпуса

Установочные размеры для монтажа фасада на саморезы

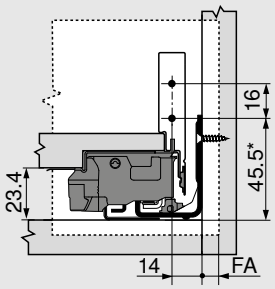

FA	Наложение фасада
*	+ 1 мм при монтаже направляющих до сборки корпуса

Карта сверления фасада под EXPANDO/EXPANDO T

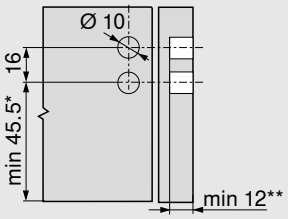

*	+ 1 мм при монтаже направляющих до сборки корпуса
**	Мин. 6 мм для EXPANDO T

Установочные размеры для задней стенки

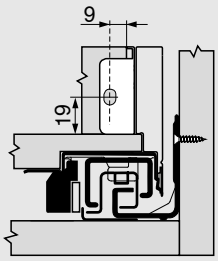

Проектирование

Раскрой плит ДСП 16 мм

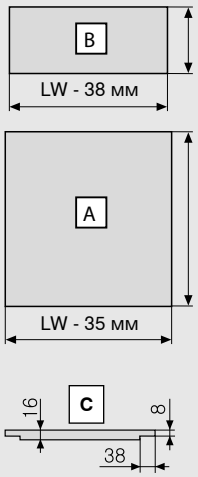

Задняя стенка из ДСП	B (мм)
Высота	39
Дно ящика	**A (мм)**
Задняя стенка из ДСП	NL - 10
Размеры фальца	**C**

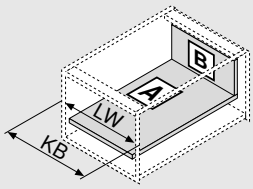

KB	Ширина корпуса
LW	Внутренняя ширина корпуса
NL	Номинальная длина

Карта сверления

Дно ящика

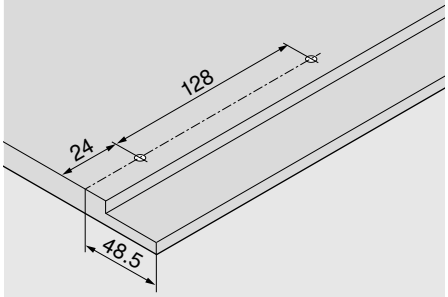

Расстояние между отверстиями – направляющие к корпусу

Направляющие к корпусу 750 – 40 кг

Номинальная длина NL (мм)

400 | 450 | 500

550

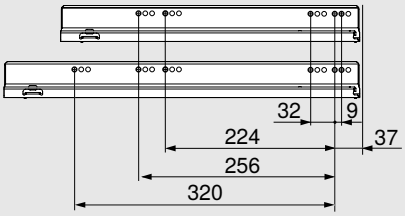

Внутренняя глубина корпуса LT мин. = номинальная длина NL + 3 мм

Стандартный ящик – высота M

- Сочетается с ящиками LEGRABOX pure и LEGRABOX free
- Со встроенной системой амортизации BLUMOTION S для мягкого и бесшумного закрывания, которая адаптируется под соответствующую технологию движения, можно использовать с SERVO-DRIVE или TIP-ON BLUMOTION
- Или со встроенной функцией TIP-ON
- 3-мерная регулировка фасада на царге

Необходимое пространство

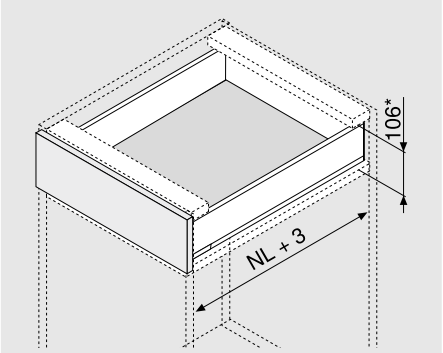

NL	Номинальная длина

* Вкл. 2 мм для регулировки наклона

Информация для заказа

1	Направляющие, лев./прав.				
	Номинальная длина NL (мм)	BLUMOTION S		TIP-ON	
		40 кг	70 кг	40 кг	70 кг
	270	750.2701S		750.2701T	
	300	750.3001S		750.3001T	
	350	750.3501S		750.3501T	
	400	750.4001S		750.4001T	
	450	750.4501S	753.4501S	750.4501T	753.4501T
	500	750.5001S	753.5001S	750.5001T	753.5001T
	550	750.5501S	753.5501S	750.5501T	753.5501T
	600	750.6001S	753.6001S	750.6001T	753.6001T
	650		753.6501S		753.6501T

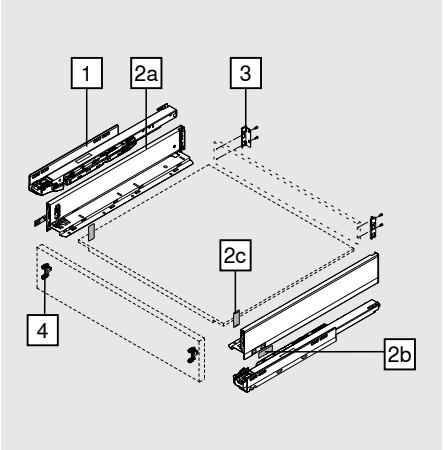

2	Комплект царг				
	Высота царги (мм)	90.5			
	Номинальная длина NL (мм)	SW-M	OG-M	CS-M	INGL
	270	770M2702S			770M2702I
	300	770M3002S			770M3002I
	350	770M3502S			770M3502I
	400	770M4002S			770M4002I
	450	770M4502S			770M4502I
	500	770M5002S			770M5002I
	550	770M5502S			770M5502I
	600	770M6002S			770M6002I
	650	770M6502S			770M6502I

Комплектация:		
2a	1 x	Царги, левая / правая
2b	2 x	Элемент брендинга, с логотипом Blum (штампов.), от 1000 шт. с индивид. логотипом
2c	2 x	Заглушки

Варианты дизайна для индивидуального оформления царг LEGRABOX – см. стр. 64

Информация для заказа

3	Держатели для задней стенки из ДСП, лев./прав.					
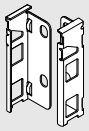	**Материал**	**Высота**	SW-M	OG-M	CS-M	NI
	Сталь	M	ZB7M000S			

4	Крепление фасада		
	Вид крепления		
	EXPANDO	2 x	ZF7M70E2
	EXPANDO T	2 x	ZF7M70T2
	На саморезы	2 x	ZF7M7002
Крепление EXPANDO T предназначено для тонких фасадов – см. стр. 74			

Принадлежности

-	Саморез			
	Ø (мм)	**Длина (мм)**		
	3.5	15	Для крепления фасада	609.1500
	3.5	17	Для крепления фасада	609.1700
Для крепления направляющих к корпусу рекомендуется использовать саморезы Ø 4 x 15 мм				

-	Саморез (с плоской головкой)			
	Ø (мм)	**Длина (мм)**		
	4	15	Для крепления держателя к задней стенке из ДСП и царги ко дну ящика	61D.1500
Для удобства монтажа задней стенки из ДСП и царги рекомендуется использовать саморезы с плоской головкой				

-	Евровинт			
	Ø (мм)	**Длина (мм)**		
	6	14.5	Для крепления направляющих к корпусу	661.1450.HG

Проектирование

Необходимое пространство в корпусе

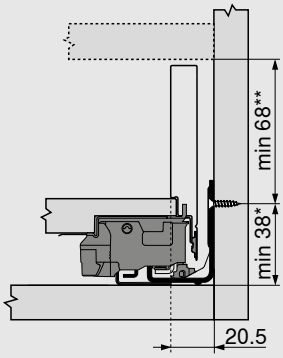

*	+ 1 мм при монтаже направляющих до сборки корпуса
**	Вкл. 2 мм для регулировки наклона

Установочные размеры для монтажа фасада на саморезы

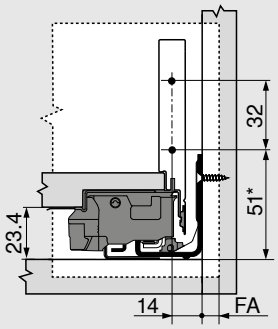

FA	Наложение фасада
*	+ 1 мм при монтаже направляющих до сборки корпуса

Карта сверления фасада под EXPANDO/EXPANDO T

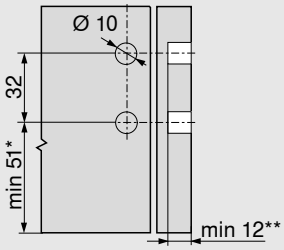

*	+ 1 мм при монтаже направляющих до сборки корпуса
**	Мин. 6 мм для EXPANDO T

Установочные размеры для задней стенки

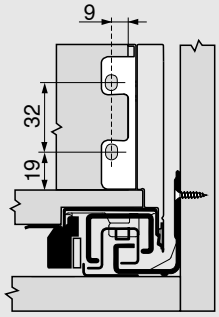

Проектирование

Раскрой плит ДСП 16 мм

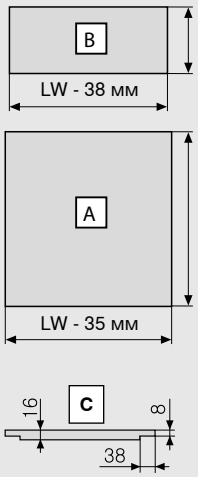

Задняя стенка из ДСП	B (мм)
Высота	63
Дно ящика	**A (мм)**
Задняя стенка из ДСП	NL - 10
Размеры фальца	**C**

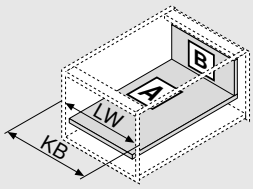

KB	Ширина корпуса
LW	Внутренняя ширина корпуса
NL	Номинальная длина

Карта сверления

Дно ящика

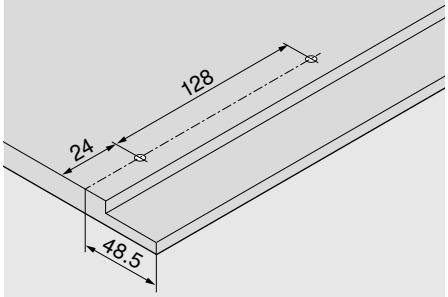

Расстояние между отверстиями – направляющие к корпусу

Направляющие к корпусу 750 – 40 кг

Номинальная длина NL (мм)

270

300 | 350

400 | 450 | 500

550 | 600

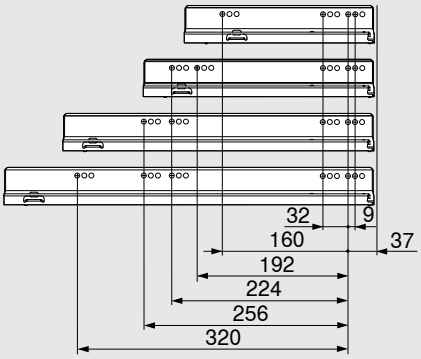

Расстояние между отверстиями – направляющие к корпусу

Направляющие к корпусу 753 – 70 кг

Номинальная длина NL (мм)

450

500 | 550 | 600

650

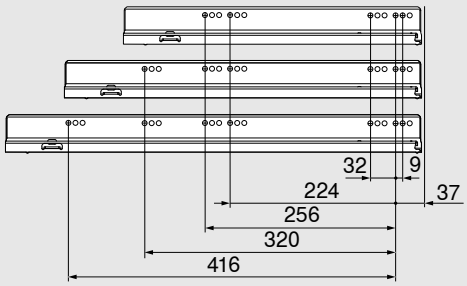

Внутренняя глубина корпуса LT мин. = номинальная длина NL + 3 мм

Глухая передняя панель

Внутренний ящик – высота M

- Внутренний ящик с глухой передней панелью
- Сочетается с ящиками LEGRABOX pure и LEGRABOX free
- Со встроенной системой амортизации BLUMOTION S для мягкого и бесшумного закрывания, которая адаптируется под соответствующую технологию движения, можно использовать с SERVO-DRIVE или TIP-ON BLUMOTION
- Или со встроенной функцией TIP-ON
- 3-мерная регулировка фасада на царге

Необходимое пространство

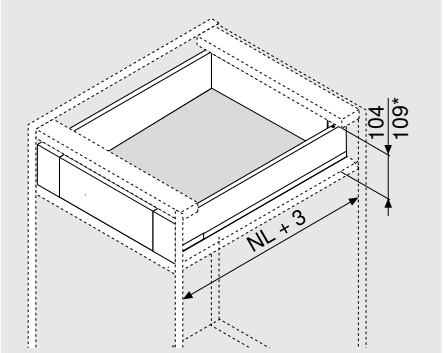

NL	Номинальная длина

* Внутренний ящик с комплектом поводка

Информация для заказа

1	Направляющие, лев./прав.				
	Номинальная длина NL (мм)	BLUMOTION S		TIP-ON	
		40 кг	70 кг	40 кг	70 кг
	270	750.2701S		750.2701T	
	300	750.3001S		750.3001T	
	350	750.3501S		750.3501T	
	400	750.4001S		750.4001T	
	450	750.4501S	753.4501S	750.4501T	753.4501T
	500	750.5001S	753.5001S	750.5001T	753.5001T
	550	750.5501S	753.5501S	750.5501T	753.5501T
	600	750.6001S	753.6001S	750.6001T	753.6001T
	650		753.6501S		753.6501T

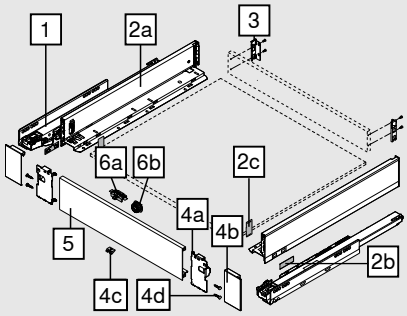

2	Комплект царг				
	Высота царги (мм)	90.5			
	Номинальная длина NL (мм)	SW-M	OG-M	CS-M	INGL
	270	770M2702S			770M2702I
	300	770M3002S			770M3002I
	350	770M3502S			770M3502I
	400	770M4002S			770M4002I
	450	770M4502S			770M4502I
	500	770M5002S			770M5002I
	550	770M5502S			770M5502I
	600	770M6002S			770M6002I
	650	770M6502S			770M6502I

Комплектация:		
2a	1 x	Царги, левая / правая
2b	2 x	Элемент брендинга, с логотипом Blum (штампов.), от 1000 шт. с индивид. логотипом
2c	2 x	Заглушки

Варианты дизайна для индивидуального оформления царг LEGRABOX – см. стр. 64

Глухая передняя панель

Информация для заказа

3	Держатели для задней стенки из ДСП, лев./прав.					
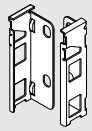	**Материал**	**Высота**	SW-M	OG-M	CS-M	NI
	Сталь	M	ZB7M000S			

4	Комплект передней панели				
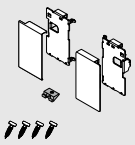	**Материал**	SW-M	OG-M	CS-M	INGL
	Сталь	ZI7.0MS0			
	Нерж. сталь				ZI7.0MI0

Комплектация:		
4a	1 x	Держатели передней панели, лев./прав.
4b	1 x	Заглушки внешние, лев./прав.
4c	1 x	Фиксатор
4d	4 x	Саморезы

5	Передняя панель без паза				
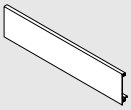	**Длина (мм)**	SW-M	OG-M	CS-M	ELEO
	1043	ZV7.1043C01			

Для ширины корпуса KB 1200 мм

Раскрой: Внутренняя ширина корпуса LW – 126 мм

Принадлежности

6	Комплект поводка (Доп. опция)*			
	Материал	SW-M	OG-M	CS-M**
	Пластмасса	ZI7.0M07		

Поводок следует устанавливать на переднюю панель

* Комплект поводка (ZI7.0M07) нельзя использовать вместе с TIP-ON BLUMOTION

** CS-M также для INGL

Комплектация:		
6a	1 x	Поводок
6b	1 x	Корпус поводка (RAL 7037 темно-серый)

-	Саморез (с плоской головкой)			
	Ø (мм)	**Длина (мм)**		
	4	15	Для крепления держателя к задней стенке из ДСП и царги ко дну ящика	61D.1500

Для удобства монтажа задней стенки из ДСП и царги рекомендуется использовать саморезы с плоской головкой

-	Евровинт			
	Ø (мм)	**Длина (мм)**		
	6	14.5	Для крепления направляющих к корпусу	661.1450.HG

Глухая передняя панель

Проектирование

Необходимое пространство в корпусе

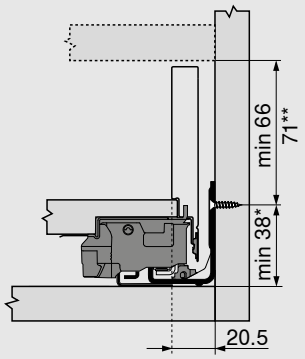

*	+ 1 мм при монтаже направляющих до сборки корпуса
**	Использование внутреннего ящика с комплектом поводка возможно при высоте от 71 мм

Установочные размеры для задней стенки

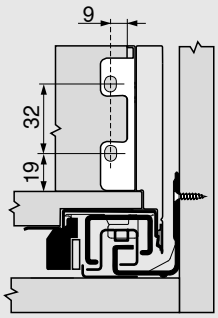

Карта сверления фасада под отверстие для поводка

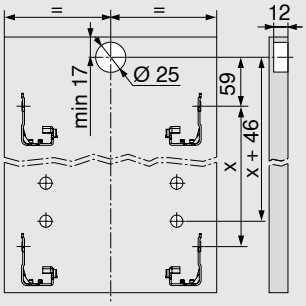

Глухая передняя панель

Проектирование

Раскрой плит ДСП 16 мм

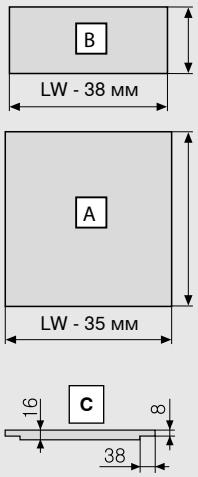

Задняя стенка из ДСП	B (мм)
Высота	63
Дно ящика	**A (мм)**
Задняя стенка из ДСП	NL - 10
Размеры фальца	**C**

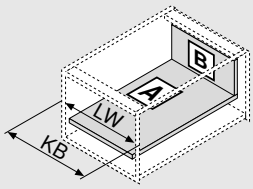

KB	Ширина корпуса
LW	Внутренняя ширина корпуса
NL	Номинальная длина

Карта сверления

Дно ящика

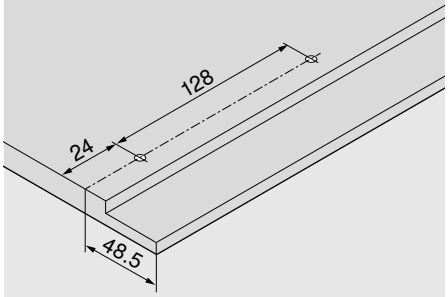

Расстояние между отверстиями – направляющие к корпусу

Направляющие к корпусу 750 – 40 кг

Номинальная длина NL (мм)

270

300 | 350

400 | 450 | 500

550 | 600

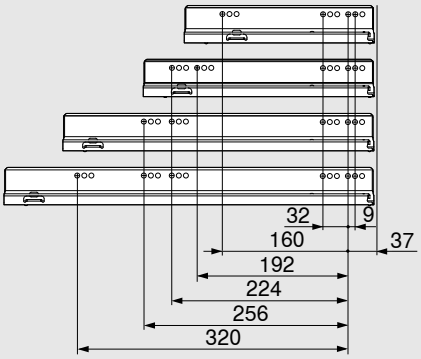

Расстояние между отверстиями – направляющие к корпусу

Направляющие к корпусу 753 – 70 кг

Номинальная длина NL (мм)

450

500 | 550 | 600

650

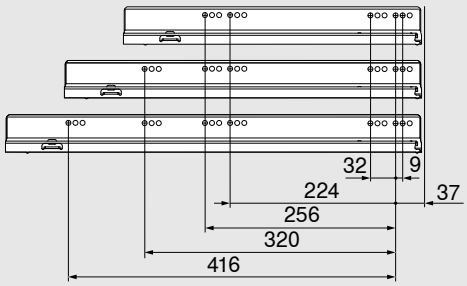

Внутренняя глубина корпуса LT мин. = номинальная длина NL + 3 мм

Стандартный ящик – высота K

- Сочетается с ящиками LEGRABOX pure и LEGRABOX free
- Со встроенной системой амортизации BLUMOTION S для мягкого и бесшумного закрывания, которая адаптируется под соответствующую технологию движения, можно использовать с SERVO-DRIVE или TIP-ON BLUMOTION
- Или со встроенной функцией TIP-ON
- 3-мерная регулировка фасада на царге

Необходимое пространство

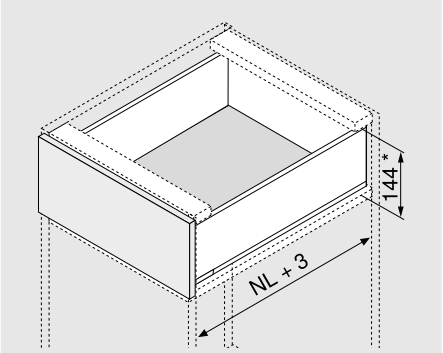

NL	Номинальная длина

* Вкл. 2 мм для регулировки наклона

Информация для заказа

1 Направляющие, лев./прав.

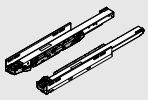

Номинальная длина NL (мм)	BLUMOTION S 40 кг	BLUMOTION S 70 кг	TIP-ON 40 кг	TIP-ON 70 кг
300	750.3001S		750.3001T	
350	750.3501S		750.3501T	
400	750.4001S		750.4001T	
450	750.4501S	753.4501S	750.4501T	753.4501T
500	750.5001S	753.5001S	750.5001T	753.5001T
550	750.5501S	753.5501S	750.5501T	753.5501T
600	750.6001S	753.6001S	750.6001T	753.6001T

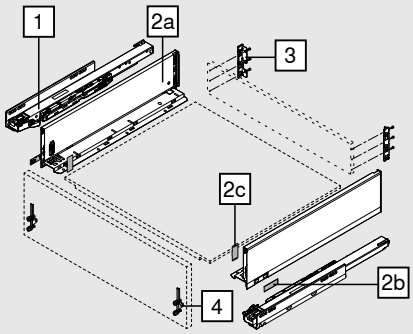

2 Комплект царг

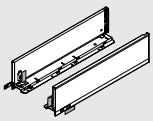

Высота царги (мм)	128.5			
Номинальная длина NL (мм)	SW-M	OG-M	CS-M	INGL
300	770K3002S			
350	770K3502S			770K3502I
400	770K4002S			770K4002I
450	770K4502S			770K4502I
500	770K5002S			770K5002I
550	770K5502S			770K5502I
600	770K6002S			

Комплектация:

2a	1 x	Царги, левая / правая
2b	2 x	Элемент брендинга, с логотипом Blum (штампов.), от 1000 шт. с индивид. логотипом
2c	2 x	Заглушки

Варианты дизайна для индивидуального оформления царг LEGRABOX – см. стр. 64

3 Держатели для задней стенки из ДСП, лев./прав.

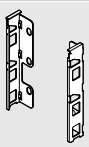

Материал	Высота	SW-M	OG-M	CS-M	NI
Сталь	K	ZB7K000S			

Информация для заказа

4	Крепление фасада		
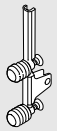	**Вид крепления**		
	EXPANDO	2 x	ZF7K70E2
	EXPANDO T	2 x	ZF7K70T2
	На саморезы	2 x	ZF7K7002
Крепление EXPANDO T предназначено для тонких фасадов – см. стр. 74			

Принадлежности

-	Саморез			
	Ø (мм)	**Длина (мм)**		
	3.5	15	Для крепления фасада	609.1500
	3.5	17	Для крепления фасада	609.1700
Для крепления направляющих к корпусу рекомендуется использовать саморезы Ø 4 x 15 мм				

-	Саморез (с плоской головкой)			
	Ø (мм)	**Длина (мм)**		
	4	15	Для крепления держателя к задней стенке из ДСП и царги ко дну ящика	61D.1500
Для удобства монтажа задней стенки из ДСП и царги рекомендуется использовать саморезы с плоской головкой				

-	Евровинт			
	Ø (мм)	**Длина (мм)**		
	6	14.5	Для крепления направляющих к корпусу	661.1450.HG

Проектирование

Необходимое пространство в корпусе

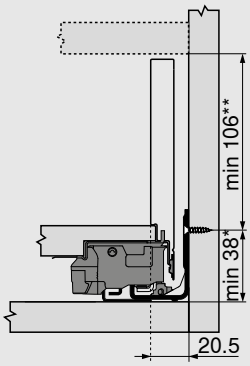

*	+ 1 мм при монтаже направляющих до сборки корпуса
**	Вкл. 2 мм для регулировки наклона

Установочные размеры для монтажа фасада на саморезы

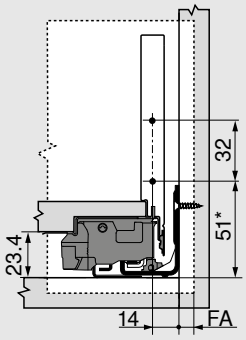

FA	Наложение фасада
*	+ 1 мм при монтаже направляющих до сборки корпуса

Карта сверления фасада под EXPANDO/EXPANDO T

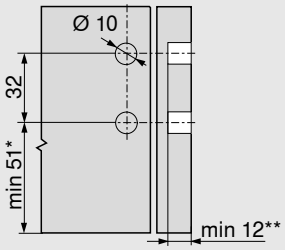

*	+ 1 мм при монтаже направляющих до сборки корпуса
**	Мин. 6 мм для EXPANDO T

Установочные размеры для задней стенки

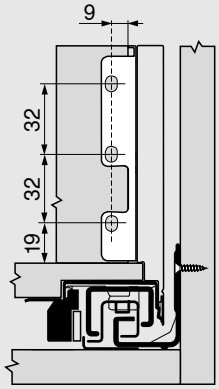

Проектирование

Раскрой плит ДСП 16 мм

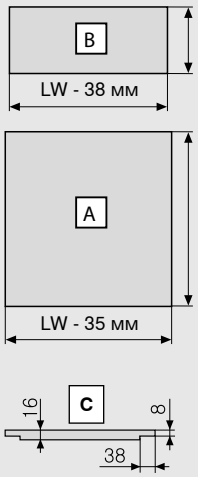

Задняя стенка из ДСП	B (мм)
Высота	101
Дно ящика	**A (мм)**
Задняя стенка из ДСП	NL - 10
Размеры фальца	**C**

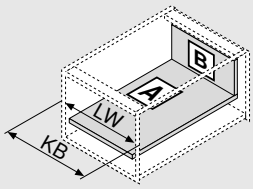

KB	Ширина корпуса
LW	Внутренняя ширина корпуса
NL	Номинальная длина

Карта сверления

Дно ящика

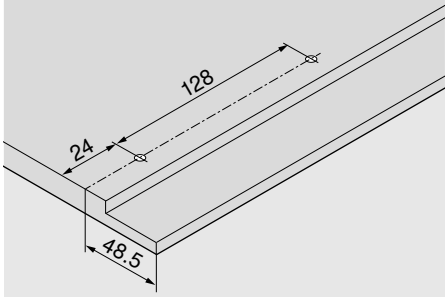

Расстояние между отверстиями – направляющие к корпусу

Направляющие к корпусу 750 – 40 кг

Номинальная длина NL (мм)

300 | 350

400 | 450 | 500

550 | 600

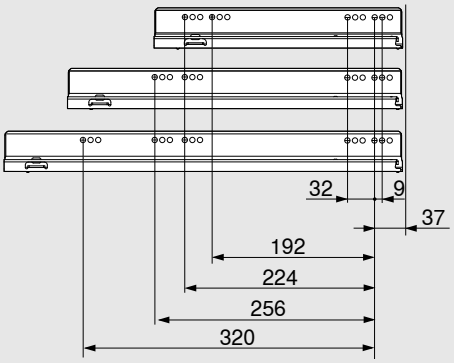

Расстояние между отверстиями – направляющие к корпусу

Направляющие к корпусу 753 – 70 кг

Номинальная длина NL (мм)

450

500 | 550 | 600

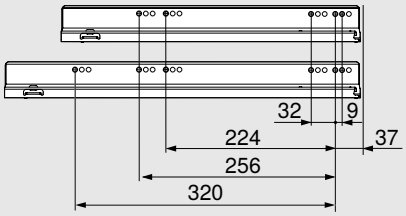

Внутренняя глубина корпуса LT мин. = номинальная длина NL + 3 мм

Глухая передняя низкая панель

Внутренний ящик – высота K

- Стандартный внутренний ящик с низкой глухой передней панелью
- Сочетается с ящиками LEGRABOX pure и LEGRABOX free
- Со встроенной системой амортизации BLUMOTION S для мягкого и бесшумного закрывания, которая адаптируется под соответствующую технологию движения, можно использовать с SERVO-DRIVE или TIP-ON BLUMOTION
- Или со встроенной функцией TIP-ON
- 3-мерная регулировка фасада на царге

Необходимое пространство

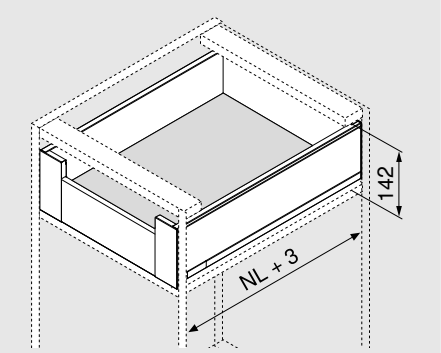

NL	Номинальная длина

Информация для заказа

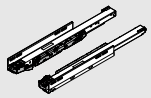

1	Направляющие, лев./прав.				
	Номинальная длина NL (мм)	BLUMOTION S		TIP-ON	
		40 кг	70 кг	40 кг	70 кг
	300	750.3001S		750.3001T	
	350	750.3501S		750.3501T	
	400	750.4001S		750.4001T	
	450	750.4501S	753.4501S	750.4501T	753.4501T
	500	750.5001S	753.5001S	750.5001T	753.5001T
	550	750.5501S	753.5501S	750.5501T	753.5501T
	600	750.6001S	753.6001S	750.6001T	753.6001T

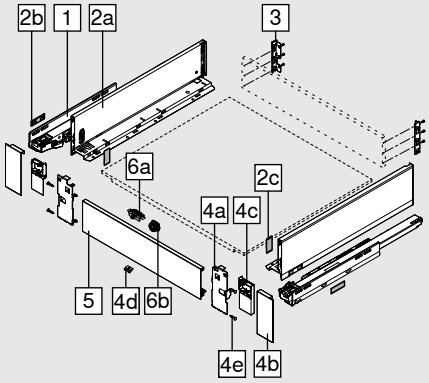

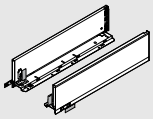

2	Комплект царг				
	Высота царги (мм)	128.5			
	Номинальная длина NL (мм)	SW-M	OG-M	CS-M	INGL
	300	770K3002S			
	350	770K3502S			770K3502I
	400	770K4002S			770K4002I
	450	770K4502S			770K4502I
	500	770K5002S			770K5002I
	550	770K5502S			770K5502I
	600	770K6002S			

Комплектация:		
2a	1 x	Царги, левая / правая
2b	2 x	Элемент брендинга, с логотипом Blum (штампов.), от 1000 шт. с индивид. логотипом
2c	2 x	Заглушки

Варианты дизайна для индивидуального оформления царг LEGRABOX – см. стр. 64

Глухая передняя низкая панель

Информация для заказа

3	Держатели для задней стенки из ДСП, лев./прав.					
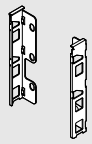	**Материал**	**Высота**	SW-M	OG-M	CS-M	NI
	Сталь	K	ZB7K000S			

4	Комплект передней панели				
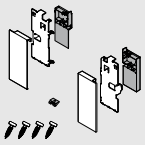	**Материал**	SW-M	OG-M	CS-M	INGL
	Сталь	ZI7.0KS0			
	Нерж. сталь				ZI7.0KI0

Комплектация:		
4a	1 x	Держатели передней панели, лев./прав.
4b	1 x	Заглушки внешние, лев./прав.
4c	1 x	Заглушки внутренние, лев./прав.
4d	1 x	Фиксатор
4e	4 x	Саморезы

5	Передняя панель без паза				
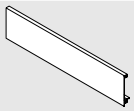	**Длина (мм)**	SW-M	OG-M	CS-M	ELEO
	1043	ZV7.1043C01			

Для ширины корпуса KB 1200 мм

Раскрой: Внутренняя ширина корпуса LW – 126 мм

Принадлежности

6	Комплект поводка (Доп. опция)*			
	Материал	SW-M	OG-M	CS-M**
	Пластмасса	ZI7.0M07		

Поводок следует устанавливать на переднюю панель

* Комплект поводка (ZI7.0M07) нельзя использовать вместе с TIP-ON BLUMOTION

** CS-M также для INGL

Комплектация:		
6a	1 x	Поводок
6b	1 x	Корпус поводка (RAL 7037 темно-серый)

-	Саморез (с плоской головкой)			
	Ø (мм)	**Длина (мм)**		
	4	15	Для крепления держателя к задней стенке из ДСП и царги ко дну ящика	61D.1500

Для удобства монтажа задней стенки из ДСП и царги рекомендуется использовать саморезы с плоской головкой

-	Евровинт			
	Ø (мм)	**Длина (мм)**		
	6	14.5	Для крепления направляющих к корпусу	661.1450.HG

Глухая передняя низкая панель

Проектирование

Необходимое пространство в корпусе

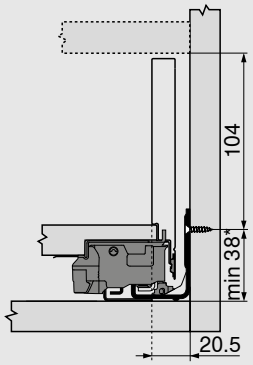

*	+ 1 мм при монтаже направляющих до сборки корпуса

Установочные размеры для задней стенки

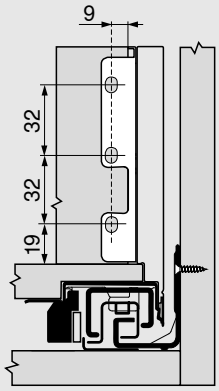

Карта сверления фасада под отверстие для поводка

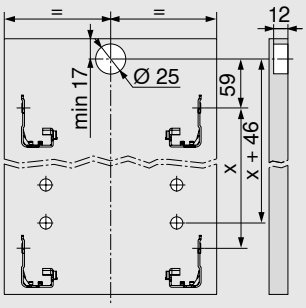

Глухая передняя низкая панель

Проектирование

Раскрой плит ДСП 16 мм

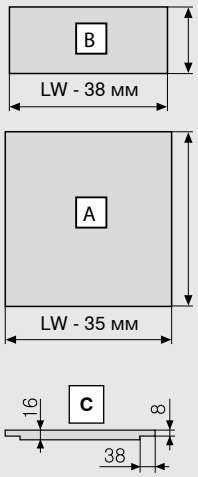

Задняя стенка из ДСП	B (мм)
Высота	101
Дно ящика	**A (мм)**
Задняя стенка из ДСП	NL - 10
Размеры фальца	**C**

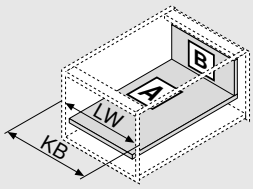

KB	Ширина корпуса
LW	Внутренняя ширина корпуса
NL	Номинальная длина

Карта сверления

Дно ящика

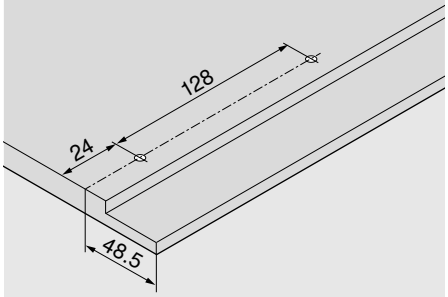

Расстояние между отверстиями – направляющие к корпусу

Направляющие к корпусу 750 – 40 кг

Номинальная длина NL (мм)

300 | 350

400 | 450 | 500

550 | 600

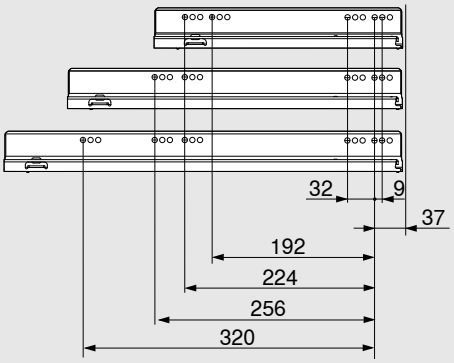

Расстояние между отверстиями – направляющие к корпусу

Направляющие к корпусу 753 – 70 кг

Номинальная длина NL (мм)

450

500 | 550 | 600

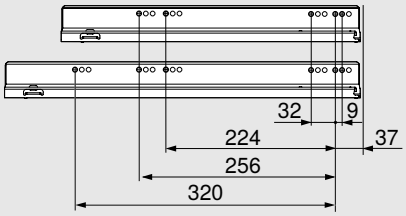

Внутренняя глубина корпуса LT мин. = номинальная длина NL + 3 мм

Ящик с высоким фасадом – высота C

- Со встроенной системой амортизации BLUMOTION S для мягкого и бесшумного закрывания, которая адаптируется под соответствующую технологию движения, можно использовать с SERVO-DRIVE или TIP-ON BLUMOTION
- Или со встроенной функцией TIP-ON
- 3-мерная регулировка фасада на царге

Необходимое пространство

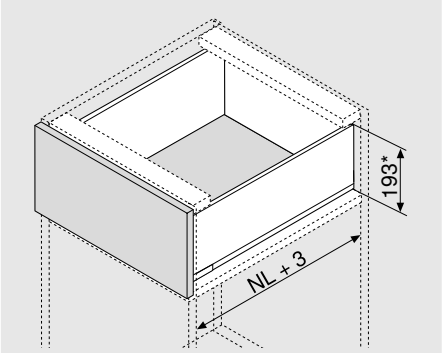

NL	Номинальная длина

* Вкл. 2 мм для регулировки наклона

Информация для заказа

1	Направляющие, лев./прав.				
	Номинальная длина NL (мм)	BLUMOTION S		TIP-ON	
		40 кг	70 кг	40 кг	70 кг
	270	750.2701S		750.2701T	
	300	750.3001S		750.3001T	
	350	750.3501S		750.3501T	
	400	750.4001S		750.4001T	
	450	750.4501S	753.4501S	750.4501T	753.4501T
	500	750.5001S	753.5001S	750.5001T	753.5001T
	550	750.5501S	753.5501S	750.5501T	753.5501T
	600	750.6001S	753.6001S	750.6001T	753.6001T
	650		753.6501S		753.6501T

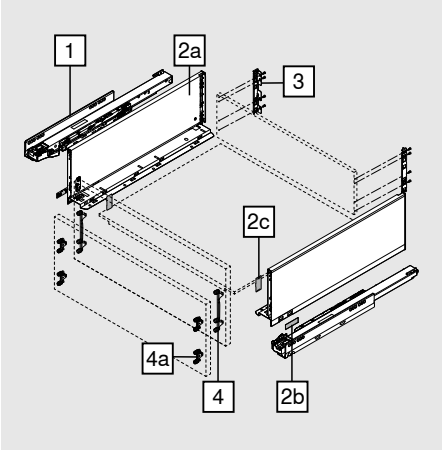

2	Комплект царг				
	Высота царги (мм)	177			
	Номинальная длина NL (мм)	SW-M	OG-M	CS-M	INGL
	270	770C2702S			770C2702I
	300	770C3002S			770C3002I
	350	770C3502S			770C3502I
	400	770C4002S			770C4002I
	450	770C4502S			770C4502I
	500	770C5002S			770C5002I
	550	770C5502S			770C5502I
	600	770C6002S			770C6002I
	650	770C6502S			770C6502I

Комплектация:		
2a	1 x	Царги, левая / правая
2b	2 x	Элемент брендинга, с логотипом Blum (штампов.), от 1000 шт. с индивид. логотипом
2c	2 x	Заглушки

Варианты дизайна для индивидуального оформления царг LEGRABOX – см. стр. 64

Информация для заказа

3	Держатели для задней стенки из ДСП, лев./прав.					
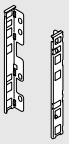	**Материал**	**Высота**	SW-M	OG-M	CS-M	NI
	Сталь	C	ZB7C000S			

4	Крепление фасада		
	Вид крепления		
	EXPANDO	2 x	ZF7C70E2
	EXPANDO T	2 x	ZF7C70T2
	На саморезы	2 x	ZF7C7002

Крепление EXPANDO T предназначено для тонких фасадов – см. стр. 74

Альтернатива для пункта 4

4a	Крепление фасада		
	Вид крепления		
	EXPANDO	4 x	ZF7M70E2
	EXPANDO T	4 x	ZF7M70T2
	На саморезы	4 x	ZF7M7002

Крепление EXPANDO T предназначено для тонких фасадов – см. стр. 74

Принадлежности

-	Саморез			
	Ø (мм)	**Длина (мм)**		
	3.5	15	Для крепления фасада	609.1500
	3.5	17	Для крепления фасада	609.1700

Для крепления направляющих к корпусу рекомендуется использовать саморезы Ø 4 x 15 мм

-	Саморез (с плоской головкой)			
	Ø (мм)	**Длина (мм)**		
	4	15	Для крепления держателя к задней стенке из ДСП и царги ко дну ящика	61D.1500

Для удобства монтажа задней стенки из ДСП и царги рекомендуется использовать саморезы с плоской головкой

-	Евровинт			
	Ø (мм)	**Длина (мм)**		
	6	14.5	Для крепления направляющих к корпусу	661.1450.HG

Ящик с высоким фасадом – высота C

- Высокая боковая вставка
- Со встроенной системой амортизации BLUMOTION S для мягкого и бесшумного закрывания, которая адаптируется под соответствующую технологию движения, можно использовать с SERVO-DRIVE или TIP-ON BLUMOTION
- Или со встроенной функцией TIP-ON
- 3-мерная регулировка фасада на царге

Необходимое пространство

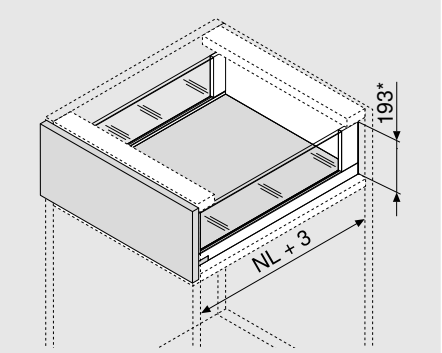

NL	Номинальная длина

* Вкл. 2 мм для регулировки наклона

Информация для заказа

1	Направляющие, лев./прав.				
	Номинальная длина NL (мм)	BLUMOTION S		TIP-ON	
		40 кг	70 кг	40 кг	70 кг
	350	750.3501S		750.3501T	
	400	750.4001S		750.4001T	
	450	750.4501S	753.4501S	750.4501T	753.4501T
	500	750.5001S	753.5001S	750.5001T	753.5001T
	550	750.5501S	753.5501S	750.5501T	753.5501T
	600	750.6001S	753.6001S	750.6001T	753.6001T
	650		753.6501S		753.6501T

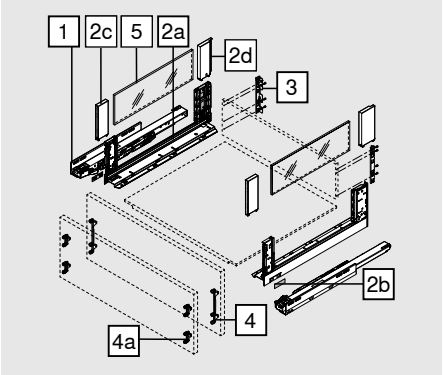

2	Комплект царг				
	Высота царги (мм)	177			
	Номинальная длина NL (мм)	SW-M	OG-M	CS-M	INGL
	350	780C3502S			780C3502I
	400	780C4002S			780C4002I
	450	780C4502S			780C4502I
	500	780C5002S			780C5002I
	550	780C5502S			780C5502I
	600	780C6002S			780C6002I
	650	780C6502S			780C6502I

Комплектация:		
2a	1 x	Царги, левая / правая
2b	2 x	Элемент брендинга, с логотипом Blum (штампов.), от 1000 шт. с индивид. логотипом
2c	2 x	BOXCOVER, передний
2d	1 x	BOXCOVER, задний, левый/правый

Варианты дизайна для индивидуального оформления царг LEGRABOX – см. стр. 64

3	Держатели для задней стенки из ДСП, лев./прав.					
	Материал	Высота	SW-M	OG-M	CS-M	NI
	Сталь	C	ZB7C000S			

Информация для заказа

4	Крепление фасада		
	Вид крепления		
	EXPANDO	2 x	ZF7C70E2
	EXPANDO T	2 x	ZF7C70T2
	На саморезы	2 x	ZF7C7002
Крепление EXPANDO T предназначено для тонких фасадов – см. стр. 74			

Альтернатива для пункта 4

4a	Крепление фасада		
	Вид крепления		
	EXPANDO	4 x	ZF7M70E2
	EXPANDO T	4 x	ZF7M70T2
	На саморезы	4 x	ZF7M7002
Крепление EXPANDO T предназначено для тонких фасадов – см. стр. 74			

5	Вставка из стекла (боковая)			
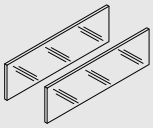	**Номинальная длина NL (мм)**	**Материал**	**Цвет**	
		Стекло	Прозр.	
	450			ZE7S338G
	500			ZE7S388G
	550			ZE7S438G
	600			ZE7S488G
	650			ZE7S538G
Комплектация:				
5	2 x	Вставка из стекла		
Для другой номинальной длины NL возьмите следующую по размеру вставку и отрежьте ее до нужной длины				
Размер для раскроя см. на стр. 33				

Принадлежности

-	Транспортировочное крепление для боковой вставки		
	Материал	**Цвет**	
	Пластмасса	Желтый	780C0009
Для транспортировки с предустановленной боковой вставкой			

-	Саморез			
	Ø (мм)	**Длина (мм)**		
	3.5	15	Для крепления фасада	609.1500
	3.5	17	Для крепления фасада	609.1700
Для крепления направляющих к корпусу рекомендуется использовать саморезы Ø 4 x 15 мм				

-	Саморез (с плоской головкой)			
	Ø (мм)	**Длина (мм)**		
	4	15	Для крепления держателя к задней стенке из ДСП и царги ко дну ящика	61D.1500
Для удобства монтажа задней стенки из ДСП и царги рекомендуется использовать саморезы с плоской головкой				

-	Евровинт			
	Ø (мм)	**Длина (мм)**		
	6	14.5	Для крепления направляющих к корпусу	661.1450.HG

Проектирование

Необходимое пространство в корпусе

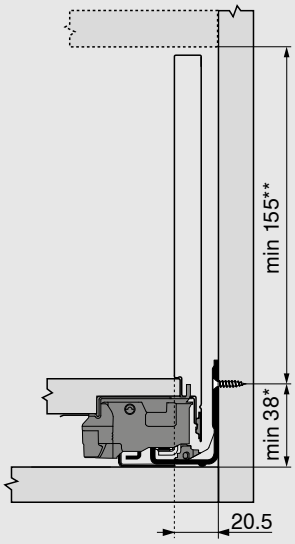

*	+ 1 мм при монтаже направляющих до сборки корпуса
**	Вкл. 2 мм для регулировки наклона

Установочные размеры для монтажа фасада на саморезы

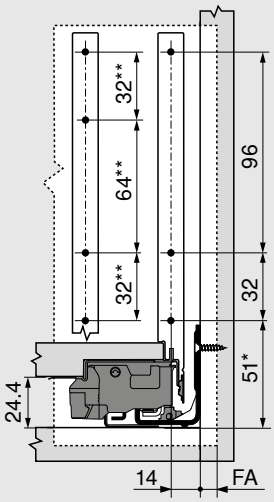

FA	Наложение фасада
*	+ 1 мм при монтаже направляющих до сборки корпуса
**	Альтернатива для пункта 4a

Карта сверления фасада под EXPANDO/EXPANDO T

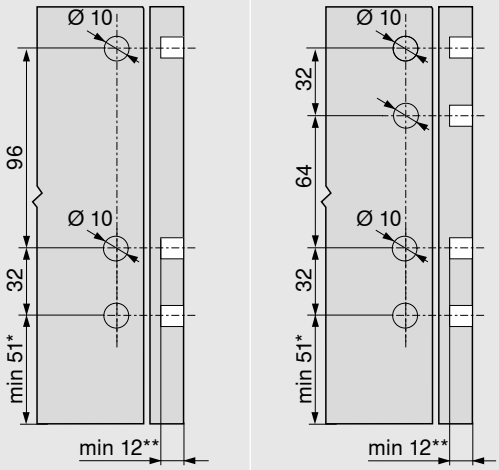

4	4a

*	+ 1 мм при монтаже направляющих до сборки корпуса
**	Мин. 6 мм для EXPANDO T

Установочные размеры для задней стенки

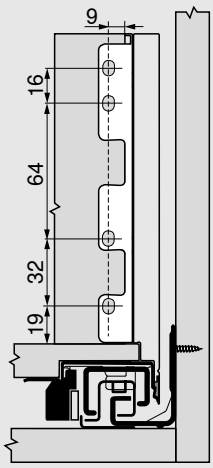

Проектирование

Раскрой плит ДСП 16 мм

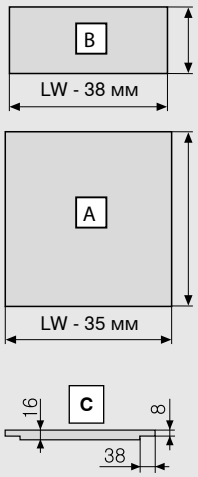

Задняя стенка из ДСП	B (мм)
Высота	148
Дно ящика	**A (мм)**
Задняя стенка из ДСП	NL - 10
Размеры фальца	**C**

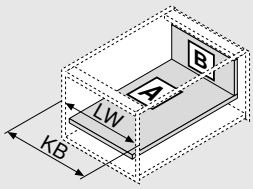

KB	Ширина корпуса
LW	Внутренняя ширина корпуса
NL	Номинальная длина

Карта сверления

Дно ящика

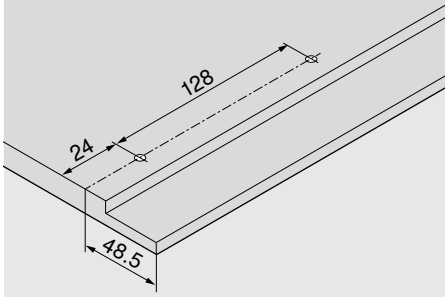

Расстояние между отверстиями – направляющие к корпусу

Направляющие к корпусу 750 – 40 кг

Номинальная длина NL (мм)

270

300 | 350

400 | 450 | 500

550 | 600

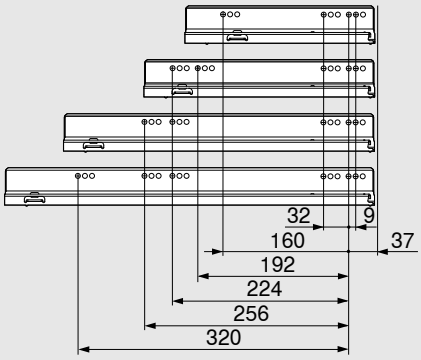

Расстояние между отверстиями – направляющие к корпусу

Направляющие к корпусу 753 – 70 кг

Номинальная длина NL (мм)

450

500 | 550 | 600

650

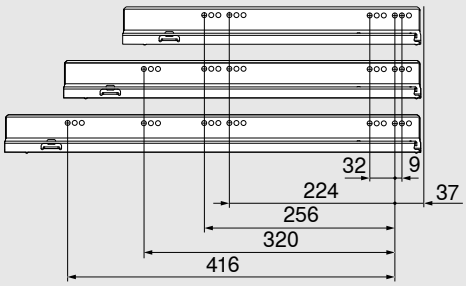

Внутренняя глубина корпуса LT мин. = номинальная длина NL + 3 мм

Раскрой вставки

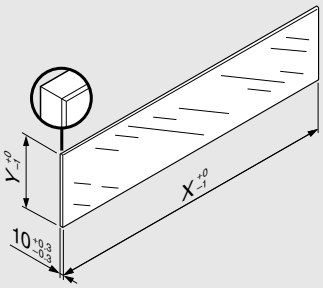

Вставка	X (мм)	Y (мм)
Боковая	NL - 112	138

NL	Номинальная длина

В комбинации с LEGRABOX, согласно нормам (DIN EN 14749 издание июнь 2016) и в соответствии с заданными размерами, необязательно проводить «Испытания на ударную прочность для вертикальных комплектующих из стекла». Таким образом, для соблюдения этого стандарта не требуется специальное безопасное стекло. Обработка кромки: шлифованная плоская кромка с фаской 1 мм ± 0.5 мм.

Передняя панель со вставкой

Высокий внутренний ящик – высота C

- Высокий внутренний ящик можно использовать с высокой или низкой вставкой
- Со встроенной системой амортизации BLUMOTION S для мягкого и бесшумного закрывания, которая адаптируется под соответствующую технологию движения, можно использовать с SERVO-DRIVE или TIP-ON BLUMOTION
- Или со встроенной функцией TIP-ON
- 3-мерная регулировка фасада на царге

Необходимое пространство

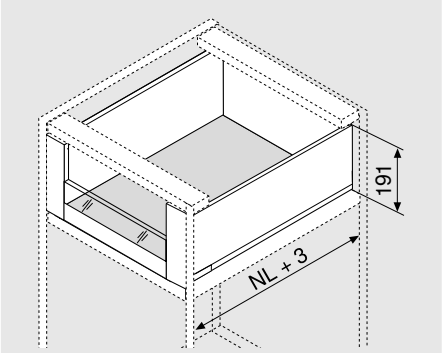

NL	Номинальная длина

Информация для заказа

1	Направляющие, лев./прав.				
	Номинальная длина NL (мм)	BLUMOTION S		TIP-ON	
		40 кг	70 кг	40 кг	70 кг
	270	750.2701S		750.2701T	
	300	750.3001S		750.3001T	
	350	750.3501S		750.3501T	
	400	750.4001S		750.4001T	
	450	750.4501S	753.4501S	750.4501T	753.4501T
	500	750.5001S	753.5001S	750.5001T	753.5001T
	550	750.5501S	753.5501S	750.5501T	753.5501T
	600	750.6001S	753.6001S	750.6001T	753.6001T
	650		753.6501S		753.6501T

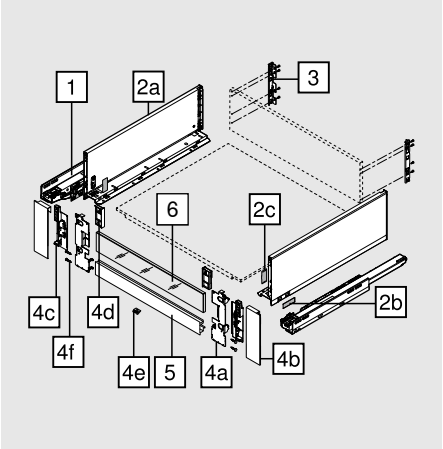

2	Комплект царг				
	Высота царги (мм)	177			
	Номинальная длина NL (мм)	SW-M	OG-M	CS-M	INGL
	270	770C2702S			770C2702I
	300	770C3002S			770C3002I
	350	770C3502S			770C3502I
	400	770C4002S			770C4002I
	450	770C4502S			770C4502I
	500	770C5002S			770C5002I
	550	770C5502S			770C5502I
	600	770C6002S			770C6002I
	650	770C6502S			770C6502I

Комплектация:		
2a	1 x	Царги, левая / правая
2b	2 x	Элемент брендинга, с логотипом Blum (штампов.), от 1000 шт. с индивид. логотипом
2c	2 x	Заглушки

Варианты дизайна для индивидуального оформления царг LEGRABOX – см. стр. 64

Передняя панель со вставкой

Информация для заказа

3	Держатели для задней стенки из ДСП, лев./прав.					
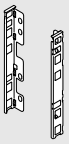	**Материал**	**Высота**	SW-M	OG-M	CS-M	NI
	Сталь	C	ZB7C000S			

4	Комплект передней панели				
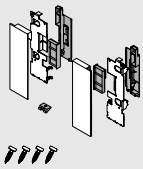	**Материал**	SW-M	OG-M	CS-M	INGL
	Сталь	ZI7.2CS0			
	Нерж. сталь				ZI7.2CI0

Комплектация:		
4a	1 x	Держатели передней панели, лев./прав.
4b	1 x	Заглушки внешние, лев./прав.
4c	1 x	Заглушки внутренние, лев./прав.
4d	1 x	Компенсатор для низкой вставки, лев./прав.
4e	1 x	Фиксатор
4f	4 x	Саморезы

5	Передняя панель с пазом				
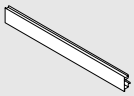	**Длина**	SW-M	OG-M	CS-M	ELEO
	1043	ZV7.1043MN1			

Для ширины корпуса KB 1200 мм

Раскрой: Внутренняя ширина корпуса LW – 126 мм

6	Вставка из стекла (для высокого внутреннего ящика, передняя)					
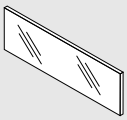	**Материал**	**Цвет**	**Низкая вставка**		**Высокая вставка**	
	Стекло	Прозр.				
			Толщина боковины корпуса (мм)			
	Ширина корпуса (мм)		15/16	18/19	15/16	18/19
	600		ZE7V488G	ZE7V482G	ZE7W488G	ZE7W482G
	1200		ZE7V1088G	ZE7V1082G	ZE7W1088G	ZE7W1082G

Комплектация:		
6	1 x	Вставка из стекла

Для другой ширины корпуса KB возьмите следующую по размеру вставку и отрежьте ее до нужной длины

Размер для раскроя см. на стр. 39

Принадлежности

-	Саморез (с плоской головкой)			
	Ø (мм)	**Длина (мм)**		
	4	15	Для крепления держателя к задней стенке из ДСП и царги ко дну ящика	61D.1500

Для удобства монтажа задней стенки из ДСП и царги рекомендуется использовать саморезы с плоской головкой

-	Евровинт			
	Ø (мм)	**Длина (мм)**		
	6	14.5	Для крепления направляющих к корпусу	661.1450.HG

Передняя панель со вставкой

Высокий внутренний ящик – высота C

- Высокие боковые вставки
- Высокий внутренний ящик можно использовать с высокой или низкой передней вставкой
- Со встроенной системой амортизации BLUMOTION S для мягкого и бесшумного закрывания, которая адаптируется под соответствующую технологию движения, можно использовать с SERVO-DRIVE или TIP-ON BLUMOTION
- Или со встроенной функцией TIP-ON
- 3-мерная регулировка фасада на царге

Необходимое пространство

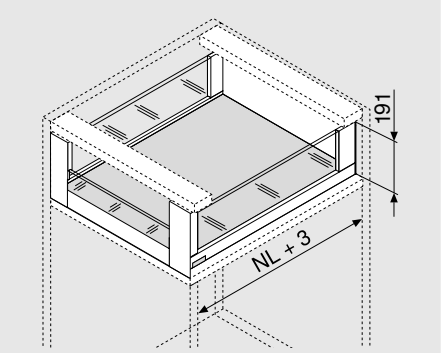

NL	Номинальная длина

Информация для заказа

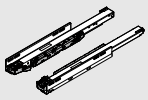

1	Направляющие, лев./прав.				
	Номинальная длина NL (мм)	BLUMOTION S		TIP-ON	
		40 кг	70 кг	40 кг	70 кг
	350	750.3501S		750.3501T	
	400	750.4001S		750.4001T	
	450	750.4501S	753.4501S	750.4501T	753.4501T
	500	750.5001S	753.5001S	750.5001T	753.5001T
	550	750.5501S	753.5501S	750.5501T	753.5501T
	600	750.6001S	753.6001S	750.6001T	753.6001T
	650		753.6501S		753.6501T

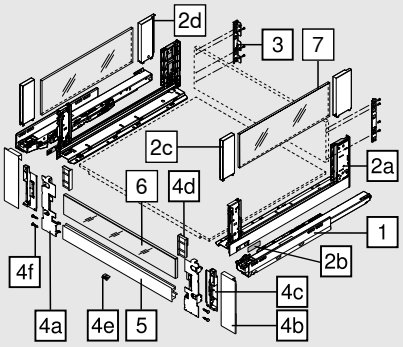

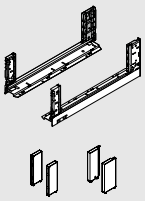

2	Комплект царг				
	Высота царги (мм)	177			
	Номинальная длина NL (мм)	SW-M	OG-M	CS-M	INGL
	350	780C3502S			780C3502I
	400	780C4002S			780C4002I
	450	780C4502S			780C4502I
	500	780C5002S			780C5002I
	550	780C5502S			780C5502I
	600	780C6002S			780C6002I
	650	780C6502S			780C6502I

Комплектация:		
2a	1 x	Царги, левая / правая
2b	2 x	Элемент брендинга, с логотипом Blum (штампов.), от 1000 шт. с индивид. логотипом
2c	2 x	BOXCOVER, передний
2d	1 x	BOXCOVER, задний, левый/правый

Варианты дизайна для индивидуального оформления царг LEGRABOX – см. стр. 64

Передняя панель со вставкой

Информация для заказа

3	Держатели для задней стенки из ДСП, лев./прав.					
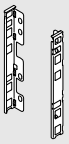	**Материал**	**Высота**	SW-M	OG-M	CS-M	NI
	Сталь	C	ZB7C000S			

4	Комплект передней панели				
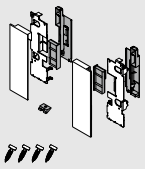	**Материал**	SW-M	OG-M	CS-M	INGL
	Сталь	ZI7.2CS0			
	Нерж. сталь				ZI7.2CI0

Комплектация:		
4a	1 x	Держатели передней панели, лев./прав.
4b	1 x	Заглушки внешние, лев./прав.
4c	1 x	Заглушки внутренние, лев./прав.
4d	1 x	Компенсатор для низкой вставки, лев./прав.
4e	1 x	Фиксатор
4f	4 x	Саморезы

5	Передняя панель с пазом				
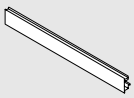	**Длина (мм)**	SW-M	OG-M	CS-M	ELEO
	1043	ZV7.1043MN1			

Для ширины корпуса KB 1200 мм

Раскрой: Внутренняя ширина корпуса LW – 126 мм

6	Вставка из стекла (для высокого внутреннего ящика, передняя)					
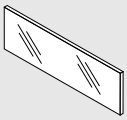	**Материал**	**Цвет**	**Низкая вставка**		**Высокая вставка**	
	Стекло	Прозр.				
			Толщина боковины корпуса (мм)			
	Ширина корпуса (мм)		15/16	18/19	15/16	18/19
	600		ZE7V488G	ZE7V482G	ZE7W488G	ZE7W482G
	1200		ZE7V1088G	ZE7V1082G	ZE7W1088G	ZE7W1082G

Комплектация:		
6	1 x	Вставка из стекла

Для другой ширины корпуса KB возьмите следующую по размеру вставку и отрежьте ее до нужной длины

Размер для раскроя см. на стр. 39

Передняя панель со вставкой

Информация для заказа

7	Вставка из стекла (боковая)			
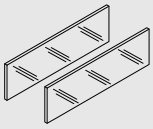	**Номинальная длина NL (мм)**	**Материал**	**Цвет**	
		Стекло	Прозр.	
	450			ZE7S338G
	500			ZE7S388G
	550			ZE7S438G
	600			ZE7S488G
	650			ZE7S538G
Комплектация:				
7	2 x	Вставка из стекла		
Для другой номинальной длины NL возьмите следующую по размеру вставку и отрежьте ее до нужной длины				
Размер для раскроя см. на стр. 39				

Принадлежности

-	Транспортировочное крепление для боковой вставки		
	Материал	**Цвет**	
	Пластмасса	Желтый	780C0009
Для транспортировки с предустановленной боковой вставкой			

-	Саморез (с плоской головкой)			
	Ø (мм)	**Длина (мм)**		
	4	15	Для крепления держателя к задней стенке из ДСП и царги ко дну ящика	61D.1500
Для удобства монтажа задней стенки из ДСП и царги рекомендуется использовать саморезы с плоской головкой				

-	Евровинт			
	Ø (мм)	**Длина (мм)**		
	6	14.5	Для крепления направляющих к корпусу	661.1450.HG

Проектирование

Необходимое пространство в корпусе

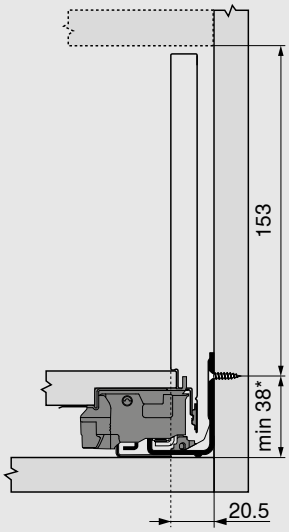

* + 1 мм при монтаже направляющих до сборки корпуса

Установочные размеры для задней стенки

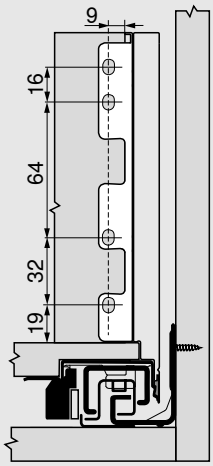

Передняя панель со вставкой

Проектирование

Раскрой плит ДСП 16 мм

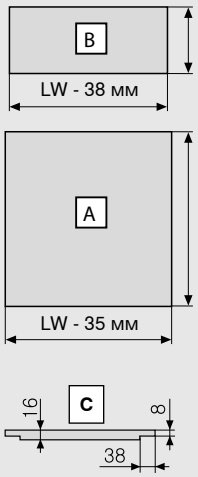

Задняя стенка из ДСП	B (мм)
Высота	148
Дно ящика	**A (мм)**
Задняя стенка из ДСП	NL - 10
Размеры фальца	**C**

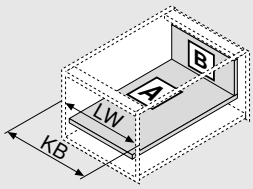

KB	Ширина корпуса
LW	Внутренняя ширина корпуса
NL	Номинальная длина

Карта сверления

Дно ящика

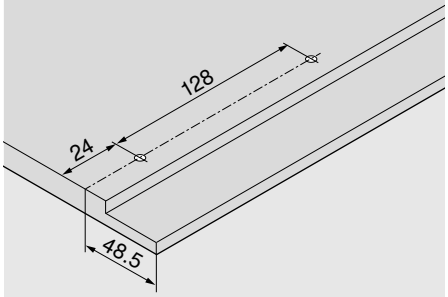

Расстояние между отверстиями – направляющие к корпусу

Направляющие к корпусу 750 – 40 кг

Номинальная длина NL (мм)

270

300 | 350

400 | 450 | 500

550 | 600

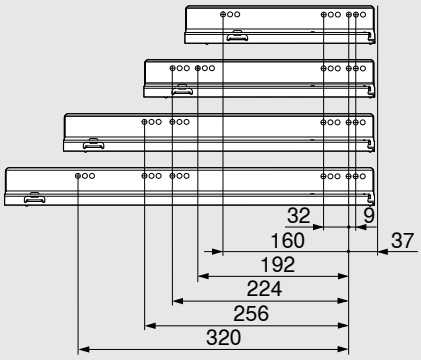

Расстояние между отверстиями – направляющие к корпусу

Направляющие к корпусу 753 – 70 кг

Номинальная длина NL (мм)

450

500 | 550 | 600

650

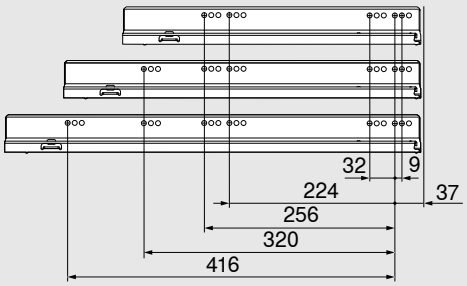

Внутренняя глубина корпуса LT мин. = номинальная длина NL + 3 мм

Раскрой вставки

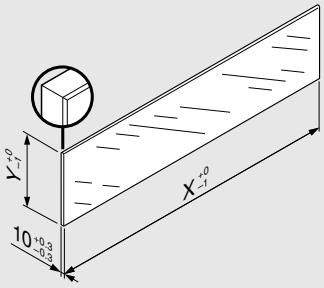

Вставка	X (мм)	Y (мм)
Низкая	LW - 80	70
Высокая	LW - 80	138
Боковая	NL - 112	138

LW	Внутренняя ширина корпуса
NL	Номинальная длина

В комбинации с LEGRABOX, согласно нормам (DIN EN 14749 издание июнь 2016) и в соответствии с заданными размерами, необязательно проводить «Испытания на ударную прочность для вертикальных комплектующих из стекла». Таким образом, для соблюдения этого стандарта не требуется специальное безопасное стекло. Обработка кромки: шлифованная плоская кромка с фаской 1 мм ± 0.5 мм.

Передняя панель с релингом

Высокий внутренний ящик – высота C

- Высокий внутренний ящик с релингом
- Со встроенной системой амортизации BLUMOTION S для мягкого и бесшумного закрывания, которая адаптируется под соответствующую технологию движения, можно использовать с SERVO-DRIVE или TIP-ON BLUMOTION
- Или со встроенной функцией TIP-ON
- 3-мерная регулировка фасада на царге

Необходимое пространство

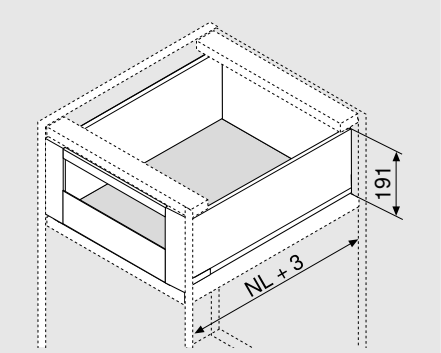

NL	Номинальная длина

Информация для заказа

1	Направляющие, лев./прав.				
	Номинальная длина NL (мм)	BLUMOTION S		TIP-ON	
		40 кг	70 кг	40 кг	70 кг
	270	750.2701S		750.2701T	
	300	750.3001S		750.3001T	
	350	750.3501S		750.3501T	
	400	750.4001S		750.4001T	
	450	750.4501S	753.4501S	750.4501T	753.4501T
	500	750.5001S	753.5001S	750.5001T	753.5001T
	550	750.5501S	753.5501S	750.5501T	753.5501T
	600	750.6001S	753.6001S	750.6001T	753.6001T
	650		753.6501S		753.6501T

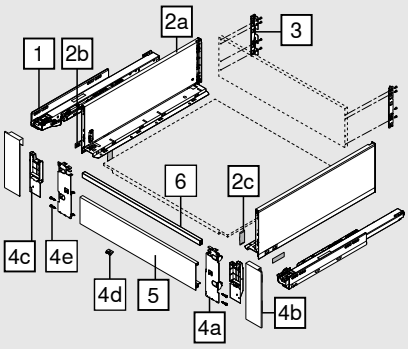

2	Комплект царг				
	Высота царги (мм)	177			
	Номинальная длина NL (мм)	SW-M	OG-M	CS-M	INGL
	270	770C2702S			770C2702I
	300	770C3002S			770C3002I
	350	770C3502S			770C3502I
	400	770C4002S			770C4002I
	450	770C4502S			770C4502I
	500	770C5002S			770C5002I
	550	770C5502S			770C5502I
	600	770C6002S			770C6002I
	650	770C6502S			770C6502I

Комплектация:		
2a	1 x	Царги, левая / правая
2b	2 x	Элемент брендинга, с логотипом Blum (штампов.), от 1000 шт. с индивид. логотипом
2c	2 x	Заглушки

Варианты дизайна для индивидуального оформления царг LEGRABOX – см. стр. 64

Передняя панель с релингом

Информация для заказа

3	Держатели для задней стенки из ДСП, лев./прав.					
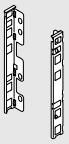	**Материал**	**Высота**	SW-M	OG-M	CS-M	NI
	Сталь	C	ZB7C000S			

4	Комплект передней панели				
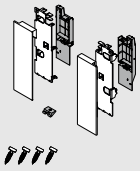	**Материал**	SW-M	OG-M	CS-M	INGL*
	Сталь	ZI7.3CS0			
	Нерж. сталь				ZI7.3CI0

Комплектация:		
4a	1 x	Держатели передней панели, лев./прав.
4b	1 x	Заглушки внешние, лев./прав.
4c	1 x	Заглушки внутренние, лев./прав.
4d	1 x	Фиксатор
4e	4 x	Саморезы

5	Передняя панель без паза				
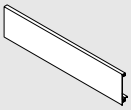	**Длина (мм)**	SW-M	OG-M	CS-M	ELEO
	1043	ZV7.1043C01			

Для ширины корпуса KB 1200 мм

Раскрой: Внутренняя ширина корпуса LW – 126 мм

6	Поперечный релинг				
	Длина (мм)	SW-M	OG-M	CS-M	ELEO
	1080	ZR7.1080U			

Для ширины корпуса KB 1200 мм

Раскрой: Внутренняя ширина корпуса LW – 90 мм

Принадлежности

-	Саморез (с плоской головкой)			
	Ø (мм)	**Длина (мм)**		
	4	15	Для крепления держателя к задней стенке из ДСП и царги ко дну ящика	61D.1500

Для удобства монтажа задней стенки из ДСП и царги рекомендуется использовать саморезы с плоской головкой

-	Евровинт			
	Ø (мм)	**Длина (мм)**		
	6	14.5	Для крепления направляющих к корпусу	661.1450.HG

Передняя панель с релингом

Высокий внутренний ящик – высота C

- Высокая боковая вставка
- Высокий внутренний ящик с релингом
- Со встроенной системой амортизации BLUMOTION S для мягкого и бесшумного закрывания, которая адаптируется под соответствующую технологию движения, можно использовать с SERVO-DRIVE или TIP-ON BLUMOTION
- Или со встроенной функцией TIP-ON
- 3-мерная регулировка фасада на царге

Необходимое пространство

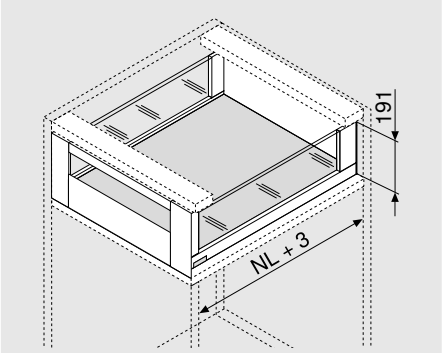

NL	Номинальная длина

Информация для заказа

1	Направляющие, лев./прав.				
	Номинальная длина NL (мм)	BLUMOTION S		TIP-ON	
		40 кг	70 кг	40 кг	70 кг
	350	750.3501S		750.3501T	
	400	750.4001S		750.4001T	
	450	750.4501S	753.4501S	750.4501T	753.4501T
	500	750.5001S	753.5001S	750.5001T	753.5001T
	550	750.5501S	753.5501S	750.5501T	753.5501T
	600	750.6001S	753.6001S	750.6001T	753.6001T
	650		753.6501S		753.6501T

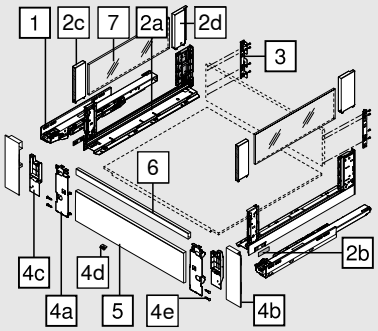

2	Комплект царг				
	Высота царги (мм)	177			
	Номинальная длина NL (мм)	SW-M	OG-M	CS-M	INGL
	350	780C3502S			780C3502I
	400	780C4002S			780C4002I
	450	780C4502S			780C4502I
	500	780C5002S			780C5002I
	550	780C5502S			780C5502I
	600	780C6002S			780C6002I
	650	780C6502S			780C6502I

Комплектация:		
2a	1 x	Царги, левая / правая
2b	2 x	Элемент брендинга, с логотипом Blum (штампов.), от 1000 шт. с индивид. логотипом
2c	2 x	BOXCOVER, передний
2d	1 x	BOXCOVER, задний, левый/правый

Варианты дизайна для индивидуального оформления царг LEGRABOX – см. стр. 64

Передняя панель с релингом

Информация для заказа

3	Держатели для задней стенки из ДСП, лев./прав.					
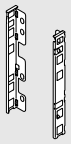	**Материал**	**Высота**	SW-M	OG-M	CS-M	NI
	Сталь	C	ZB7C000S			

4	Комплект передней панели				
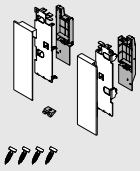	**Материал**	SW-M	OG-M	CS-M	INGL
	Сталь	ZI7.3CS0			
	Нерж. сталь				ZI7.3CI0

Комплектация:		
4a	1 x	Держатели передней панели, лев./прав.
4b	1 x	Заглушки внешние, лев./прав.
4c	1 x	Заглушки внутренние, лев./прав.
4d	1 x	Фиксатор
4e	4 x	Саморезы

5	Передняя панель без паза				
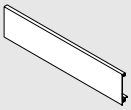	**Длина (мм)**	SW-M	OG-M	CS-M	ELEO
	1043	ZV7.1043C01			

Для ширины корпуса KB 1200 мм

Раскрой: Внутренняя ширина корпуса LW – 126 мм

6	Поперечный релинг				
	Длина (мм)	SW-M	OG-M	CS-M	ELEO
	1080	ZR7.1080U			

Для ширины корпуса KB 1200 мм

Раскрой: Внутренняя ширина корпуса LW – 90 мм

7	Вставка из стекла (боковая)			
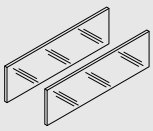	**Номинальная длина NL (мм)**	**Материал**	**Цвет**	
		Стекло	Прозр.	
	450			ZE7S338G
	500			ZE7S388G
	550			ZE7S438G
	600			ZE7S488G
	650			ZE7S538G

Комплектация:		
7	2 x	Вставка из стекла

Для другой номинальной длины NL возьмите следующую по размеру вставку и отрежьте ее до нужной длины

Размер для раскроя см. на стр. 45

Передняя панель с релингом

Информация для заказа

Принадлежности

-	Транспортировочное крепление для боковой вставки		
	Материал	**Цвет**	
	Пластмасса	Желтый	780C0009
Для транспортировки с предустановленной боковой вставкой			

-	Саморез (с плоской головкой)			
	Ø (мм)	**Длина (мм)**		
	4	15	Для крепления держателя к задней стенке из ДСП и царги ко дну ящика	61D.1500
Для удобства монтажа задней стенки из ДСП и царги рекомендуется использовать саморезы с плоской головкой				

-	Евровинт			
	Ø (мм)	**Длина (мм)**		
	6	14.5	Для крепления направляющих к корпусу	661.1450.HG

Проектирование

Необходимое пространство в корпусе

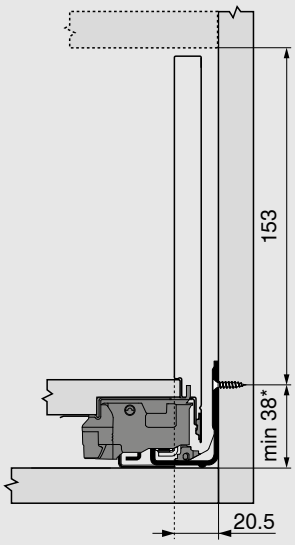

* + 1 мм при монтаже направляющих до сборки корпуса

Установочные размеры для задней стенки

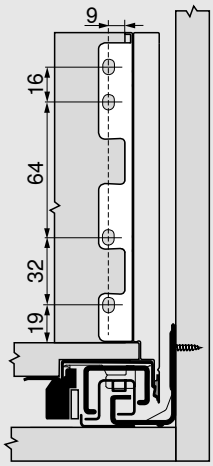

Передняя панель с релингом

Проектирование

Раскрой плит ДСП 16 мм

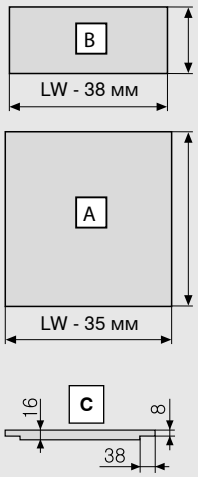

Задняя стенка из ДСП	B (мм)
Высота	148
Дно ящика	**A (мм)**
Задняя стенка из ДСП	NL - 10
Размеры фальца	**C**

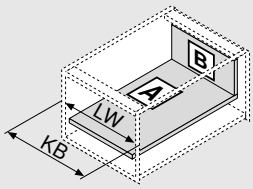

KB	Ширина корпуса
LW	Внутренняя ширина корпуса
NL	Номинальная длина

Карта сверления

Дно ящика

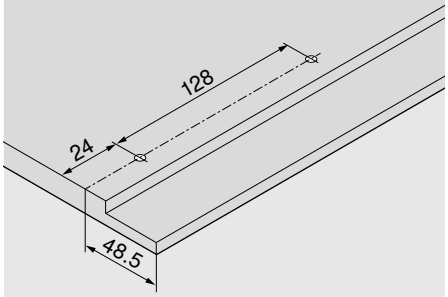

Расстояние между отверстиями – направляющие к корпусу

Направляющие к корпусу 750 – 40 кг

Номинальная длина NL (мм)

270

300 | 350

400 | 450 | 500

550 | 600

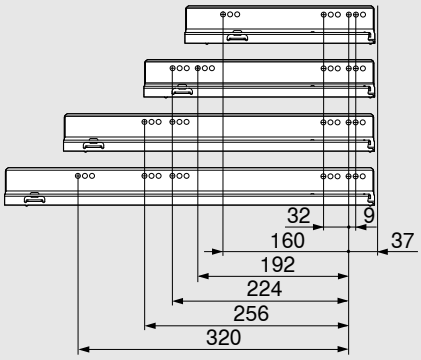

Расстояние между отверстиями – направляющие к корпусу

Направляющие к корпусу 753 – 70 кг

Номинальная длина NL (мм)

450

500 | 550 | 600

650

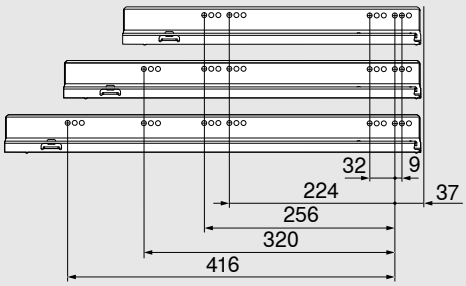

Внутренняя глубина корпуса LT мин. = номинальная длина NL + 3 мм

Раскрой вставки

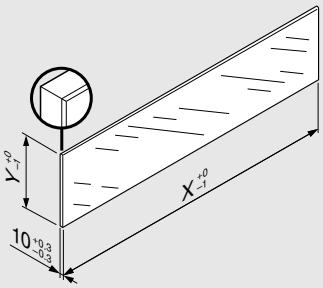

Вставка	X (мм)	Y (мм)
Боковая	NL - 112	138

NL	Номинальная длина

В комбинации с LEGRABOX, согласно нормам (DIN EN 14749 издание июнь 2016) и в соответствии с заданными размерами, необязательно проводить «Испытания на ударную прочность для вертикальных комплектующих из стекла». Таким образом, для соблюдения этого стандарта не требуется специальное безопасное стекло. Обработка кромки: шлифованная плоская кромка с фаской 1 мм ± 0.5 мм.

Ящик под мойку – высота M

- Сочетается с ящиками LEGRABOX pure и LEGRABOX free
- Со встроенной системой амортизации BLUMOTION S для мягкого и бесшумного закрывания, которая адаптируется под соответствующую технологию движения, возможно использование с SERVO-DRIVE
- Или со встроенной функцией TIP-ON
- 3-мерная регулировка фасада на царге

Необходимое пространство

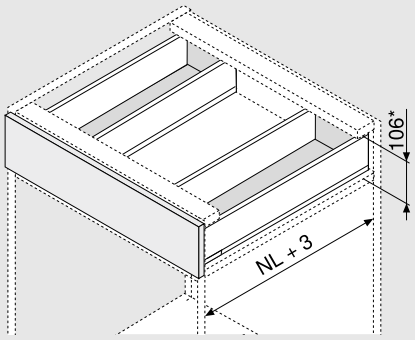

NL	Номинальная длина

* Вкл. 2 мм для регулировки наклона

Информация для заказа

1	Направляющие, лев./прав.				
	Номинальная длина NL (мм)	BLUMOTION S		TIP-ON*	
		40 кг		40 кг	
	350	750.3501S		750.3501T	
	400	750.4001S		750.4001T	
	450	750.4501S		750.4501T	
	500	750.5001S		750.5001T	
	550	750.5501S		750.5501T	
	600	750.6001S		750.6001T	

* Синхронизация невозможна

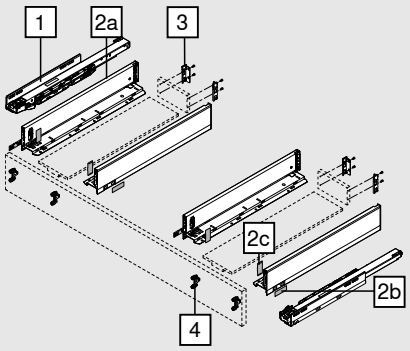

2	Комплект царг					
	Высота царги (мм)	90.5				
	Номинальная длина NL (мм)		SW-M	OG-M	CS-M	INGL
	350	2 x	770M3502S			770M3502I
	400	2 x	770M4002S			770M4002I
	450	2 x	770M4502S			770M4502I
	500	2 x	770M5002S			770M5002I
	550	2 x	770M5502S			770M5502I
	600	2 x	770M6002S			770M6002I

Комплектация:

2a	1 x	Царги, левая / правая
2b	2 x	Элемент брендинга, с логотипом Blum (штампов.), от 1000 шт. с индивид. логотипом
2c	2 x	Заглушки

Варианты дизайна для индивидуального оформления царг LEGRABOX – см. стр. 64

Информация для заказа

3	Держатели для задней стенки из ДСП, лев./прав.						
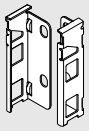	**Материал**	**Высота**		SW-M	OG-M	CS-M	NI
	Сталь	M	2 x	ZB7M000S			

4	Крепление фасада		
	Вид крепления		
	EXPANDO	4 x	ZF7M70E2
	EXPANDO T	4 x	ZF7M70T2
	На саморезы	4 x	ZF7M7002

Крепление EXPANDO T предназначено для тонких фасадов – см. стр. 74

Принадлежности

-	Саморез			
	Ø (мм)	**Длина (мм)**		
	3.5	15	Для крепления фасада	609.1500
	3.5	17	Для крепления фасада	609.1700

Для крепления направляющих к корпусу рекомендуется использовать саморезы Ø 4 x 15 мм

-	Саморез (с плоской головкой)			
	Ø (мм)	**Длина (мм)**		
	4	15	Для крепления держателя к задней стенке из ДСП и царги ко дну ящика	61D.1500

Для удобства монтажа задней стенки из ДСП и царги рекомендуется использовать саморезы с плоской головкой

-	Евровинт			
	Ø (мм)	**Длина (мм)**		
	6	14.5	Для крепления направляющих к корпусу	661.1450.HG

Проектирование

Необходимое пространство в корпусе

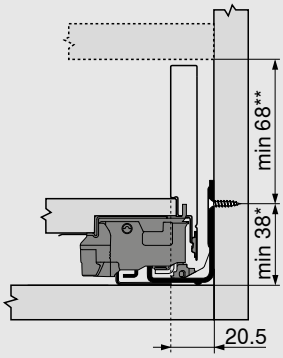

*	+ 1 мм при монтаже направляющих до сборки корпуса
**	Вкл. 2 мм для регулировки наклона

Установочные размеры для монтажа фасада на саморезы

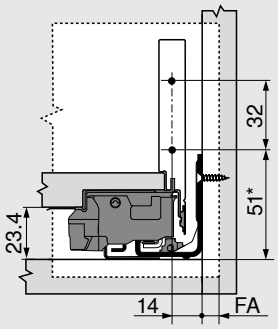

FA	Наложение фасада
*	+ 1 мм при монтаже направляющих до сборки корпуса

Карта сверления фасада под EXPANDO/EXPANDO T

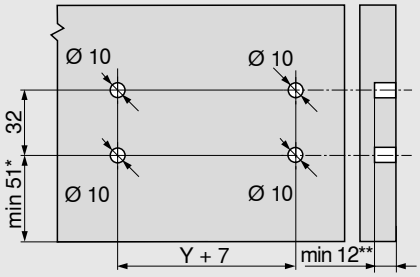

*	+ 1 мм при монтаже направляющих до сборки корпуса
**	Мин. 6 мм для EXPANDO T

Установочные размеры для задней стенки

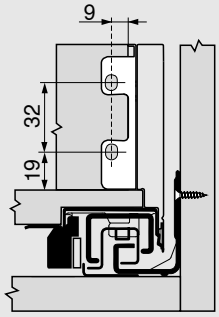

Проектирование

Раскрой плит ДСП 16 мм

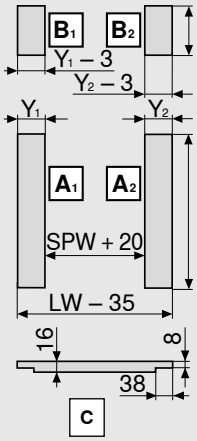

Задняя стенка из ДСП	B (мм)
Высота	63
Дно ящика	**A (мм)**
Задняя стенка из ДСП	NL - 10
Размеры фальца	**C**

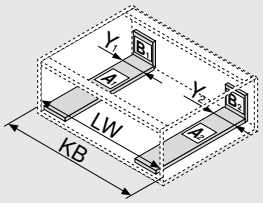

Y мин. (мм)	115
Y макс. (мм)	155

KB	Ширина корпуса
LW	Внутренняя ширина корпуса
NL	Номинальная длина
SPW	Внутренняя ширина между царгами под мойку

Карта сверления

Дно ящика

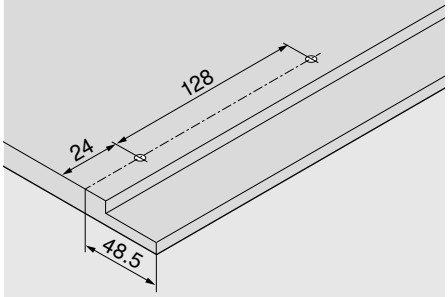

Расстояние между отверстиями – направляющие к корпусу

Направляющие к корпусу 750 – 40 кг

Номинальная длина NL (мм)

350

400 | 450 | 500

550 | 600

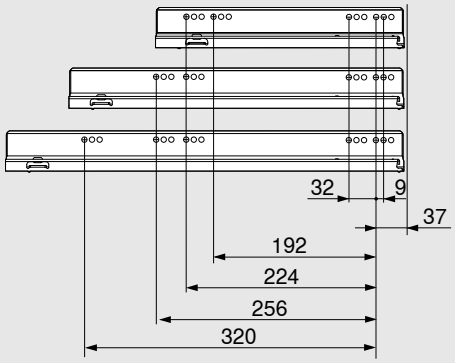

Внутренняя глубина корпуса LT мин. = номинальная длина NL + 3 мм

Ящик под мойку – высота C

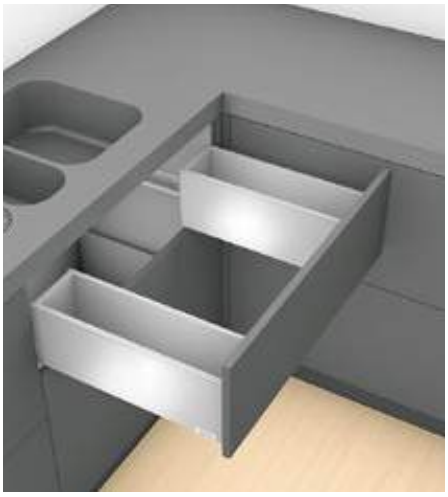

- Со встроенной системой амортизации BLUMOTION S для мягкого и бесшумного закрывания, которая адаптируется под соответствующую технологию движения, возможно использование с SERVO-DRIVE
- Или со встроенной функцией TIP-ON
- 3-мерная регулировка фасада на царге

Необходимое пространство

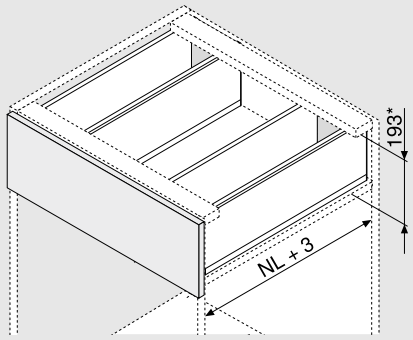

NL	Номинальная длина

* Вкл. 2 мм для регулировки наклона

Информация для заказа

1	Направляющие, лев./прав.				
	Номинальная длина NL (мм)	BLUMOTION S		TIP-ON*	
		40 кг		40 кг	
	350	750.3501S		750.3501T	
	400	750.4001S		750.4001T	
	450	750.4501S		750.4501T	
	500	750.5001S		750.5001T	
	550	750.5501S		750.5501T	
	600	750.6001S		750.6001T	

* Синхронизация невозможна

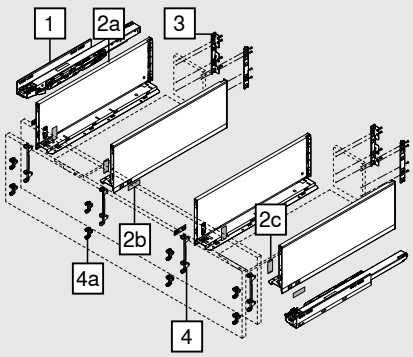

2	Комплект царг					
	Высота царги (мм)	177				
	Номинальная длина NL (мм)		SW-M	OG-M	CS-M	INGL
	350	2 x	770C3502S			770C3502I
	400	2 x	770C4002S			770C4002I
	450	2 x	770C4502S			770C4502I
	500	2 x	770C5002S			770C5002I
	550	2 x	770C5502S			770C5502I
	600	2 x	770C6002S			770C6002I

Комплектация:		
2a	1 x	Царги, левая / правая
2b	2 x	Элемент брендинга, с логотипом Blum (штампов.), от 1000 шт. с индивид. логотипом
2c	2 x	Заглушки

Варианты дизайна для индивидуального оформления царг LEGRABOX – см. стр. 64

Информация для заказа

3	Держатели для задней стенки из ДСП, лев./прав.						
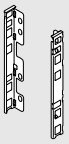	Материал	Высота		SW-M	OG-M	CS-M	NI
	Сталь	C	2 x	ZB7C000S			

4	Крепление фасада		
	Вид крепления		
	EXPANDO	4 x	ZF7C70E2
	EXPANDO T	4 x	ZF7C70T2
	На саморезы	4 x	ZF7C7002

Крепление EXPANDO T предназначено для тонких фасадов – см. стр. 74

Альтернатива для пункта 4

4a	Крепление фасада		
	Вид крепления		
	EXPANDO	8 x	ZF7M70E2
	EXPANDO T	8 x	ZF7M70T2
	На саморезы	8 x	ZF7M7002

Крепление EXPANDO T предназначено для тонких фасадов – см. стр. 74

Принадлежности

-	Саморез			
	Ø (мм)	Длина (мм)		
	3.5	15	Для крепления фасада	609.1500
	3.5	17	Для крепления фасада	609.1700

Для крепления направляющих к корпусу рекомендуется использовать саморезы Ø 4 x 15 мм

-	Саморез (с плоской головкой)			
	Ø (мм)	Длина (мм)		
	4	15	Для крепления держателя к задней стенке из ДСП и царги ко дну ящика	61D.1500

Для удобства монтажа задней стенки из ДСП и царги рекомендуется использовать саморезы с плоской головкой

-	Евровинт			
	Ø (мм)	Длина (мм)		
	6	14.5	Для крепления направляющих к корпусу	661.1450.HG

Проектирование

Необходимое пространство в корпусе

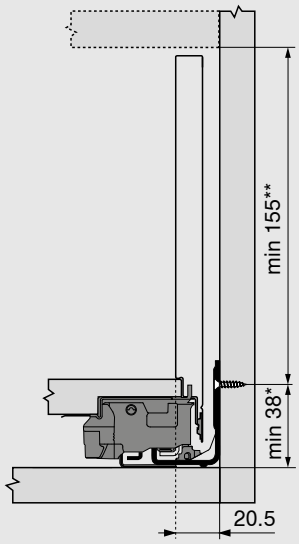

*	+ 1 мм при монтаже направляющих до сборки корпуса
**	Вкл. 2 мм для регулировки наклона

Установочные размеры для монтажа фасада на саморезы

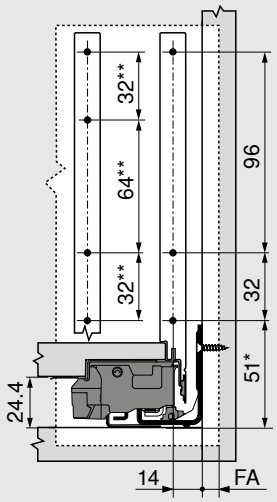

FA	Наложение фасада
*	+ 1 мм при монтаже направляющих до сборки корпуса
**	Альтернатива для пункта 4a

Карта сверления фасада под EXPANDO/EXPANDO T

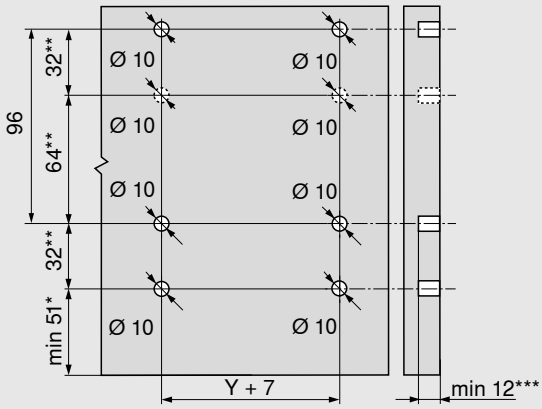

*	+ 1 мм при монтаже направляющих до сборки корпуса
**	Альтернатива для пункта 4a
***	Мин. 6 мм для EXPANDO T

Установочные размеры для задней стенки

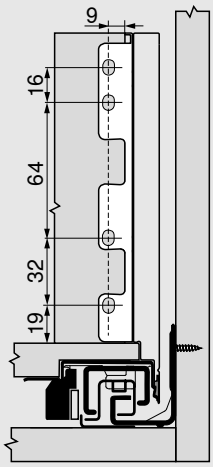

Проектирование

Раскрой плит ДСП 16 мм

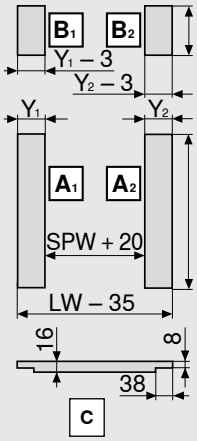

Задняя стенка из ДСП	B (мм)
Высота	148
Дно ящика	**A (мм)**
Задняя стенка из ДСП	NL - 10
Размеры фальца	**C**

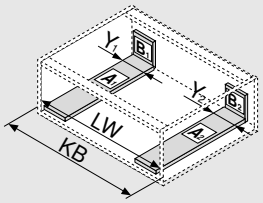

Y мин. (мм)	115
Y макс. (мм)	155

KB	Ширина корпуса
LW	Внутренняя ширина корпуса
NL	Номинальная длина
SPW	Внутренняя ширина между царгами под мойку

Карта сверления

Дно ящика

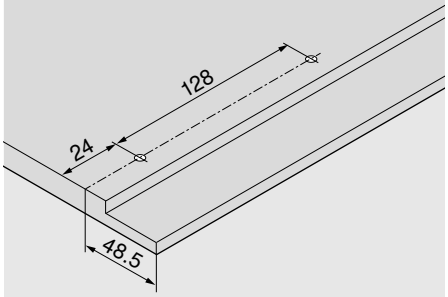

Расстояние между отверстиями – направляющие к корпусу

Направляющие к корпусу 750 – 40 кг

Номинальная длина NL (мм)

350

400 | 450 | 500

550 | 600

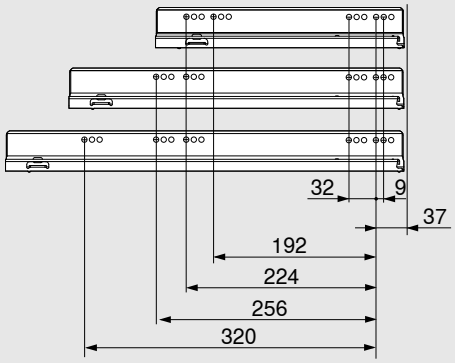

Внутренняя глубина корпуса LT мин. = номинальная длина NL + 3 мм

Ящик под мойку – высота C

- С центральной планкой для оптимального использования полезного пространства
- Можно реализовать со стандартными комплектующими
- Со встроенной системой амортизации BLUMOTION S для мягкого и бесшумного закрывания, которая адаптируется под соответствующую технологию движения, можно использовать с SERVO-DRIVE или TIP-ON BLUMOTION
- Или со встроенной функцией TIP-ON
- 3-мерная регулировка фасада на царге

Необходимое пространство

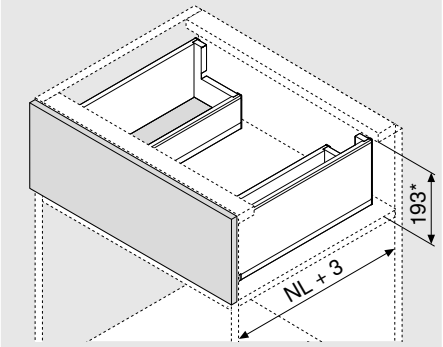

NL	Номинальная длина

* Вкл. 2 мм для регулировки наклона

Информация для заказа

1	Направляющие, лев./прав.				
	Номинальная длина NL (мм)	BLUMOTION S		TIP-ON	
		40 кг	70 кг	40 кг	70 кг
	450	750.4501S	753.4501S	750.4501T	753.4501T
	500	750.5001S	753.5001S	750.5001T	753.5001T
	550	750.5501S	753.5501S	750.5501T	753.5501T
	600	750.6001S	753.6001S	750.6001T	753.6001T
	650		753.6501S		753.6501T

Информация для заказа TIP-ON BLUMOTION для ящика под мойку на стр. 115

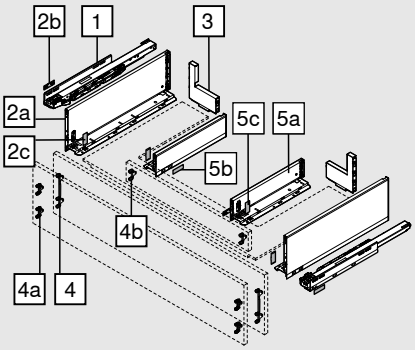

2	Комплект внешних царг				
	Высота царги (мм)	177			
	Номинальная длина NL (мм)	SW-M	OG-M	CS-M	INGL
	450	770C4502S			770C4502I
	500	770C5002S			770C5002I
	550	770C5502S			770C5502I
	600	770C6002S			770C6002I
	650	770C6502S			770C6502I

Комплектация:

2a	1 x	Царги, левая / правая
2b	2 x	Элемент брендинга, с логотипом Blum (штампов.), от 1000 шт. с индивид. логотипом
2c	2 x	Заглушки

Варианты дизайна для индивидуального оформления царг LEGRABOX – см. стр. 64

3	Задняя стенка из стали L-образной формы, лев./прав.			
	Материал	SW-M	OG-M	CS-M
	Сталь	ZB7C129S.6S		

Информация для заказа

4	Крепление фасада		
	Вид крепления		
	EXPANDO	2 x	ZF7C70E2
	EXPANDO T	2 x	ZF7C70T2
	На саморезы	2 x	ZF7C7002
Крепление EXPANDO T предназначено для тонких фасадов – см. стр. 74			

Альтернатива для пункта 4

4a	Крепление фасада		
	Вид крепления		
	EXPANDO	4 x	ZF7M70E2
	EXPANDO T	4 x	ZF7M70T2
	На саморезы	4 x	ZF7M7002
Крепление EXPANDO T предназначено для тонких фасадов – см. стр. 74			

4b	Крепление фасада		
	Вид крепления		
	EXPANDO	2 x	ZF7M70E2
	На саморезы	2 x	ZF7M7002

5	Комплект внутренних царг					
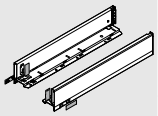	**Высота царги (мм)**	90.5				
	Номинальная длина NL (мм)		SW-M	OG-M	CS-M	INGL
	300		770M3002S			770M3002I
	350		770M3502S			770M3502I
	400		770M4002S			770M4002I
	450		770M4502S			770M4502I
	500		770M5002S			770M5002I
Комплектация:						
5a	1 x	Царги, левая / правая				
5b	2 x	Элемент брендинга, с логотипом Blum (штампов.), от 1000 шт. с индивид. логотипом				
5c	2 x	Заглушки				
Варианты дизайна для индивидуального оформления царг LEGRABOX – см. стр. 64						
Для рационального использования полезного пространства мы рекомендуем:						
номинальная длина NL внешней царги - номинальная длина NL внутренней царги = мин. 150 мм						

Ящик под мойку – высота C

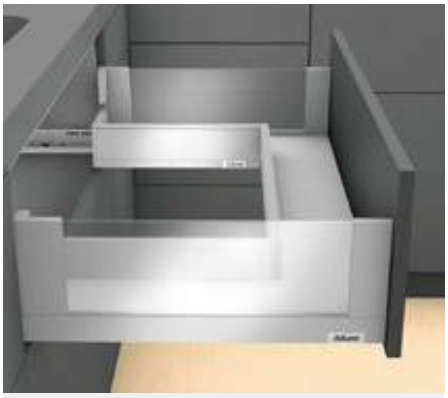

- С центральной планкой для оптимального использования полезного пространства
- Можно реализовать со стандартными комплектующими
- Со встроенной системой амортизации BLUMOTION S для мягкого и бесшумного закрывания, которая адаптируется под соответствующую технологию движения, можно использовать с SERVO-DRIVE или TIP-ON BLUMOTION
- Или со встроенной функцией TIP-ON
- 3-мерная регулировка фасада на царге

Необходимое пространство

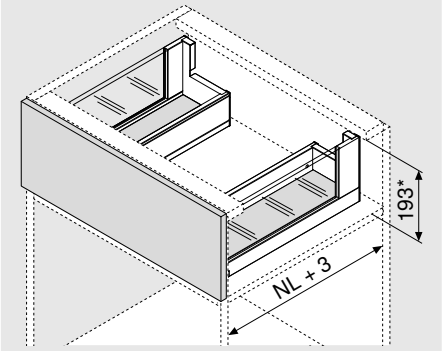

NL	Номинальная длина

* Вкл. 2 мм для регулировки наклона

Информация для заказа

1	Направляющие, лев./прав.				
	Номинальная длина NL (мм)	BLUMOTION S		TIP-ON	
		40 кг	70 кг	40 кг	70 кг
	450	750.4501S	753.4501S	750.4501T	753.4501T
	500	750.5001S	753.5001S	750.5001T	753.5001T
	550	750.5501S	753.5501S	750.5501T	753.5501T
	600	750.6001S	753.6001S	750.6001T	753.6001T
	650		753.6501S		753.6501T

Информация для заказа TIP-ON BLUMOTION для ящика под мойку на стр. 115

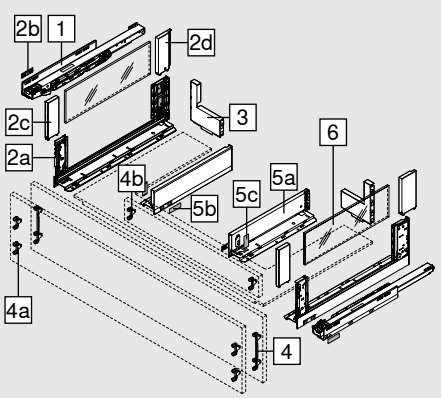

2	Комплект внешних царг				
	Высота царги (мм)	177			
	Номинальная длина NL (мм)	SW-M	OG-M	CS-M	INGL
	450	780C4502S			780C4502I
	500	780C5002S			780C5002I
	550	780C5502S			780C5502I
	600	780C6002S			780C6002I
	650	780C6502S			780C6502I

Комплектация:		
2a	1 x	Царги, левая / правая
2b	2 x	Элемент брендинга, с логотипом Blum (штампов.), от 1000 шт. с индивид. логотипом
2c	2 x	BOXCOVER, передний
2d	1 x	BOXCOVER, задний, левый/правый

Варианты дизайна для индивидуального оформления царг LEGRABOX – см. стр. 64

3	Задняя стенка из стали L-образной формы, лев./прав.			
	Материал	SW-M	OG-M	CS-M
	Сталь	ZB7C129S.6S		

Информация для заказа

4	Крепление фасада		
	Вид крепления		
	EXPANDO	2 x	ZF7C70E2
	EXPANDO T	2 x	ZF7C70T2
	На саморезы	2 x	ZF7C7002
Крепление EXPANDO T предназначено для тонких фасадов – см. стр. 74			

Альтернатива для пункта 4

4a	Крепление фасада		
	Вид крепления		
	EXPANDO	4 x	ZF7M70E2
	EXPANDO T	4 x	ZF7M70T2
	На саморезы	4 x	ZF7M7002
Крепление EXPANDO T предназначено для тонких фасадов – см. стр. 74			

4b	Крепление фасада		
	Вид крепления		
	EXPANDO	2 x	ZF7M70E2
	На саморезы	2 x	ZF7M7002

5	Комплект внутренних царг					
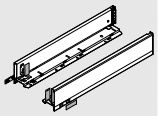	**Высота царги (мм)**	90.5				
	Номинальная длина NL (мм)		SW-M	OG-M	CS-M	INGL
	300		770M3002S			770M3002I
	350		770M3502S			770M3502I
	400		770M4002S			770M4002I
	450		770M4502S			770M4502I
	500		770M5002S			770M5002I
Комплектация:						
5a	1 x	Царги, левая / правая				
5b	2 x	Элемент брендинга, с логотипом Blum (штампов.), от 1000 шт. с индивид. логотипом				
5c	2 x	Заглушки				
Варианты дизайна для индивидуального оформления царг LEGRABOX – см. стр. 64						
Для рационального использования полезного пространства мы рекомендуем:						
номинальная длина NL внешней царги - номинальная длина NL внутренней царги = мин. 150 мм						

6	Вставка из стекла (боковая)			
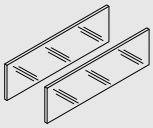	**Номинальная длина NL (мм)**	**Материал**	**Цвет**	
		Стекло	Прозр.	
	450			ZE7S338G
	500			ZE7S388G
	550			ZE7S438G
	600			ZE7S488G
	650			ZE7S538G
Комплектация:				
6	2 x	Вставка из стекла		
Для другой номинальной длины NL возьмите следующую по размеру вставку и отрежьте ее до нужной длины				
Размер для раскроя см. на стр. 59				

Информация для заказа

Принадлежности

-	Транспортировочное крепление для боковой вставки		
	Материал	**Цвет**	
	Пластмасса	Желтый	780C0009
Для транспортировки с предустановленной боковой вставкой			

-	Саморез			
	Ø (мм)	**Длина (мм)**		
	3.5	15	Для крепления фасада	609.1500
	3.5	17	Для крепления фасада	609.1700
Для крепления направляющих к корпусу рекомендуется использовать саморезы Ø 4 x 15 мм				

-	Саморез (с плоской головкой)			
	Ø (мм)	**Длина (мм)**		
	4	15	Для крепления держателя к задней стенке из ДСП и царги ко дну ящика	61D.1500
Для удобства монтажа задней стенки из ДСП и царги рекомендуется использовать саморезы с плоской головкой				

-	Евровинт			
	Ø (мм)	**Длина (мм)**		
	6	14.5	Для крепления направляющих к корпусу	661.1450.HG

Проектирование

Необходимое пространство в корпусе

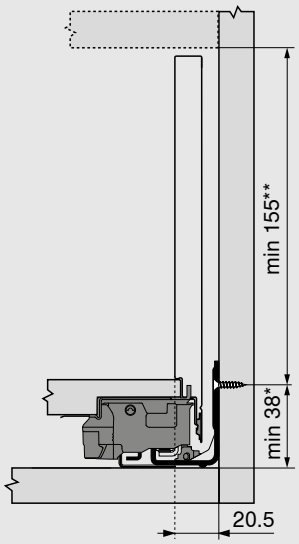

*	+ 1 мм при монтаже направляющих до сборки корпуса
**	Вкл. 2 мм для регулировки наклона

Установочные размеры для монтажа фасада на саморезы

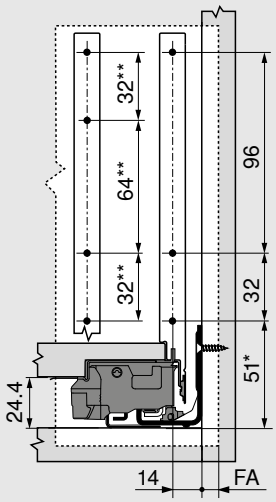

FA	Наложение фасада
*	+ 1 мм при монтаже направляющих до сборки корпуса
**	Альтернатива для пункта 4a

Карта сверления фасада под EXPANDO/EXPANDO T

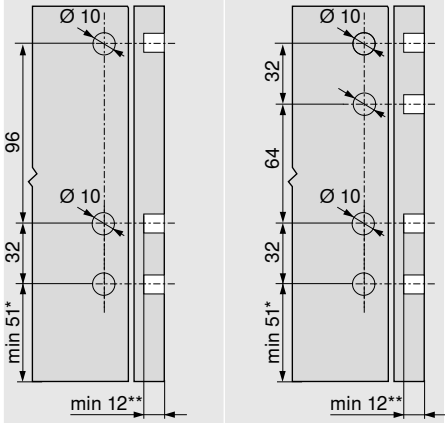

4	4a

*	+ 1 мм при монтаже направляющих до сборки корпуса
**	Мин. 6 мм для EXPANDO T

Проектирование

Раскрой плит ДСП 16 мм

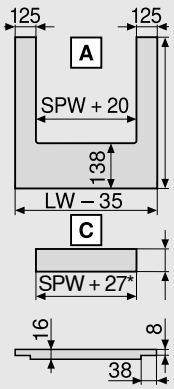

Дно ящика	A (мм)
Задняя стенка из стали	NL - 21
Центральная планка	**C (мм)**
	62.5

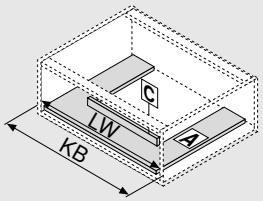

KB	Ширина корпуса
LW	Внутренняя ширина корпуса
NL	Номинальная длина
SPW	Внутренняя ширина между царгами под мойку
*	+3 мм с ZF7M70E2

Установочные размеры для центральной планки

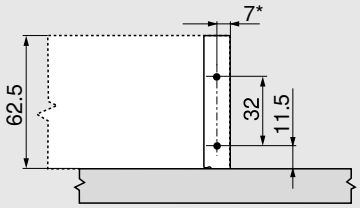

*	+1.5 мм с ZF7M70E2

Карта сверления

Дно ящика

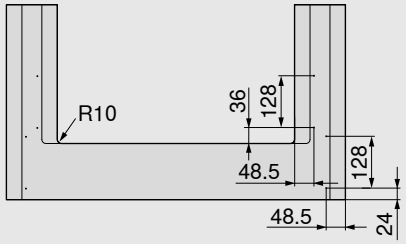

Расстояние между отверстиями – направляющие к корпусу

Направляющие к корпусу 750 – 40 кг

Номинальная длина NL (мм)

450 | 500

550 | 600

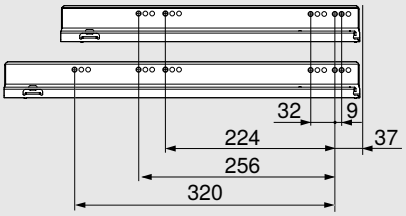

Расстояние между отверстиями – направляющие к корпусу

Направляющие к корпусу 753 – 70 кг

Номинальная длина NL (мм)

450

500 | 550 | 600

650

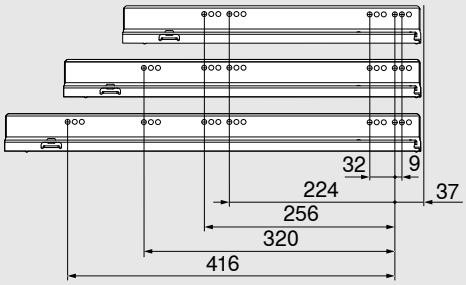

Внутренняя глубина корпуса LT мин. = номинальная длина NL + 3 мм

Раскрой вставки

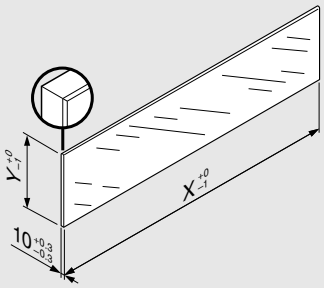

Вставка	X (мм)	Y (мм)
Боковая	NL - 112	138
NL	Номинальная длина	

В комбинации с LEGRABOX, согласно нормам (DIN EN 14749 издание июнь 2016) и в соответствии с заданными размерами, необязательно проводить «Испытания на ударную прочность для вертикальных комплектующих из стекла». Таким образом, для соблюдения этого стандарта не требуется специальное безопасное стекло. Обработка кромки: шлифованная плоская кромка с фаской 1 мм ± 0.5 мм.

Ящик с высоким фасадом – высота F

- Со встроенной системой амортизации BLUMOTION S для мягкого и бесшумного закрывания, которая адаптируется под соответствующую технологию движения, можно использовать с SERVO-DRIVE или TIP-ON BLUMOTION
- Или со встроенной функцией TIP-ON
- 3-мерная регулировка фасада на царге

Необходимое пространство

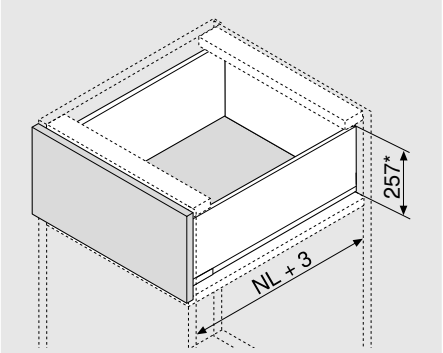

NL	Номинальная длина

* Вкл. 2 мм для регулировки наклона

Информация для заказа

1	Направляющие, лев./прав.				
	Номинальная длина NL (мм)	BLUMOTION S		TIP-ON	
		40 кг	70 кг	40 кг	70 кг
	400	750.4001S		750.4001T	
	450	750.4501S	753.4501S	750.4501T	753.4501T
	500	750.5001S	753.5001S	750.5001T	753.5001T
	550	750.5501S	753.5501S	750.5501T	753.5501T
	600	750.6001S	753.6001S	750.6001T	753.6001T
	650		753.6501S		753.6501T

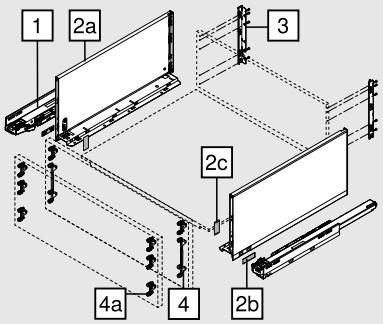

2	Комплект царг				
	Высота царги (мм)	241			
	Номинальная длина NL (мм)	SW-M	OG-M	CS-M	INGL
	400	770F4002S			770F4002I
	450	770F4502S			770F4502I
	500	770F5002S			770F5002I
	550	770F5502S			770F5502I
	600	770F6002S			770F6002I
	650	770F6502S			770F6502I

Комплектация:

2a	1 x	Царги, левая / правая
2b	2 x	Элемент брендинга, с логотипом Blum (штампов.), от 1000 шт. с индивид. логотипом
2c	2 x	Заглушки

Варианты дизайна для индивидуального оформления царг LEGRABOX – см. стр. 64

Информация для заказа

3	Держатели для задней стенки из ДСП, лев./прав.					
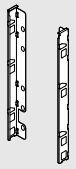	**Материал**	**Высота**	SW-M	OG-M	CS-M	NI
	Сталь	F	ZB7F000S			

4	Крепление фасада		
	Вид крепления		
	EXPANDO	2 x	ZF7C70E2
	EXPANDO T	2 x	ZF7C70T2
	На саморезы	2 x	ZF7C7002
Крепление EXPANDO T предназначено для тонких фасадов – см. стр. 74			

4	Крепление фасада		
	Вид крепления		
	EXPANDO	2 x	ZF7M70E2
	EXPANDO T	2 x	ZF7M70T2
	На саморезы	2 x	ZF7M7002
Крепление EXPANDO T предназначено для тонких фасадов – см. стр. 74			

Альтернатива для пункта 4

4a	Крепление фасада		
	Вид крепления		
	EXPANDO	6 x	ZF7M70E2
	EXPANDO T	6 x	ZF7M70T2
	На саморезы	6 x	ZF7M7002
Крепление EXPANDO T предназначено для тонких фасадов – см. стр. 74			

Принадлежности

-	Саморез			
	Ø (мм)	**Длина (мм)**		
	3.5	15	Для крепления фасада	609.1500
	3.5	17	Для крепления фасада	609.1700
Для крепления направляющих к корпусу рекомендуется использовать саморезы Ø 4 x 15 мм				

-	Саморез (с плоской головкой)			
	Ø (мм)	**Длина (мм)**		
	4	15	Для крепления держателя к задней стенке из ДСП и царги ко дну ящика	61D.1500
Для удобства монтажа задней стенки из ДСП и царги рекомендуется использовать саморезы с плоской головкой				

-	Евровинт			
	Ø (мм)	**Длина (мм)**		
	6	14.5	Для крепления направляющих к корпусу	661.1450.HG

Проектирование

Необходимое пространство в корпусе

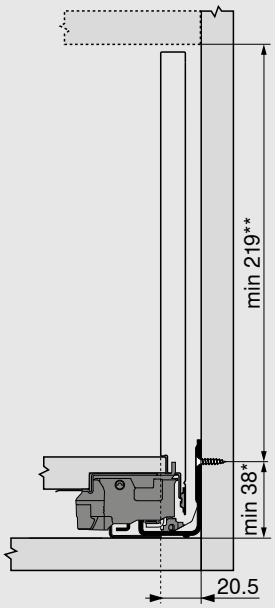

*	+ 1 мм при монтаже направляющих до сборки корпуса
**	Вкл. 2 мм для регулировки наклона

Установочные размеры для монтажа фасада на саморезы

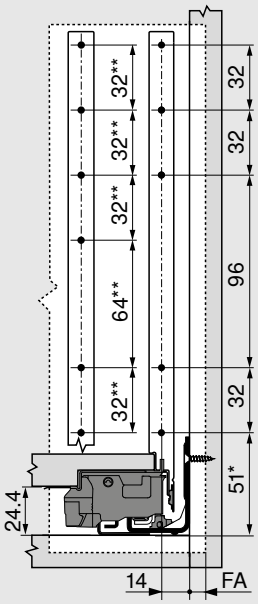

FA	Наложение фасада
*	+ 1 мм при монтаже направляющих до сборки корпуса
**	Альтернатива для пункта 4a

Карта сверления фасада под EXPANDO/EXPANDO T

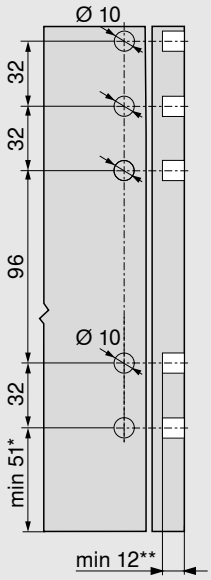

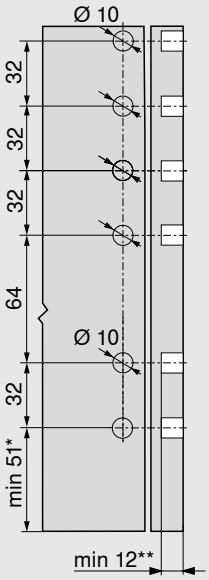

4	4a

*	+ 1 мм при монтаже направляющих до сборки корпуса
**	Мин. 6 мм для EXPANDO T

Установочные размеры для задней стенки

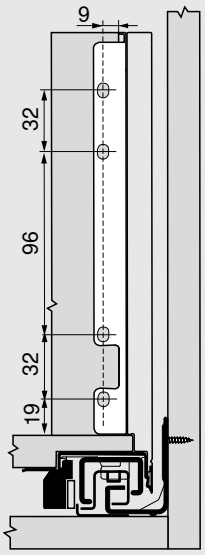

Проектирование

Раскрой плит ДСП 16 мм

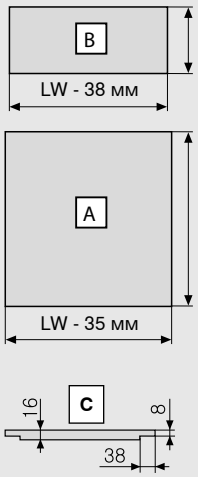

Задняя стенка из ДСП	B (мм)
Высота	212
Дно ящика	**A (мм)**
Задняя стенка из ДСП	NL - 10
Размеры фальца	**C**

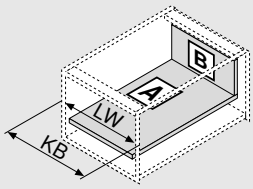

KB	Ширина корпуса
LW	Внутренняя ширина корпуса
NL	Номинальная длина

Карта сверления

Дно ящика

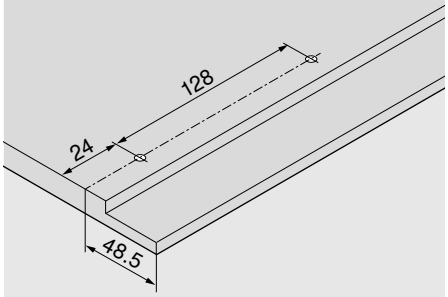

Расстояние между отверстиями – направляющие к корпусу

Направляющие к корпусу 750 – 40 кг

Номинальная длина NL (мм)

400 | 450 | 500

550 | 600

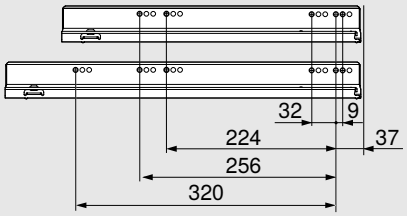

Расстояние между отверстиями – направляющие к корпусу

Направляющие к корпусу 753 – 70 кг

Номинальная длина NL (мм)

450

500 | 550 | 600

650

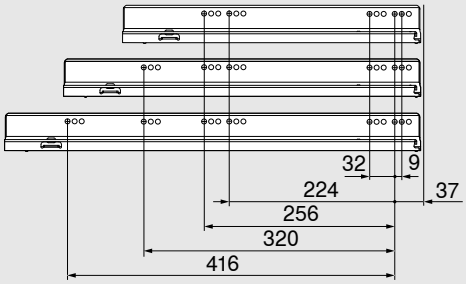

Внутренняя глубина корпуса LT мин. = номинальная длина NL + 3 мм

myLEGRABOX

Вы можете приобретать выбранные варианты коллекции LEGRABOX special edition или создавать индивидуальный дизайн ящиков с LEGRABOX individual даже при небольшом объеме минимального заказа. Заказывайте по отдельности элементы декора (внешние) и царги (внутренние), чтобы самостоятельно комбинировать их без лишних усилий в собственной мастерской. Благодаря этому можно изготавливать совершенно уникальные варианты дизайна ящиков.

LEGRABOX pure и LEGRABOX free

Ящики LEGRABOX pure отличаются закрытыми металлическими царгами, а ящики LEGRABOX free – наличием вставок. Элемент брендинга с напечатанным или тисненым по собственному эскизу логотипом сделает Ваш дизайн более индивидуальным. Еще больше характерных черт ящикам LEGRABOX free можно добавить, используя вставки из дерева или любого другого материала по Вашему выбору.

LEGRABOX special edition

Коллекция LEGRABOX special edition от компании Blum объединяет необычные варианты дизайна царг на основе нового карбонового черного матового цвета. Это может быть сочетание материалов с нержавеющей сталью с защитным покрытием от отпечатков пальцев, со специальной (нанесенной по всей поверхности царги) 3D-текстурой «Carbon Look» или текстурным покрытием «Noble rust». Используйте эти разнообразные возможности для создания собственного неповторимого дизайна ящиков и придайте ему с помощью индивидуальных элементов брендинга свойственные только Вам черты.

LEGRABOX individual

Благодаря LEGRABOX individual производители мебели могут полностью реализовать свой творческий потенциал. Будь то классика с благородными акцентами или вершина экстравагантности, серия LEGRABOX individual предоставляет неограниченную свободу, позволяющую создавать уникальную мебель: путем сочетания цветов и материалов внутри и снаружи, используя печатные рисунки, лазерную гравировку или тиснение по индивидуальным эскизам.

Примечание: варианты отличаются общими условиями использования. Blum заранее проверяет возможность реализации индивидуальных эскизов.

LEGRABOX special edition – сборка на месте

- Уже при небольшом объеме минимального заказа можно выбирать элементы декора (внешние) различного дизайна
- Царги (внутренние) и элементы декора (внешние) поставляются отдельно и могут легко и быстро комбинироваться в соответствии с Вашими предпочтениями
- Специальная коллекция для создания уникального дизайна царг

Информация для заказа

- Царга (внутренняя): карбоновый черный матовый (CS-M)
- Элемент декора (внешний): карбоновый черный матовый (CS-M)
  С акцентной линией и элементом брендинга, по желанию с собственным логотипом

- Царга (внутренняя): карбоновый черный матовый (CS-M)
- Элемент декора (внешний): нерж. сталь с защитой от отпечатков пальцев (INGL)
  С акцентной линией и элементом брендинга, по желанию с собственным логотипом

- Царга (внутренняя): карбоновый черный матовый (CS-M)
- Элемент декора (внешний): Noble rust (NR)
  С акцентной линией и элементом брендинга, по желанию с собственным логотипом

- Царга (внутренняя): карбоновый черный матовый (CS-M)
- Элемент декора (внешний): карбоновый черный матовый/Carbon look (CSCL)
  Без акцентной линии, с элементом брендинга, по желанию с собственным логотипом

1	Комплект царг (внутренних)					
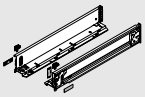	Цвет	CS-M				
	Номинальная длина NL (мм)		Высота царги			
			M	K	C	F
	270		770M2701S		770C2701S	
	300		770M3001S	770K3001S	770C3001S	
	350		770M3501S	770K3501S	770C3501S	
	400		770M4001S	770K4001S	770C4001S	770F4001S
	450		770M4501S	770K4501S	770C4501S	770F4501S
	500		770M5001S	770K5001S	770C5001S	770F5001S
	550		770M5501S	770K5501S	770C5501S	770F5501S
	600		770M6001S	770K6001S	770C6001S	770F6001S
	650		770M6501S		770C6501S	770F6501S

Комплектация:		
1a	1 x	Царги (внутренние), левая/правая
1b	2 x	Заглушки
1c	2 x	Элемент брендинга, с логотипом Blum (штампов.)
1d	2 x	Держатель декора LEGRABOX

Примечание

Царга высотой N не входит в данный ассортимент вариантов оформления. Мы рекомендуем использовать царгу высотой N, подходящую к внутренней царге, выполненной в индивидуальном дизайне.

Информация для заказа

2	Элемент декора (внешний)					
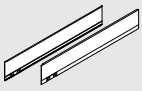	Акцентная линия	С акцентной линией для элемента брендинга				
	Высота царги	Номинальная длина NL (мм)	Цвет			
			CS-M	INGL	CSCL[1]	NR
	M	270–650	770MxxxAS	770MxxxAI	770MxxxASGC	770MxxxAS
	K	300–600	770KxxxAS	770KxxxAI	770KxxxASGC	770KxxxAS
	C	270–650	770CxxxAS	770CxxxAI	770CxxxASGC	770CxxxAS
	F	400–650	770FxxxAS	770FxxxAI	770FxxxASGC	770FxxxAS
	xxx	Номинальная длина NL (мм)				
	[1]	Без акцентной линии, с интегрированным брендингом				
Комплектация:						
2	1 x	Элемент декора (внешний), лев./прав.				

1c	Индивидуальный элемент брендинга							
	Исполнение	Симметрич.						
	Материал	Пластмасса						
	Печать | Штамповка	Минимальный объем заказа (шт.)	Цвет					
			SW-M	OG-M	CS-M	IN-G	KU-G	GO-G
	С инд.логотипом (печать)	1000 2x	ZA7.0700xxxABD			ZA7.0709xxxAB		
	С инд.логотипом (глуб.штамп.)	5000 2x	ZA7.0700xxxABD			ZA7.0709xxxAB		

Принадлежности

-	Перегородка		
	Цвет	Черный	
	Материал	Пенопласт	
	Высота царги	Номинальная длина NL (мм)	
	M	270–650 [1]	☎ 770M0009
	K	300–600 [1]	☎ 770K0009
	C	270–650	☎ 770C0009
	F	400–650	☎ 770F0009
Примечание			
Для еще большей шумоизоляции можно использовать дополнительную перегородку между царгой (внутренней) и элементом декора (внешним)			
[1]	При номинальной длине NL 270-300 мм перегородка должна быть разделена по перфорации пополам		

Информация

Варианты отличаются общими условиями использования. Blum заранее проверяет возможность реализации индивидуальных эскизов.

SW-M	Белый шелк, матовый	CSCL	Карбоновый черный/Carbon look
OG-M	Орион серый, матовый	NR	Текстура «Noble rust»
CS-M	Карбоновый черный, матовый	IN-G	Инмолд, шлифов. нерж. сталь
INGL	Нержавеющая сталь с защитой от отпечатков пальцев	KU-G	Инмолд, шлифов. медь
		GO-G	Инмолд, шлифов золото

LEGRABOX individual – сборка на месте

- При более высоком объеме минимального заказа Вы можете заказывать **LEGRABOX individual** со своим собственным дизайном или логотипом
- Мы с удовольствием проконсультируем Вас и проверим возможность применения Вашего дизайна – свяжитесь с Вашим контактным лицом в компании Blum: blum.com/contacts
- Царги (внутренние) и элементы декора (внешние) поставляются отдельно и могут легко и быстро комбинироваться в соответствии с Вашими предпочтениями
- Возможности оформления:
  Сочетание вариантов цвета | Сочетание материалов | Печать | Лазерная гравировка | Штамповка

Информация для заказа

LEGRABOX individual – сочетание вариантов цвета

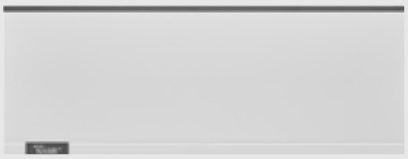

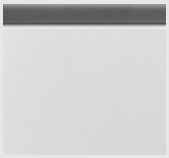

- Царга (внутренняя): разные цвета
- Элемент декора (внешний): разные цвета
  С акцентной линией и элементом брендинга, по желанию с собств. логотипом
  Без акцентной линии, с интегрир. брендингом, по желанию с собств. логотипом

Изображение

1a Царга (внутренняя)

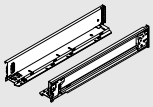

Высота царги	Номинальная длина NL (мм)	Цвет		
		SW-M	OG-M	CS-M
M | K | C | F	270 | 300 | 350 | 400 | 450 | 500 | 550 | 600 | 650	☎ 770Xxxx1S		

X Высота царги

xxx Номинальная длина NL (мм)

Комплектация:

1a	-	Царга (внутренняя)

Левая и правая заказываются отдельно

2 Элемент декора (внешний)

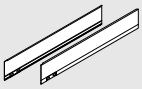

Высота царги	Номинальная длина NL (мм)	Акцентная линия	Цвет		
			SW-M	OG-M	CS-M
M | K | C | F	270 | 300 | 350 | 400 | 450 | 500 | 550 | 600 | 650	С акцентной линией для элемента брендинга	☎ 770XxxxAS		
M | K | C | F	270 | 300 | 350 | 400 | 450 | 500 | 550 | 600 | 650	Без акцентной линии, с интегрир. брендингом	☎ 770XxxxASR		

X Высота царги

xxx Номинальная длина NL (мм)

Комплектация:

2	-	Элемент декора (внешний), лев./прав.

1b Заглушка, внутренняя

Исполнение	Симметрич.			
Материал	Пластмасса			
Штамповка	**Минимальный объем заказа (шт.)**	**Цвет**		
		SW-M	**OG-M**	**CS-M**
Blum	1000	ZA7.5700.BT		

Комплектация:

1b	-	Заглушка, внутренняя

1d Держатель декора LEGRABOX

Цвет	Глубокий серый	
Материал	Пластмасса	770.0008

Информация для заказа

	LEGRABOX individual – сочетание материалов

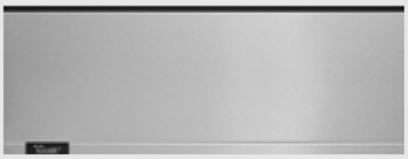

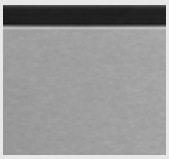

- Царга (внутренняя): разные цвета
- Элемент декора (внешний): нерж. сталь с защитой от отпечатков пальцев (INGL)
  С акцентной линией и элементом брендинга, по желанию с собств. логотипом
  Без акцентной линии, с интегрир. брендингом, по желанию с собств. логотипом

Изображение

	1a	Царга (внутренняя)				
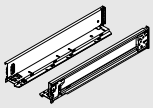		**Высота царги**	**Номинальная длина NL (мм)**	**Цвет**		
				SW-M	**OG-M**	**CS-M**
		M | K | C | F	270 | 300 | 350 | 400 | 450 | 500 | 550 | 600 | 650	☎ 770Xxxx1S		
		X	Высота царги			
		xxx	Номинальная длина NL (мм)			
Комплектация:						
1a	-	Царга (внутренняя)				
Левая и правая заказываются отдельно						

	2	Элемент декора (внешний)				
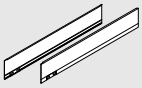		**Высота царги**	**Номинальная длина NL (мм)**	**Акцентная линия**	**Цвет**	
					INGL	
		M | K | C | F	270 | 300 | 350 | 400 | 450 | 500 | 550 | 600 | 650	С акцентной линией для элемента брендинга	☎ 770XxxxAI	
		M | K | C | F	270 | 300 | 350 | 400 | 450 | 500 | 550 | 600 | 650	Без акцентной линии, с интегрир. брендингом	☎ 770XxxxAIR	
		X	Высота царги			
		xxx	Номинальная длина NL (мм)			
Комплектация:						
2	-	Элемент декора (внешний), лев./прав.				

	1b	Заглушка, внутренняя				
		Исполнение	Симметрич.			
		Материал	Пластмасса			
		Штамповка	**Минимальный объем заказа (шт.)**	**Цвет**		
				SW-M	**OG-M**	**CS-M**
		Blum	1000	ZA7.5700.BT		
Комплектация:						
1b	-	Заглушка, внутренняя				

	1d	Держатель декора LEGRABOX		
		Цвет	Глубокий серый	
		Материал	Пластмасса	770.0008

Информация			
Варианты отличаются общими условиями использования. Blum заранее проверяет возможность реализации индивидуальных эскизов.			
SW-M	Белый шелк, матовый	CS-M	Карбоновый черный, матовый
OG-M	Орион серый, матовый	INGL	Нерж. сталь с защитой от отпечатков пальцев

Информация для заказа

	LEGRABOX individual – печать

- Возможно сочетание различных цветов и материалов
- Царга (внутренняя): разные цвета
- Элемент декора (внешний): разные цвета
  Без акцентной линии, с разноцветной печатью по всей площади или частично, с логотипом Blum, собственным логотипом клиента или по индивидуальному эскизу

Изображение

	1a	Царга (внутренняя)					
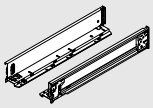		**Высота царги**	**Номинальная длина NL (мм)**	**Цвет**			
				SW-M	**OG-M**	**CS-M**	**INGL**
		M | K | C | F	270 | 300 | 350 | 400 | 450 | 500 | 550 | 600 | 650	☎ 770Xxxx1S			☎ 770Xxxx1I
		X	Высота царги				
		xxx	Номинальная длина NL (мм)				
Комплектация:							
1a	-	Царга (внутренняя)					
Левая и правая заказываются отдельно							

	2	Элемент декора (внешний)						
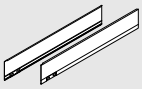		**Высота царги**	**Номинальная длина NL (мм)**	**Акцентная линия**	**Цвет**			
					SW-M	**OG-M**	**CS-M**	**INGL**
		M | K | C | F	270 | 300 | 350 | 400 | 450 | 500 | 550 | 600 | 650	Без акцентной линии, с интегрир. элементом брендинга	☎ 770XxxxASR			☎ 770XxxxAIR
		X	Высота царги					
		xxx	Номинальная длина NL (мм)					
Комплектация:								
2	-	Элемент декора (внешний), лев./прав.						

	1b	Заглушка, внутренняя					
		Исполнение	Симметрич.				
		Материал	Пластмасса				
		Штамповка	**Минимальный объем заказа (шт.)**	**Цвет**			
				SW-M	**OG-M**	**CS-M**	**INGL**
		Blum	1000	ZA7.5700.BT			ZA7.5709.BT
Комплектация:							
1b	-	Заглушка, внутренняя					

	1d	Держатель декора LEGRABOX		
		Цвет	Глубокий серый	
		Материал	Пластмасса	770.0008

Информация для заказа

	LEGRABOX individual – лазерная гравировка

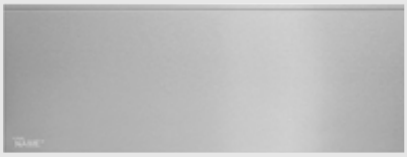

- Царга (внутренняя): разные цвета
- Элемент декора (внешний): нерж.сталь с защитой от отпечатков пальцев (INGL) Без акцентной линии, с лазерной гравировкой, с логотипом Blum, собственным логотипом клиента или по индивидуальному эскизу

Изображение

	1a	Царга (внутренняя)					
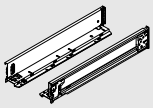		Высота царги	Номинальная длина NL (мм)	Цвет			
				SW-M	OG-M	CS-M	INGL
		M | K | C | F	270 | 300 | 350 | 400 | 450 | 500 | 550 | 600 | 650	☎ 770Xxxx1S			☎ 770Xxxx1I
		X	Высота царги				
		xxx	Номинальная длина NL (мм)				
Комплектация:							
1a	-	Царга (внутренняя)					
Левая и правая заказываются отдельно							

	2	Элемент декора (внешний)			
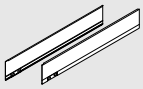		Высота царги	Номинальная длина NL (мм)	Акцентная линия	Цвет
					INGL
		M | K | C | F	270 | 300 | 350 | 400 | 450 | 500 | 550 | 600 | 650	Без акцентной линии, с интегрир. элементом брендинга	☎ 770XxxxAIL
		X	Высота царги		
		xxx	Номинальная длина NL (мм)		
Комплектация:					
2	-	Элемент декора (внешний), лев./прав.			

	1b	Заглушка, внутренняя					
		Исполнение	Симметрич.				
		Материал	Пластмасса				
		Штамповка	**Минимальный объем заказа (шт.)**	Цвет			
				SW-M	OG-M	CS-M	INGL
		Blum	1000	ZA7.5700.BT			ZA7.5709.BT
Комплектация:							
1b	-	Заглушка, внутренняя					

	1d	Держатель декора LEGRABOX		
		Цвет	Глубокий серый	
		Материал	Пластмасса	770.0008

Информация			
Варианты отличаются общими условиями использования. Blum заранее проверяет возможность реализации индивидуальных эскизов.			
SW-M	Белый шелк, матовый	CS-M	Карбоновый черный, матовый
OG-M	Орион серый, матовый	INGL	Нержавеющая сталь с защитой от отпечатков пальцев

Информация для заказа

	LEGRABOX individual – штамповка

- Возможно сочетание различных цветов и материалов
- Царга (внутренняя): разные цвета
- Элемент декора (внешний): разные цвета
  Без акцентной линии, со штамповкой, с логотипом Blum, собственным логотипом клиента или по индивидуальному эскизу

Изображение

	1a	Царга (внутренняя)				
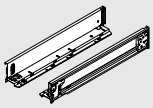		Высота царги	Номинальная длина NL (мм)	Цвет		
				SW-M	OG-M	CS-M
		M | K | C | F	270 | 300 | 350 | 400 | 450 | 500 | 550 | 600 | 650	☎ 770Xxxx1S		
		X	Высота царги			
		xxx	Номинальная длина NL (мм)			
Комплектация:						
1a	-	Царга (внутренняя)				

Левая и правая заказываются отдельно

	2	Элемент декора (внешний)					
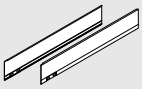		Высота царги	Номинальная длина NL (мм)	Акцентная линия	Цвет		
					SW-M	OG-M	CS-M
		M | K | C | F	270 | 300 | 350 | 400 | 450 | 500 | 550 | 600 | 650	Без акцентной линии, с интегрир. элементом брендинга	☎ 770XxxxASR		
		X	Высота царги				
		xxx	Номинальная длина NL (мм)				
Комплектация:							
2	-	Элемент декора (внешний), лев./прав.					

	1b	Заглушка, внутренняя				
		Исполнение	Симметрич.			
		Материал	Пластмасса			
		Штамповка	**Минимальный объем заказа (шт.)**	Цвет		
				SW-M	OG-M	CS-M
		Blum	1000	ZA7.5700.BT		
Комплектация:						
1b	-	Заглушка, внутренняя				

	1d	Держатель декора LEGRABOX		
		Цвет	Глубокий серый	
		Материал	Пластмасса	770.0008

Информация
Варианты отличаются общими условиями использования. Blum заранее проверяет возможность реализации индивидуальных эскизов.

SW-M	Белый шелк, матовый	CSCL	Карбоновый черный/Carbon look
OG-M	Орион серый, матовый	NR	Текстура «Noble rust»
CS-M	Карбоновый черный, матовый	IN-G	Инмолд, шлифов. нерж. сталь
INGL	Нержавеющая сталь с защитой от отпечатков пальцев	KU-G	Инмолд, шлифов. медь
		GO-G	Инмолд, шлифов золото

Информация для заказа

Принадлежности

	Перегородка		
	Цвет	Черный	
	Материал	Пенопласт	
	Высота царги	**Номинальная длина NL (мм)**	
	M	270–650 [1]	☎ 770M0009
	K	300–600 [1]	☎ 770K0009
	C	270–650	☎ 770C0009
	F	400–650	☎ 770F0009

Примечание

Для еще большей шумоизоляции можно использовать дополнительную перегородку между внутренней царгой и внешним декоративным элементом

[1] При номинальной длине NL 270-300 мм перегородка должна быть разделена по перфорации пополам

Индивидуальный элемент брендинга

- Элемент брендинга предоставляет возможности для индивидуализации любых ящиков LEGRABOX.
- Выберите элемент брендинга, который лучше всего подходит к Вашему ящику LEGRABOX.
- Мы напечатаем или выгравируем логотип в желаемом Вами цвете на царге.
- Для придания особого акцента используйте металлические поверхности и такие цвета для печати, как серебро, золото или медь.
- Они помогут создать уникальный дизайн, подчеркивающий ценность Вашей мебели.

	Индивидуальный элемент брендинга								
	Исполнение	Симметрич.							
	Материал	Пластмасса							
	Печать | Штамповка	**Минимальный объем заказа (шт.)**		**Цвет**					
				SW-M	**OG-M**	**CS-M**	**IN-G**	**KU-G**	**GO-G**
	С инд.логотипом (печать)	1000	2x	ZA7.0700xxxABD			ZA7.0709xxxAB		
	С инд.логотипом (глуб.штамп.)	5000	2x	ZA7.0700xxxABD			ZA7.0709xxxAB		

Примеры оформления

Цвет	Инмолд, шлифов золото	Инмолд, шлифов. медь	Инмолд, шлифов. нерж. сталь	Орион серый, матовый
Штамповка	Глубокая штамповка	Глубокая штамповка	Глубокая штамповка	Глубокая штамповка
Цвет	Инмолд, шлифов золото	Инмолд, шлифов. нерж. сталь	Инмолд, шлифов. нерж. сталь	Карбоновый черный, матовый
Печать	Золотистый металлик	Серебряный металлик	Черный	Золотистый металлик
Цвет	Карбоновый черный, матовый	Орион серый, матовый	Карбоновый черный, матовый	Карбоновый черный, матовый
Печать	Медный металлик	Медный металлик	Серебряный металлик	Белый
Цвет	Белый шелк, матовый	Белый шелк, матовый	Белый шелк, матовый	Белый шелк, матовый
Печать	Золотистый металлик	Серебряный металлик	Черный	Серый

Система крепления для тонких фасадов – EXPANDO T

- 3 типа изделий: подъемные механизмы, системы петель и системы выдвижения
- Тонкие фасады толщиной от 8 мм
- EXPANDO T – система крепления в сборе
- Различные материалы фасадов

Информация для заказа

Крепление фасада

Высота	
N	ZF7N70T2
M	ZF7M70T2
K	ZF7K70T2
C	ZF7C70T2

Стабилизатор фасада

Вид крепления	Цвет	
EXPANDO T	Темно-серый (RAL 7037)	Z96.00T1

- Для стабилизации широкого фасада и дна ящика
- Усиливает соединение фасада с дном
- Рекомендуется:
  при ширине корпуса KB > 600 мм: 1 шт.
  при ширине корпуса KB > 900 мм: 2 шт.
  при высоте фасада FH > 380 мм: 1 шт.

Проектирование

Необходимое пространство в корпусе

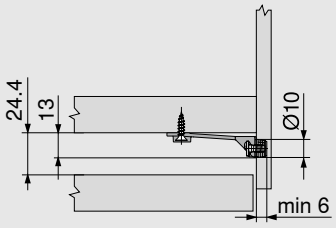

Карта сверления – фасад

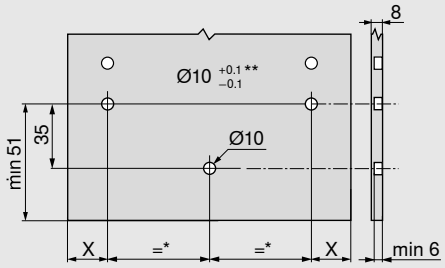

X = 14 мм + наложение фасада FA

*	Мин. 80 мм
**	Для камня и керамики +0.2/-0.1мм

EXPANDO T

Рекомендации по использованию

Крепление EXPANDO T предназначено для использования фурнитуры Blum с тонкими фасадами в мебельном производстве.

При достаточно высоких показателях стабильности и прочности материала могут использоваться фасады толщиной от 8 мм.

Материалы, протестированные в Blum	Предел прочности на разрыв (Н/мм²)	Nm
ДСП	> 0.40	1.5
МДФ	> 0.60	1.5
Панели ХДФ		2
Пластик HPL		2
Искусственный камень		2
Натуральный гранит Nero Assoluto		3
Искусственный кварцевый камень		3
Керамика		3

Nm Минимальный крутящий момент

Ограничение ответственности

Компания Blum не несет ответственности за качество соединения при использовании крепления EXPANDO T для материалов, не входящих в список выше, или в комбинации с фурнитурой других производителей. Мы рекомендуем доверить монтаж квалифицированным специалистам.

Информация по монтажу и регулировке

www.blum.com/expando-t-9

Задняя стенка из стали

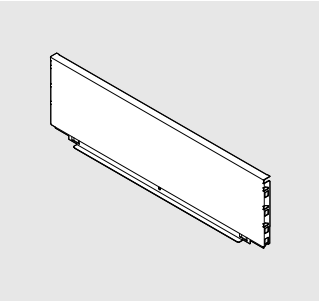

- Для LEGRABOX
- Цвета: белый шелк матовый, орион серый матовый, карбоновый черный матовый
- Материал: сталь

Информация для заказа	
Высота задней стенки	
N*	☎ ZB7NxxxS.6
M	☎ ZB7MxxxS.6
K	☎ ZB7KxxxS.6
C	☎ ZB7CxxxS.6
F	☎ ZB7FxxxS.6
*	Нельзя использовать с SERVO-DRIVE

Проектирование

Расчет ширины

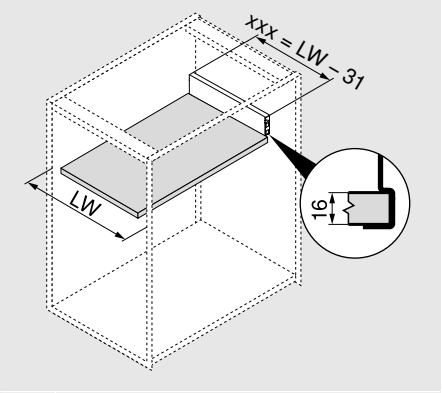

xxx	Ширина задней стенки
LW	Внутренняя ширина корпуса

xxx = LW – 31

Пример
Высота задней стенки M
LW = 567 мм
536 мм = 567 - 31 мм

Заказ
ZB7M536S.6

Раскрой плит ДСП 16 мм

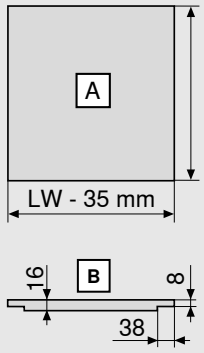

Дно ящика	A (мм)
Задняя стенка из стали	NL - 21
Размеры фальца	**B**

LW	Внутренняя ширина корпуса
NL	Номинальная длина

Стабилизатор фасада

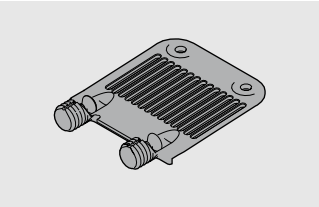

- Опора под широкое дно ящика

Информация для заказа		
Вид крепления	**Цвет**	
EXPANDO	Темно-серый (RAL 7037)	Z96.10E1
Рекомендация		
Ширина корпуса (KB) > 900 мм: 1 шт.		

Проектирование

Необходимое пространство в корпусе

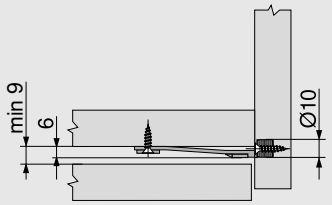

Карта сверления – фасад

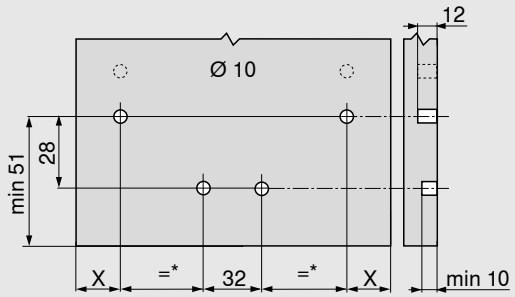

X = 14 мм + наложение фасада FA

* Мин. 72 мм

Боковой стабилизатор

- Дополнительный стабилизатор для очень широких ящиков
- Рекомендуется при ширине корпуса КВ от 900 до 1400 мм
- Алюминиевый вал подходит для КВ до 1400 мм, под раскрой
- Дополнительное пространство снизу не требуется
- Для использования с BLUMOTION, SERVO-DRIVE, TIP-ON BLUMOTION, TIP-ON

Информация для заказа	
Номинальная длина NL (мм)	
270–400	ZS7M400LU
450–650	ZS7M650LU

Раскрой	
1	Внутренняя ширина корпуса LW – 295 мм
2	Номинальная длина NL + 10 мм

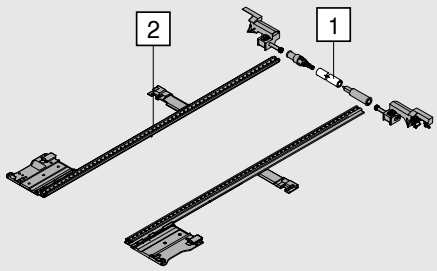

Проектирование

Необходимое пространство в корпусе

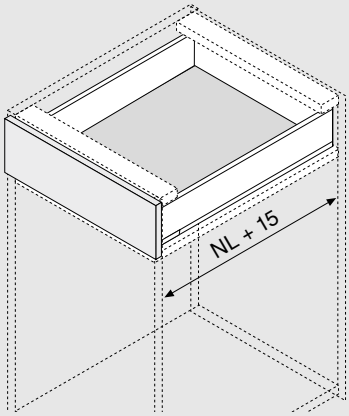

NL	Номинальная длина

Опорный угловой кронштейн

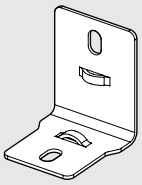

- Использование при одинаковом раскрое дна стандартных ящиков с задними стенками из стали и ДСП
- Позволяет комбинировать дно ящика, предназначенное для задней стенки из стали, с задней стенкой из ДСП
- Соединение задней стенки из ДСП или центральной планки с дном ящика для большей стабильности

Информация для заказа	
Опорный угловой кронштейн	ZB7A0008

Саморез (с плоской головкой)

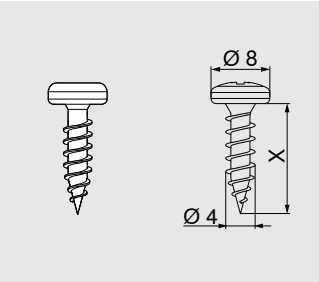

- Для крепления держателя к задней стенке из ДСП и царги ко дну ящика
- Для удобства монтажа задней стенки из ДСП и царги рекомендуется использовать саморезы с плоской головкой
- Ø 4 мм
- Цвет: никелированный
- Материал: сталь

Информация для заказа	
X (мм)	**Ø 4.0 мм**
15.0	**61D.1500**

Саморез

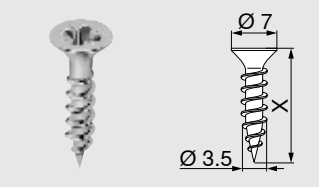

- Ø 3.5 мм
- Цвет: никелированный
- Материал: сталь

Информация для заказа	
X (мм)	**Ø 3.5 мм**
15.0	**609.1500**
17.0	**609.1700**

Евровинт

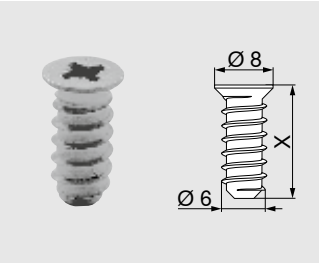

- Ø 6 мм
- Диаметр сверления Ø 5 мм
- Цвет: никелированный
- Материал: сталь

Информация для заказа	
X (мм)	**Ø 6.0 мм**
10.0	**661.1000.HG**
11.5	**661.1150.HG**
13.0	**661.1300.HG**
14.5	**661.1450.HG**
20.0	**661.2000.HG**

Центровочное сверло

- Ø 2.7 мм, длина сверла 70 мм
- Для предварительного сверления под саморезы Ø 3.5 мм
- Глубина сверления до 8 мм
- Материал: закаленная сталь

Информация для заказа	
Обозначение	
Центровочное сверло	**M01.ZZ03.01**
Запасное сверло	**M01.ZZB3**

Самоклеящийся амортизатор

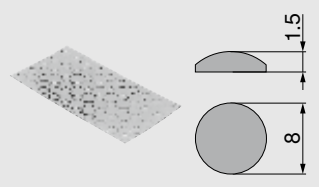

- Для смягчения удара
- Цвет: нейтральный
- Материал: пластмасса

Информация для заказа	
Обозначение	
Самоклеящийся амортизатор	**993.710**

Врезной амортизатор

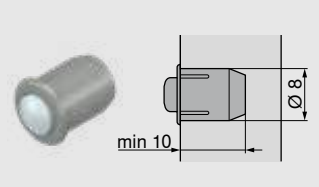

- Для смягчения удара
- Зазор между корпусом и фасадом 2 мм
- Состоит из двух частей
- Цвет: серый (RAL 9006)
- Материал: пластмасса

Информация для заказа	
Обозначение	
Врезной амортизатор	993.706

Крестовая отвертка

- Крест, размер PZ2
- Длина без рукоятки 100 мм
- Длина отвертки 200 мм
- Ручка с логотипом “Blum”
- Цвет: черный/оранжевый
- Материал: пластмасса/сталь

Информация для заказа	
Обозначение	
Крестовая отвертка	303.756.1

Шлицевая отвертка

- Шлиц, размер 1.0 x 5.5 мм
- Длина без рукоятки 125 мм
- Длина отвертки 225 мм
- Ручка с логотипом “Blum”
- Цвет: черный/оранжевый
- Материал: пластмасса/сталь

Информация для заказа	
Обозначение	
Шлицевая отвертка	314.928.1

Отвертка TORX

- TORX, размер 20 (T20)
- Ручка с логотипом “Blum”
- Материал: пластмасса/сталь
- Цвет: черный/оранжевый

Информация для заказа		
Общая длина (мм)	**Длина без рукоятки (мм)**	
100	35	623.882.2
210	100	209.093.7

Проектирование

Направляющие к корпусу 750 – 40 кг

Номинальная длина NL (мм)

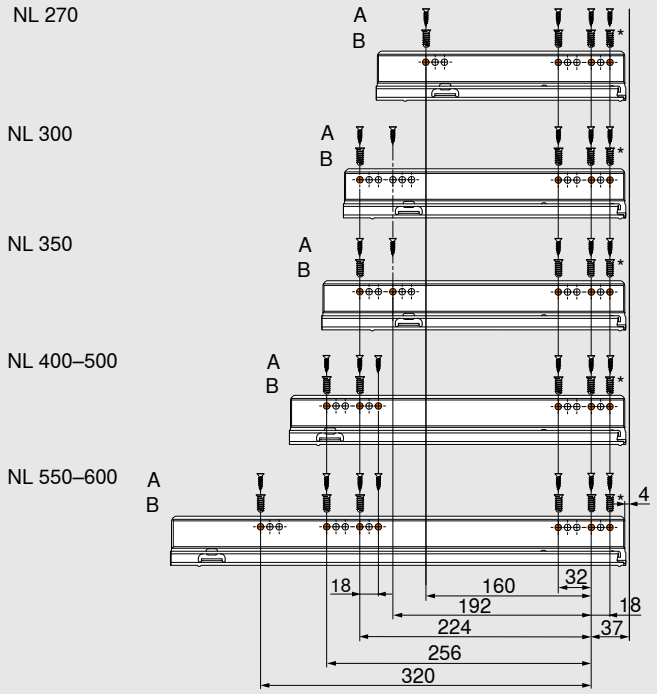

A	Саморез Ø 4 x 15 мм
B	Евровинт Ø 6 x 14.5 мм № арт. 661.1450.HG
*	Можно заменить на саморезы Ø 4 x 15 мм

Направляющие к корпусу 753 – 70 кг

Номинальная длина NL (мм)

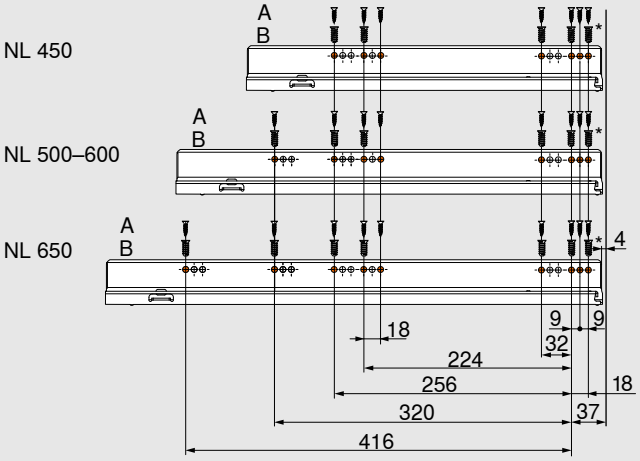

A	Саморез Ø 4 x 15 мм
B	Евровинт Ø 6 x 14.5 мм № арт. 661.1450.HG
*	Можно заменить на саморезы Ø 4 x 15 мм

BOXFIX plus

- Универсальное пневматическое приспособление для сборки ящиков
- Способ монтажа: на саморезы (опционально: гвозди)
- Номинальная длина NL 270–650 мм
- Ширина корпуса KB 250–1200 мм
- Высота задней стенки до 250 мм (ДСП и сталь)
- Материал: алюминий/сталь

Информация для заказа	
BOXFIX plus	
	ZMM.2500

BOXFIX E-L

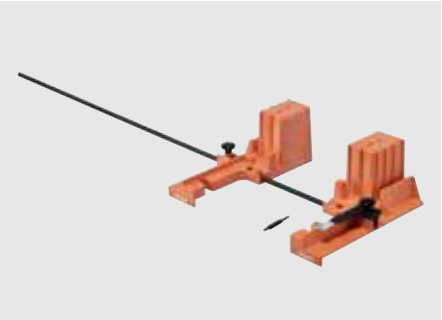

- Универсальное приспособление для сборки ящиков
- Способ монтажа: на саморезы
- Номинальная длина: 270–650 мм
- Ширина корпуса: 250–1200 мм
- Высоты задней стенки: до 250 мм
- Материал: пластмасса/сталь
- BOXFIX для ящиков с толщиной дна 18 мм по запросу

Информация для заказа	
BOXFIX E-L	
	ZML.0700.01

Матрица с шипами для LEGRABOX

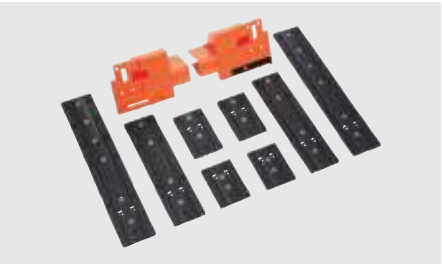

- Матрица для разметки отверстий под крепления фасада
- Материал: пластмасса/сталь

Информация для заказа	
Матрица с шипами для LEGRABOX	
	ZML.3710

Шаблон для дна и задней стенки LEGRABOX

- Шаблон для предварительного сверления отверстий в дне ящика (для соединения царги с дном и задней стенки с дном)
- Шаблон для предварительного сверления отверстий в задней стенке из ДСП (для соединения задней стенки из ДСП с держателем)
- Материал: пластмасса/сталь

Информация для заказа	
Шаблон для дна и задней стенки LEGRABOX	
	ZML.7000

Приспособление для фрезерования дна

- Для точного и удобного фрезерования дна ящиков LEGRABOX
- Номинальная длина: 270–650 мм

Информация для заказа	
Приспособление для фрезерования дна	
1050 W	M35.7200
1800 W	M35.7300

MINIPRESS top

- Автоматический точный расчет позиций сверления (в комбинации с EASYSTICK)
- Автоматически выставляемая линейка (по оси X) для заготовок с размерами до 2681 мм
- Автоматическое перемещение каретки станка (по оси Y) до 350 мм
- Крепление сверлильных головок без инструмента
- Вертикальное сверление и запрессовка (опционально) фурнитуры Blum
- Горизонтальное сверление (опционально)
- Быстрая смена сверлильных головок с предустановленными сверлами
- Вертикальное сверление и запрессовка (опционально) фурнитуры Blum

Информация для заказа	
MINIPRESS top с EASYSTICK	
Вкл. HOZ	**M75E2000**
	M70E2000
MINIPRESS top без EASYSTICK	
Вкл. HOZ	**M75.2000**
	M70.2000
HOZ Для горизонтального сверления	

MINIPRESS P

- Позволяет производить сверление отверстий под крепления фасада ящиков LEGRABOX, направляющих, а также дна ящиков и держателей задней стенки из ДСП

Информация для заказа	
MINIPRESS P	
	M53.1050

EASYSTICK

- EASYSTICK – это новая автоматизированная легко настраиваемая система упоров для сверлильно-присадочных станков Blum
- Настройка без инструмента и цифровое определение позиций установки креплений фасада и направляющих LEGRABOX
- Перенос результатов проектирования из Конфигуратора корпусов на EASYSTICK с помощью USB-накопителя
- Отсканировав баркод, можно снова вернуться к импортированным данным для производства и сверления и использовать их для дальнейшей обработки

Информация для заказа	
EASYSTICK	
Линейка	**MZD.2000**
Блок управления	**MZD.5000**

Комплект для резки стекла

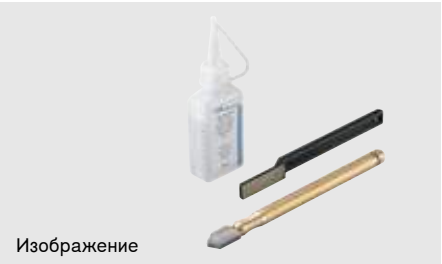

Изображение

- Стеклорез для раскроя стеклянных вставок

Информация для заказа	
Комплект для резки стекла	
	65.8000
Комплектация:	
1 x	Масляный стеклорез
1 x	Жидкость для стеклореза
1 x	Алмазный напильник

Комплектующие

Обзор

Дистанционные амортизаторы Blum

Дистанционный амортизатор Blum обеспечивает необходимый ход срабатывания 2 мм.

Несущий профиль

На несущем профиле крепятся приводы.

Держатель несущего профиля и заглушка несущего профиля

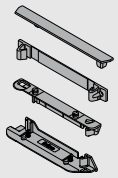

Эти комплектующие служат для крепления несущего профиля в конструкциях с вертикальной и/или горизонтальной рейкой.

Горизонтальный несущий профиль

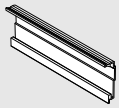

На несущем профиле с помощью адаптера крепится привод.

Держатели несущего профиля

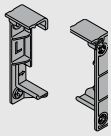

Эти комплектующие служат для крепления горизонтального несущего профиля.

Адаптер к несущему профилю для привода

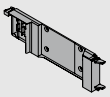

Этот адаптер используется для крепления привода на горизонтальном несущем профиле.

Привод

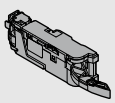

Привод поставляется с установленным удлинителем рычага. В некоторых случаях удлинитель рычага необходимо демонтировать, чтобы можно было установить привод также и в узких шкафах (см. информацию для проектирования).

Распределительный кабель SERVO-DRIVE (под раскрой)

Этот кабель отвечает за электроснабжение приводов. Максимально допустимое рабочее напряжение составляет 24 В. Цвет: черный.

Примечание: этот кабель нельзя подключать напрямую к розетке.

Соединительный узел

Этот узел соединяет распределительный кабель SERVO-DRIVE с кабелем несущего профиля и блоком питания SERVO-DRIVE.

Защита концов кабеля

Защита концов кабеля закрывает "открытые" концы кабеля.

Блок питания SERVO-DRIVE 24 Вт

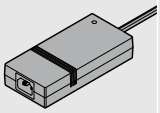

Блок питания SERVO-DRIVE можно использовать во всем мире. Он преобразует локальное сетевое напряжение любой страны в постоянное 24 В. В зависимости от страны необходимо использовать сетевой кабель с соответствующим штекером. Блок питания SERVO-DRIVE обеспечивает электро-снабжение нескольких приводов (или всей кухни).

Сетевой кабель

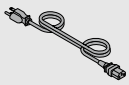

Через этот кабель осуществляется электроснабжение блока питания SERVO-DRIVE 24 Вт. Для каждой страны выпускаются соответствующие сетевые штекеры.

Держатель блока питания

Монтаж ко дну корпуса

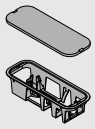

При данном креплении блок питания SERVO-DRIVE просто и надежно размещается на дне корпуса.

Держатель блока питания

Монтаж к стенке корпуса

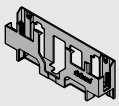

Если блок питания SERVO-DRIVE необходимо прикрепить к стенке, то используется соответствующее крепление блока питания для монтажа к стенке корпуса.

Комплектующие

Обзор

Штепсельный блок питания SERVO-DRIVE 12 Вт

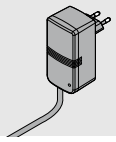

Штепсельный блок питания SERVO-DRIVE служит для электроснабжения привода (при использовании привода для одного корпуса).

Уголок-держатель, одинарный

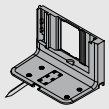

Уголки-держатели применяются в случае, если в движение должны приводиться только отдельные ящики или если конструкция не допускает использования сплошного несущего профиля.

Уголок-держатель сверху с предустановленным адаптером для привода

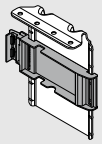

Привод крепится на адаптере уголка-держателя сверху.

Насадка для рычага

Предотвращает столкновение с задней стенкой из стали ящиков LEGRABOX высотой M и выше при внутренней ширине корпуса LW 267–286 мм.

Принадлежности

Защита от воды для использования с одинарным уголком-держателем

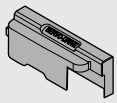

Защита от воды предотвращает проникновение влаги в привод. Для использования с одинарным уголком-держателем.

Защита от воды для горизонтальных конструкций

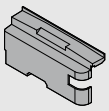

Защита от воды предотвращает проникновение влаги в привод. Для использования с горизонтальным несущим профилем.

Принадлежности

Держатель кабеля

Держатель кабеля служит для удобной фиксации распределительного кабеля SERVO-DRIVE.

Стабилизатор фасада

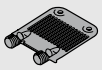

Для стабилизации широких фасадов. Усиливает соединение фасада с дном.

Кабель синхронизации

С помощью кабеля синхронизации можно соединить и синхронизировать два привода.

COMBOX

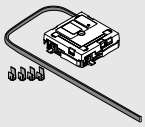

Для предотвращения столкновений фасадов при использовании SERVO-DRIVE в угловых шкафах.

Подходит для приводов, начиная с версии Z10A3000.02

Коммуникационный кабель

Соединяет приводы, которые должны срабатывать одновременно.

Приспособление для монтажа

Без предварительного сверления, самоклеящееся. Для позиционирования привода SERVO-DRIVE uno.

Транспортировочное крепление

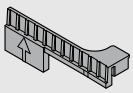

Предназначено для защиты комплекта SERVO-DRIVE uno во время транпортировки. Перед использованием его необходимо удалить.

Стандартный корпус с горизонтальной или вертикальной рейкой

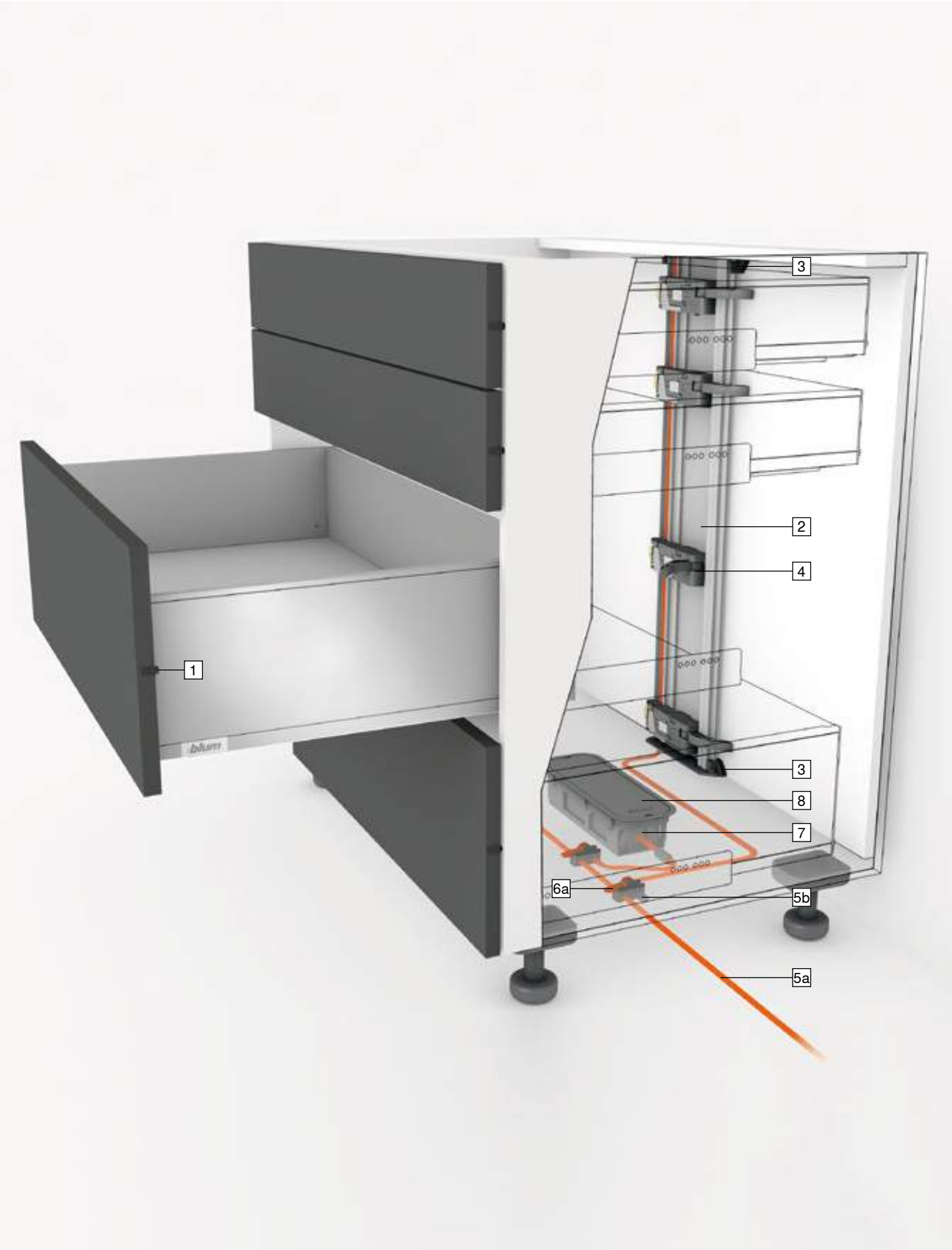

Стандартный корпус с горизонтальной или вертикальной рейкой

Изделие

Описание

- Электрическая система открывания в комбинации с BLUMOTION обеспечивает мягкое и бесшумное закрывание любой конструкции
- С вертикальным несущим профилем
- Нет жесткого соединения ящика с приводом
- Ящики можно использовать без изменений
- Монтаж без инструмента
- Простая прокладка кабеля
- Небольшое пространство для установки

Прокладка кабеля

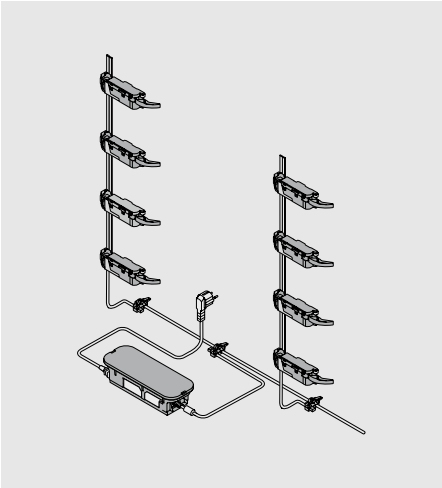

Информация для заказа

1	Дистанционные амортизаторы Blum	
	Ø (мм)	
	5	993.0530
	8	993.0830.01
При высоте фасада до 300 мм необходимо 2 шт.		
При высоте фасада от 300 мм необходимо 4 шт.		
Для направляющих LEGRABOX на 70 кг необходимо 4 шт.		

2	Несущий профиль		
	Длина (мм)	Кабель	
	650	●	Z10T650AA
	700	●	Z10T700AA
	710	●	Z10T710AA
	750	●	Z10T750AA
	800	●	Z10T800AA
	1170	–	Z10T1170A
Алюминий под раскрой			
Раскрой	Внутренняя высота корпуса LH - 10 мм		
●	С кабелем		
–	Без кабеля		

3	Держатель несущего профиля, верхний/нижний		
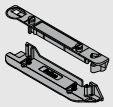	Конструкция корпуса с горизонтальной рейкой		
	Цвет	Материал	
	R7037	Пластмасса	Z10D01E0.01

Альтернатива

-	Держатель несущего профиля, нижний/задний		
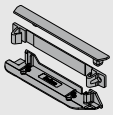	Конструкция корпуса с вертикальной рейкой		
	Цвет	Материал	
	R7037	Пластмасса	Z10D01EA.01
Включая заглушку несущего профиля			

4	Привод		
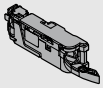	Цвет	Материал	
	R7037	Пластмасса	Z10A3000.03
С предустановленным удлинителем рычага			

-	Насадка для рычага	
	Цвет	
	S	Z10A3006
Задняя стенка из стали		
Необходима начиная с высоты M и при внутренней ширине корпуса LW 267–286 мм		

Цвет	
R7037	Темно-серый (RAL 7037)
S	Черный

Стандартный корпус с горизонтальной или вертикальной рейкой

Информация для заказа

5	Распределительный кабель SERVO-DRIVE и защита концов кабеля		
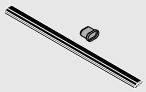	**Цвет**	**Длина (м)**	
	S	8	**Z10K800AE**

Комплектация:		
5a	1 x	Распределительный кабель SERVO-DRIVE
5b	5 x	Защита концов кабеля

Используется как распределительный, коммуникационный кабель и как кабель несущего профиля

Под раскрой

6	Соединительный узел и защита концов кабеля		
	Цвет	**Материал**	
	S	Пластмасса	**Z10V100E.01**

Комплектация:		
6a	1 x	Соединительный узел
5b	2 x	Защита концов кабеля

7	Блок питания SERVO-DRIVE 24 Вт			
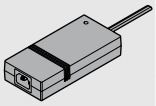	**A**	**Z10NE030A**	**F**	**Z10NE030F**
	B	**Z10NE030B**	**G**	**Z10NE030G**
	C	**Z10NE030C**	**H**	**Z10NE030H**
	D	**Z10NE030D**	**J**	**Z10NE030J**
	E	**Z10NE030E**		

Вкл. инструкцию по монтажу и эксплуатации

Без сетевого кабеля

Языковой пакет			
A	DE, EN, FR, IT, NL	**F**	BG, ET, LT, LV, RO, RU
B	DA, EN, FI, NO, SV	**G**	EN, ES, FR
C	EL, EN, HR, SL, SR, TR	**H**	EN, ZH
D	EN, ES, FR, IT, PT	**J**	JA
E	CS, HU, PL, SK		

Обозначения языков согласно ISO-639

-	Сетевой кабель			
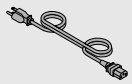	**Рынок**		**Рынок**	
	AR	**Z10M200A**	JP	**Z10M200J**
	UK	**Z10M200B**	AU	**Z10M200K**
	CH	**Z10M200C**	CL	**Z10M200L**
	DK	**Z10M200D**	CN	**Z10M200N**
	Европа	**Z10M200E**	BR	**Z10M200S.01**
	Европа [1]	**Z10M200E.OS**	TW	**Z10M200T**
	IN	**Z10M200H**	US, CA	**Z10M200U**
	IL	**Z10M200I**	ZA	**Z10M200Z**

Длина 2 м, вкл. штекер

[1] Без штекера

8	Держатель блока питания		
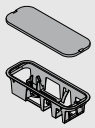	Монтаж ко дну корпуса		
	Цвет	**Материал**	
	R7037	Пластмасса	**Z10NG000**

С крышкой

Для блока питания SERVO-DRIVE 24 Вт

Альтернатива

-	Держатель блока питания		
	Монтаж к стенке корпуса		
	Цвет	**Материал**	
	WGR	Пластмасса	**Z10NG120**

Для блока питания SERVO-DRIVE 24 Вт

Принадлежности

-	Держатель кабеля		
	Цвет	**Материал**	
	W	Пластмасса	**Z10K0009**

Например, для фиксации распределительного кабеля SERVO-DRIVE

-	Стабилизатор фасада		
	Цвет	**Материал**	
	R7037	Пластмасса	**Z96.10E1**

-	Кабель синхронизации	
	Длина (мм)	
	80	**Z10K008S**
	500	**Z10K050S**
	1200	**Z10K120S**
	1600	**Z10K160S**

Соединяет два привода, которые должны срабатывать одновременно

-	Комплект COMBOX		
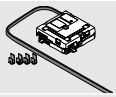	**Цвет**	**Материал**	
	S	Пластмасса	**Z10ZC00A**

Для предотвращения столкновений фасадов при использовании SERVO-DRIVE в угловых шкафах

Подходит для приводов, начиная с версии Z10A3000.02

Можно использовать с Z10K300A

Вкл. все комплектующие для монтажа и прокладки кабеля

Цвет	
R7037	Темно-серый (RAL 7037)
S	Черный
W	Белый
WGR	Серый

Стандартный корпус – конструкция с горизонтальной рейкой

Проектирование

Корпус

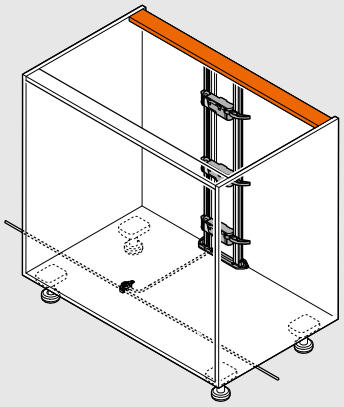

Позиция привода

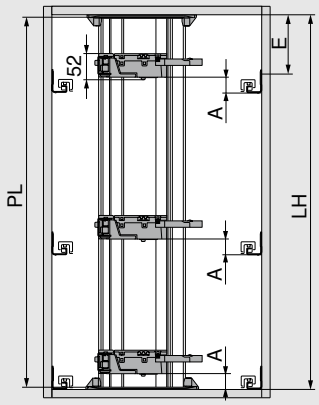

PL = LH - 10 мм

Округлить до десятков в меньшую сторону

LH Внутренняя высота корпуса

PL Длина несущего профиля

A Расстояние от нижнего края направляющей до нижнего края привода

E Расстояние от нижнего края крышки корпуса до позиции крепления направляющей

Позиция привода

Задняя стенка	Высота задней стенки	Внутренняя ширина корпуса LW (мм)							
		242–266		267–286		287–316		≥ 317	
		A (мм)	E мин. (мм)	A (мм)	E мин. (мм)	A (мм)	E мин. (мм)	A (мм)	E мин. (мм)
Задняя стенка из ДСП	N	–	–	45	61	45	61	45	61
	M | K | C | F	–	–	45	69	45	69	45	69
Задняя стенка из стали	N	–	–	–	–	–	–	–	–
	M | K | C | F	–	–	45	69	45	69	45	69

A Расстояние от нижнего края направляющей до нижнего края привода

E Расстояние от нижнего края крышки корпуса до позиции крепления направляющей

– Невозможно

Карта сверления – дно корпуса | рейка

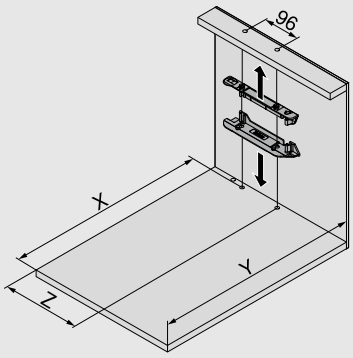

Задняя стенка	X (мм)	Y (мм)
Задняя стенка из ДСП	NL + 19	NL + 33
Задняя стенка из стали	NL + 2	NL + 16

NL Номинальная длина

X Позиция сверления

Y Мин. необходимое пространство

Z Размер смещения

При такой позиции установки несущего профиля ящики, как с вкладными, так и с накладными фасадами могут открываться при вытягивании и при нажатии.

Задняя стенка	Высота задней стенки	Внутренняя ширина корпуса LW (мм)										
		242–266		267–286			287–316		317–386		≥ 387	
		Z (мм)	H.	Z (мм)	H.	Ha.	Z (мм)	H.	Z (мм)	H.	Z (мм)	H.
Задняя стенка из ДСП	N	–	–	184	●	–	184	●	184	●	LW / 2	●
	M | K | C | F	–	–	184	●	–	184	●	184	●	LW / 2	●
Задняя стенка из стали	N	–	–	–	–	–	–	–	–	–	–	–
	M | K | C | F	–	–	184	✖	●	184	●	184	●	LW / 2	●

H. Удлинитель рычага

Ha. Насадка для рычага

Z Размер смещения

● Требуется

– Невозможно

✖ Удалить

Стандартный корпус – конструкция с вертикальной рейкой

Проектирование

Корпус

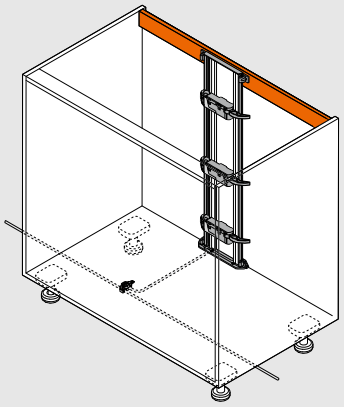

Позиция привода

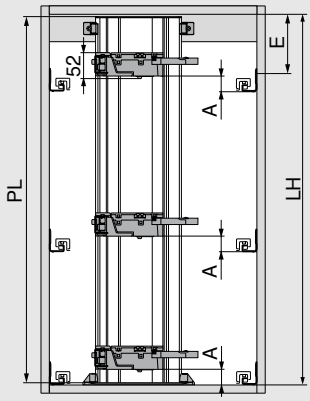

PL = LH - 10 мм

Округлить до десятков в меньшую сторону

LH Внутренняя высота корпуса

PL Длина несущего профиля

A Расстояние от нижнего края направляющей до нижнего края привода

E Расстояние от нижнего края крышки корпуса до позиции крепления направляющей

Позиция привода

Задняя стенка	Высота задней стенки	Внутренняя ширина корпуса LW (мм)							
		242–266		267–286		287–316		≥ 317	
		A (мм)	E мин. (мм)	A (мм)	E мин. (мм)	A (мм)	E мин. (мм)	A (мм)	E мин. (мм)
Задняя стенка из ДСП	N	–	–	45	61	45	61	45	61
	M | K | C | F	–	–	45	69	45	69	45	69
Задняя стенка из стали	N	–	–	–	–	–	–	–	–
	M | K | C | F	–	–	45	69	45	69	45	69

A Расстояние от нижнего края направляющей до нижнего края привода

E Расстояние от нижнего края крышки корпуса до позиции крепления направляющей

– Невозможно

Карта сверления – дно корпуса | рейка

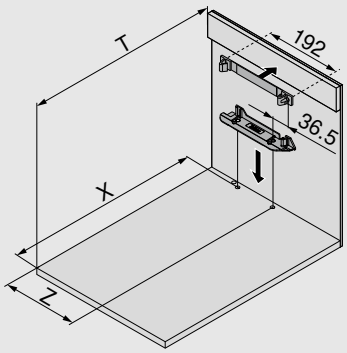

Задняя стенка	X (мм)	T (мм)
Задняя стенка из ДСП	NL + 19	NL + 34
Задняя стенка из стали	NL + 2	NL + 17

NL Номинальная длина

T Расстояние от передней кромки корпуса до рейки

X Позиция сверления

Z Размер смещения

При такой позиции установки несущего профиля ящики, как с вкладными, так и с накладными фасадами, могут открываться при вытягивании и при нажатии.

Задняя стенка	Высота задней стенки	Внутренняя ширина корпуса LW (мм)										
		242–266		267–286			287–316		317–386		≥ 387	
		Z (мм)	H.	Z (мм)	H.	Ha.	Z (мм)	H.	Z (мм)	H.	Z (мм)	H.
Задняя стенка из ДСП	N	–	–	184	●	–	184	●	184	●	LW / 2	●
	M | K | C | F	–	–	184	●	–	184	●	184	●	LW / 2	●
Задняя стенка из стали	N	–	–	–	–	–	–	–	–	–	–	–
	M | K | C | F	–	–	184	✖	●	184	●	184	●	LW / 2	●

H. Удлинитель рычага

Ha. Насадка для рычага

Z Размер смещения

● Требуется

– Невозможно

✖ Удалить

Стандартный корпус – конструкция с горизонтальной/ вертикальной рейкой

Проектирование

Дно корпуса – карта сверления

Прокладка кабеля снизу

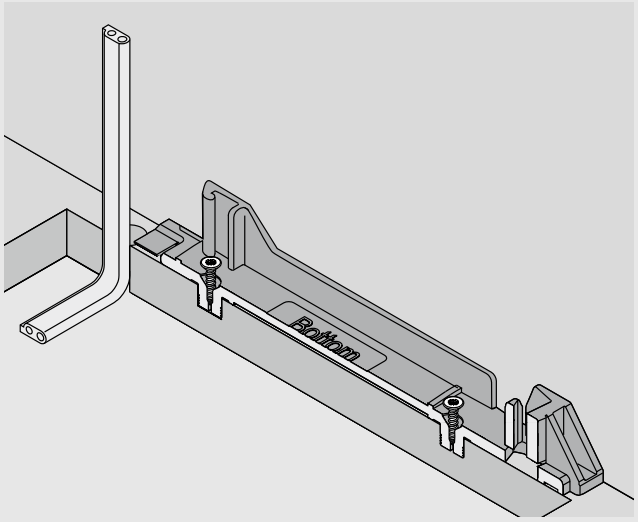

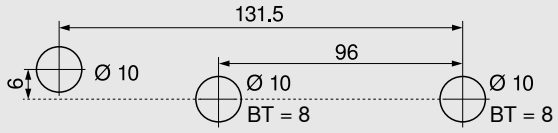

Альтернативная карта сверления для MINIPRESS top и MINIPRESS

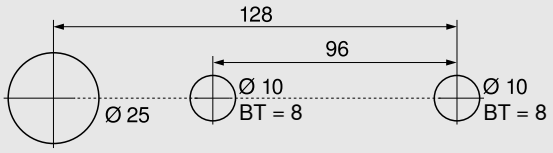

Прокладка кабеля сзади

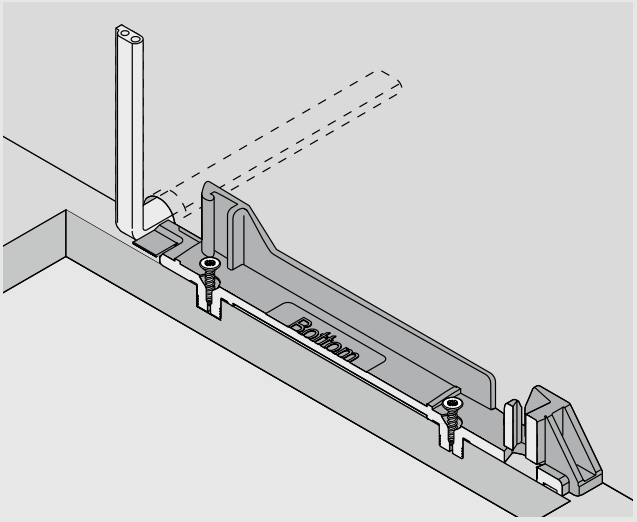

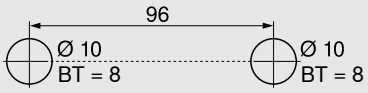

BT Глубина сверления

Обработка фасада

Дистанционные амортизаторы Blum

См. стр. 113

SPACE TOWER

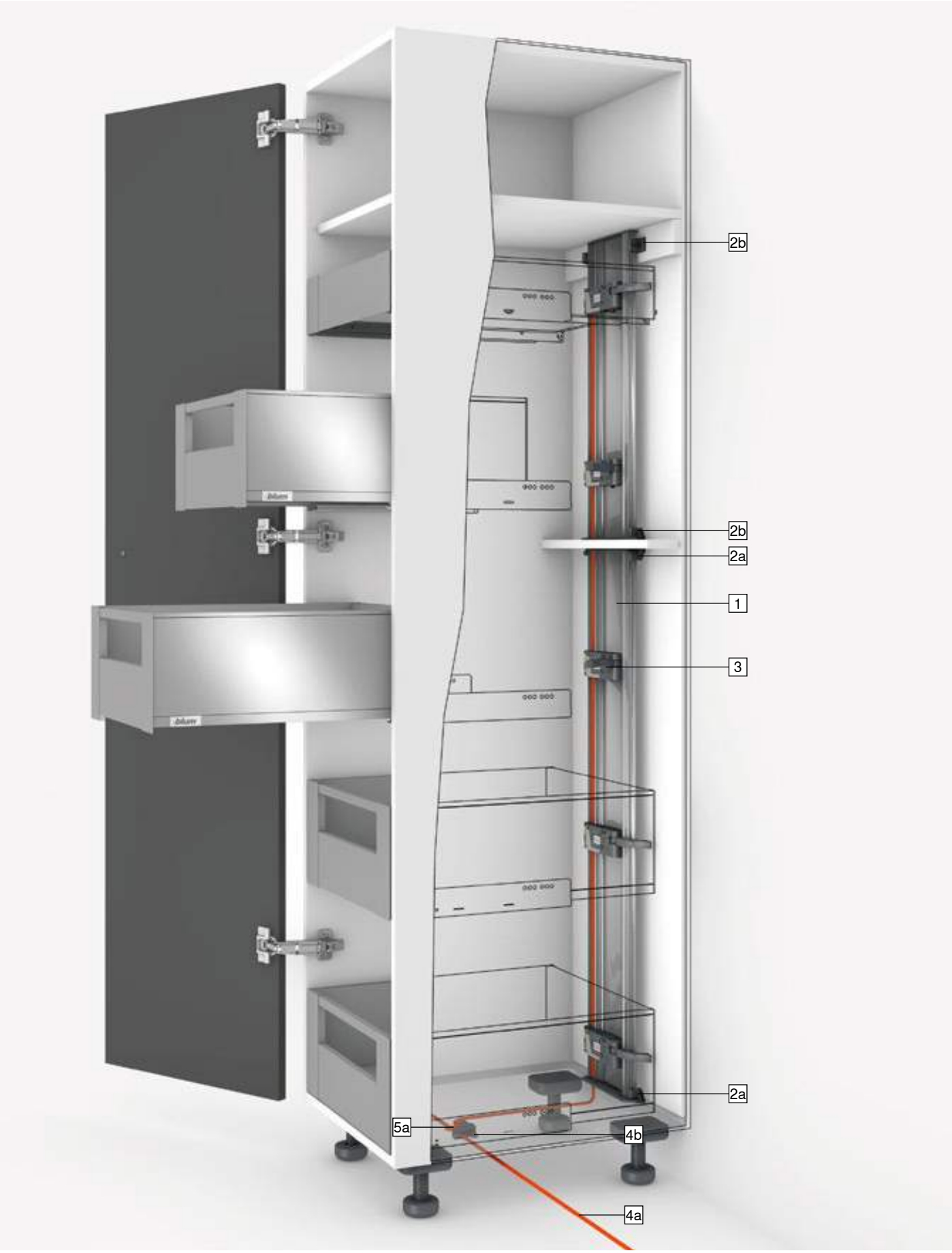

SPACE TOWER

Изделие

Описание

- Электрическая система открывания в комбинации с BLUMOTION обеспечивает мягкое и бесшумное закрывание любой конструкции
- С вертикальным несущим профилем
- Нет жесткого соединения ящика с приводом
- Ящики можно использовать без изменений
- Монтаж без инструмента
- Простая прокладка кабеля
- Небольшое пространство для установки

Прокладка кабеля

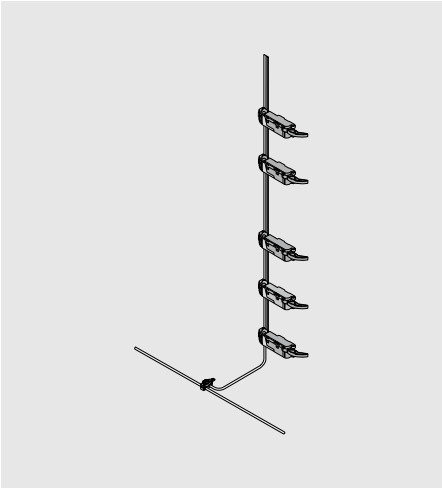

Информация для заказа

1	Несущий профиль		
	Длина (мм)	**Кабель**	
	650	●	**Z10T650AA**
	700	●	**Z10T700AA**
	710	●	**Z10T710AA**
	750	●	**Z10T750AA**
	800	●	**Z10T800AA**
	1170	–	**Z10T1170A**
Алюминий под раскрой			
Раскрой	Внутренняя высота корпуса LH - 10 мм		
●	С кабелем		
–	Без кабеля		

2a	Держатель несущего профиля, верхний/нижний		
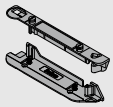	Конструкция корпуса с горизонтальной рейкой		
	Цвет	**Материал**	
	R7037	Пластмасса	**Z10D01E0.01**

Альтернатива для пункта 2a

2b	Держатель несущего профиля, нижний/задний		
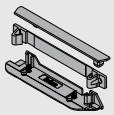	Конструкция корпуса с вертикальной рейкой		
	Цвет	**Материал**	
	R7037	Пластмасса	**Z10D01EA.01**
Включая заглушку несущего профиля			

3	Привод		
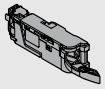	**Цвет**	**Материал**	
	R7037	Пластмасса	**Z10A3000.03**
С предустановленным удлинителем рычага			

-	Насадка для рычага	
	Цвет	
	S	**Z10A3006**
Задняя стенка из стали		
Необходима начиная с высоты M и при внутренней ширине корпуса LW 267–286 мм		

4	Распределительный кабель SERVO-DRIVE и защита концов кабеля		
	Цвет	**Длина (м)**	
	S	8	**Z10K800AE**
Комплектация:			
4a	1 x	Распределительный кабель SERVO-DRIVE	
4b	5 x	Защита концов кабеля	
Используется как распределительный, коммуникационный кабель и как кабель несущего профиля			
Под раскрой			

5	Соединительный узел и защита концов кабеля		
	Цвет	**Материал**	
	S	Пластмасса	**Z10V100E.01**
Комплектация:			
5a	1 x	Соединительный узел	
4b	2 x	Защита концов кабеля	

Цвет	
R7037	Темно-серый (RAL 7037)
S	Черный

SPACE TOWER

Информация для заказа

-	Блок питания SERVO-DRIVE 24 Вт			
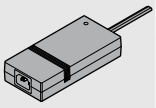	A	Z10NE030A	F	Z10NE030F
	B	Z10NE030B	G	Z10NE030G
	C	Z10NE030C	H	Z10NE030H
	D	Z10NE030D	J	Z10NE030J
	E	Z10NE030E		
Вкл. инструкцию по монтажу и эксплуатации				
Без сетевого кабеля				
Языковой пакет				
A	DE, EN, FR, IT, NL	**F**	BG, ET, LT, LV, RO, RU	
B	DA, EN, FI, NO, SV	**G**	EN, ES, FR	
C	EL, EN, HR, SL, SR, TR	**H**	EN, ZH	
D	EN, ES, FR, IT, PT	**J**	JA	
E	CS, HU, PL, SK			
Обозначения языков согласно ISO-639				

-	Сетевой кабель			
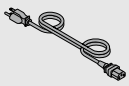	**Рынок**		**Рынок**	
	AR	Z10M200A	JP	Z10M200J
	UK	Z10M200B	AU	Z10M200K
	CH	Z10M200C	CL	Z10M200L
	DK	Z10M200D	CN	Z10M200N
	Европа	Z10M200E	BR	Z10M200S.01
	Европа [1]	Z10M200E.OS	TW	Z10M200T
	IN	Z10M200H	US, CA	Z10M200U
	IL	Z10M200I	ZA	Z10M200Z
Длина 2 м, вкл. штекер				
[1] Без штекера				

-	Держатель блока питания		
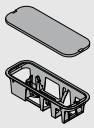	Монтаж ко дну корпуса		
	Цвет	**Материал**	
	R7037	Пластмасса	Z10NG000
С крышкой			
Для блока питания SERVO-DRIVE 24 Вт			

Альтернатива

-	Держатель блока питания		
	Монтаж к стенке корпуса		
	Цвет	**Материал**	
	WGR	Пластмасса	Z10NG120
Для блока питания SERVO-DRIVE 24 Вт			

Принадлежности

-	Держатель кабеля		
	Цвет	**Материал**	
	W	Пластмасса	Z10K0009
Например, для фиксации распределительного кабеля SERVO-DRIVE			

Цвет	
R7037	Темно-серый (RAL 7037)
W	Белый
WGR	Серый

SPACE TOWER – несущий профиль сверху

Проектирование

Корпус

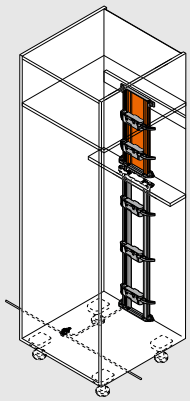

Позиция привода

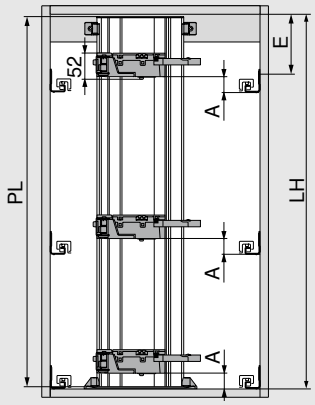

PL = LH - 10 мм

Округлить до десятков в меньшую сторону

LH Внутренняя высота корпуса

PL Длина несущего профиля

A Расстояние от нижнего края направляющей до нижнего края привода

E Расстояние от нижнего края крышки корпуса до позиции крепления направляющей

Позиция привода

Задняя стенка	Высота задней стенки	Внутренняя ширина корпуса LW (мм)							
		242–266		267–286		287–316		≥ 317	
		A (мм)	E мин. (мм)	A (мм)	E мин. (мм)	A (мм)	E мин. (мм)	A (мм)	E мин. (мм)
Задняя стенка из ДСП	N	–	–	45	61	45	61	45	61
	M | K | C | F	–	–	45	69	45	69	45	69
Задняя стенка из стали	N	–	–	–	–	–	–	–	–
	M | K | C | F	–	–	45	69	45	69	45	69

A Расстояние от нижнего края направляющей до нижнего края привода

E Расстояние от нижнего края крышки корпуса до позиции крепления направляющей

– Невозможно

Карта сверления – дно корпуса | рейка

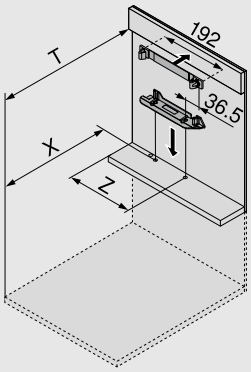

Задняя стенка	X (мм)	T (мм)
Задняя стенка из ДСП	NL + 19	NL + 34
Задняя стенка из стали	NL + 2	NL + 17

NL Номинальная длина

T Расстояние от передней кромки корпуса до рейки

X Позиция сверления

Z Размер смещения

При такой позиции установки несущего профиля ящики, как с вкладными, так и с накладными фасадами, могут открываться при вытягивании и при нажатии.

Задняя стенка	Высота задней стенки	Внутренняя ширина корпуса LW (мм)										
		242–266		267–286			287–316		317–386		≥ 387	
		Z (мм)	H.	Z (мм)	H.	Ha.	Z (мм)	H.	Z (мм)	H.	Z (мм)	H.
Задняя стенка из ДСП	N	–	–	184	●	–	184	●	184	●	LW / 2	●
	M | K | C | F	–	–	184	●	–	184	●	184	●	LW / 2	●
Задняя стенка из стали	N	–	–	–	–	–	–	–	–	–	–	–
	M | K | C | F	–	–	184	✖	●	184	●	184	●	LW / 2	●

H. Удлинитель рычага

Ha. Насадка для рычага

Z Размер смещения

● Требуется

– Невозможно

✖ Удалить

SPACE TOWER – несущий профиль снизу

Проектирование

Корпус

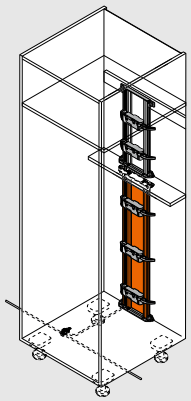

Позиция привода

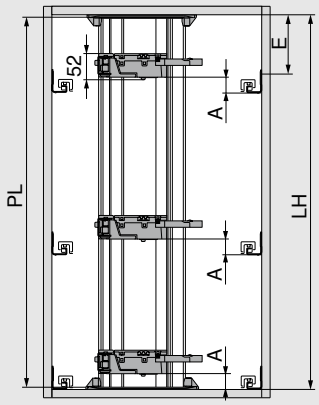

PL = LH - 10 мм

Округлить до десятков в меньшую сторону

LH Внутренняя высота корпуса

PL Длина несущего профиля

A Расстояние от нижнего края направляющей до нижнего края привода

E Расстояние от нижнего края крышки корпуса до позиции крепления направляющей

Позиция привода

Задняя стенка	Высота задней стенки	Внутренняя ширина корпуса LW (мм)							
		242–266		267–286		287–316		≥ 317	
		A (мм)	E мин. (мм)	A (мм)	E мин. (мм)	A (мм)	E мин. (мм)	A (мм)	E мин. (мм)
Задняя стенка из ДСП	N	–	–	45	61	45	61	45	61
	M | K | C | F	–	–	45	69	45	69	45	69
Задняя стенка из стали	N	–	–	–	–	–	–	–	–
	M | K | C | F	–	–	45	69	45	69	45	69

A Расстояние от нижнего края направляющей до нижнего края привода

E Расстояние от нижнего края крышки корпуса до позиции крепления направляющей

– Невозможно

Карта сверления – дно корпуса | рейка

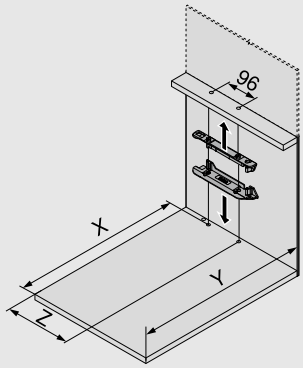

Задняя стенка	X (мм)	Y (мм)
Задняя стенка из ДСП	NL + 19	NL + 33
Задняя стенка из стали	NL + 2	NL + 16

NL Номинальная длина

X Позиция сверления

Y Мин. необходимое пространство

Z Размер смещения

При такой позиции установки несущего профиля ящики, как с вкладными, так и с накладными фасадами, могут открываться при вытягивании и при нажатии.

Задняя стенка	Высота задней стенки	Внутренняя ширина корпуса LW (мм)										
		242–266		267–286			287–316		317–386		≥ 387	
		Z (мм)	H.	Z (мм)	H.	Ha.	Z (мм)	H.	Z (мм)	H.	Z (мм)	H.
Задняя стенка из ДСП	N	–	–	184	●	–	184	●	184	●	LW / 2	●
	M | K | C | F	–	–	184	●	–	184	●	184	●	LW / 2	●
Задняя стенка из стали	N	–	–	–	–	–	–	–	–	–	–	–
	M | K | C | F	–	–	184	✖	●	184	●	184	●	LW / 2	●

H. Удлинитель рычага

Ha. Насадка для рычага

Z Размер смещения

● Требуется

– Невозможно

✖ Удалить

SPACE TOWER – несущий профиль сверху/снизу

Проектирование

Дно корпуса – карта сверления

Прокладка кабеля снизу

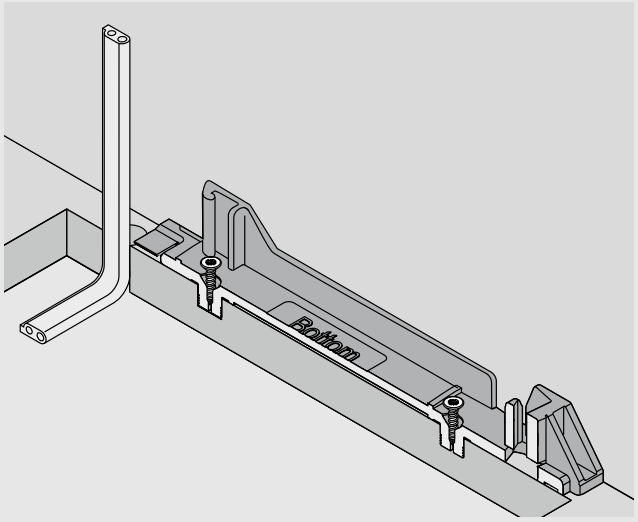

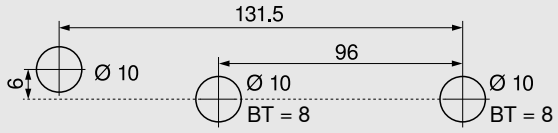

Альтернативная карта сверления для MINIPRESS top и MINIPRESS

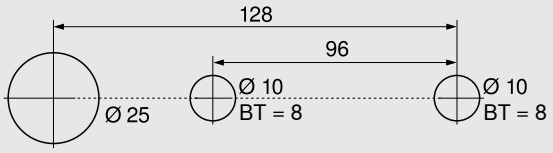

Прокладка кабеля сзади

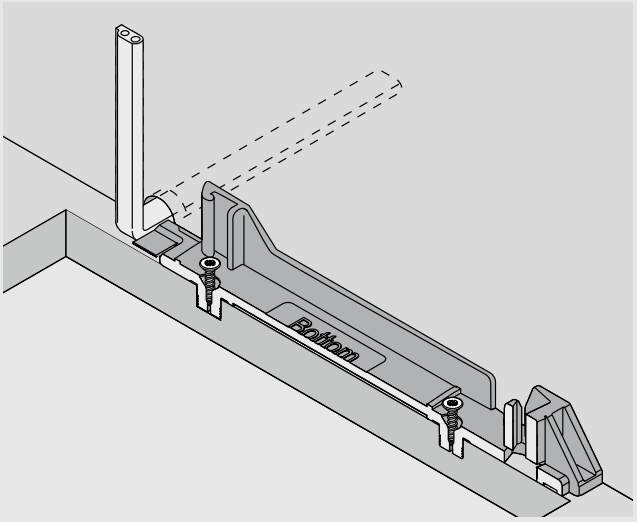

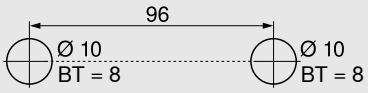

BT Глубина сверления

Обработка фасада

Дистанционные амортизаторы Blum

См. стр. 113

Шкаф под мойку

Шкаф под мойку

Изделие

Описание

- Электрическая система открывания в комбинации с BLUMOTION обеспечивает мягкое и бесшумное закрывание любой конструкции
- С уголком-держателем
- Нет жесткого соединения ящика с приводом
- Ящики можно использовать без изменений
- Быстрый монтаж предустановленных деталей

Прокладка кабеля

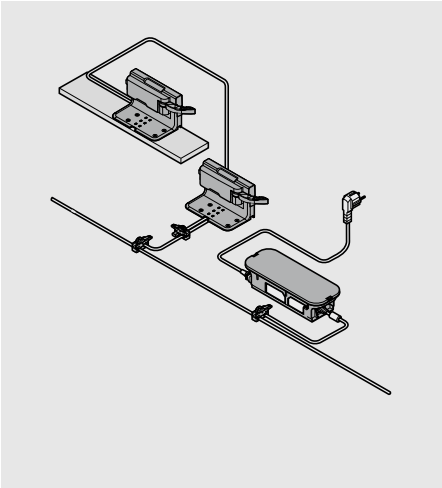

Информация для заказа

1	Дистанционные амортизаторы Blum	
	Ø (мм)	
	5	993.0530
	8	993.0830.01
При высоте фасада до 300 мм необходимо 2 шт.		
При высоте фасада от 300 мм необходимо 4 шт.		
Для направляющих LEGRABOX на 70 кг необходимо 4 шт.		

2	Уголок-держатель, одинарный		
	Цвет	Материал	
	R7037	Пластмасса	Z10D0311

3	Привод		
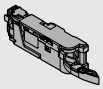	Цвет	Материал	
	R7037	Пластмасса	Z10A3000.03
С предустановленным удлинителем рычага			

4	Защита от воды		
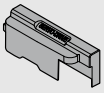	Цвет	Материал	
	R7037	Пластмасса	Z10D0316

5	Распределительный кабель SERVO-DRIVE и защита концов кабеля		
	Цвет	Длина (м)	
	S	8	Z10K800AE
Комплектация:			
5a	1 x	Распределительный кабель SERVO-DRIVE	
5b	5 x	Защита концов кабеля	
Используется как распределительный, коммуникационный кабель и как кабель несущего профиля			
Под раскрой			

6	Соединительный узел и защита концов кабеля		
	Цвет	Материал	
	S	Пластмасса	Z10V100E.01
Комплектация:			
6a	1 x	Соединительный узел	
5b	2 x	Защита концов кабеля	

Цвет	
R7037	Темно-серый (RAL 7037)
S	Черный

Шкаф под мойку

Информация для заказа

7	Блок питания SERVO-DRIVE 24 Вт			
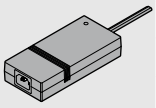	A	Z10NE030A	F	Z10NE030F
	B	Z10NE030B	G	Z10NE030G
	C	Z10NE030C	H	Z10NE030H
	D	Z10NE030D	J	Z10NE030J
	E	Z10NE030E		
Вкл. инструкцию по монтажу и эксплуатации				
Без сетевого кабеля				
Языковой пакет				
A	DE, EN, FR, IT, NL	**F**	BG, ET, LT, LV, RO, RU	
B	DA, EN, FI, NO, SV	**G**	EN, ES, FR	
C	EL, EN, HR, SL, SR, TR	**H**	EN, ZH	
D	EN, ES, FR, IT, PT	**J**	JA	
E	CS, HU, PL, SK			
Обозначения языков согласно ISO-639				

8	Сетевой кабель			
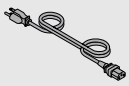	**Рынок**		**Рынок**	
	AR	Z10M200A	JP	Z10M200J
	UK	Z10M200B	AU	Z10M200K
	CH	Z10M200C	CL	Z10M200L
	DK	Z10M200D	CN	Z10M200N
	Европа	Z10M200E	BR	Z10M200S.01
	Европа [1]	Z10M200E.OS	TW	Z10M200T
	IN	Z10M200H	US, CA	Z10M200U
	IL	Z10M200I	ZA	Z10M200Z
Длина 2 м, вкл. штекер				
[1] Без штекера				

-	Держатель блока питания		
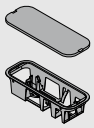	Монтаж ко дну корпуса		
	Цвет	**Материал**	
	R7037	Пластмасса	Z10NG000
С крышкой			
Для блока питания SERVO-DRIVE 24 Вт			

Альтернатива

9	Держатель блока питания		
	Монтаж к стенке корпуса		
	Цвет	**Материал**	
	WGR	Пластмасса	Z10NG120
Для блока питания SERVO-DRIVE 24 Вт			

Принадлежности

-	Держатель кабеля		
	Цвет	**Материал**	
	W	Пластмасса	Z10K0009
Например, для фиксации распределительного кабеля SERVO-DRIVE			

-	Стабилизатор фасада		
	Цвет	**Материал**	
	R7037	Пластмасса	Z96.10E1

Цвет	
R7037	Темно-серый (RAL 7037)
W	Белый
WGR	Серый

Шкаф под мойку – поперечная рейка – одинарный уголок-держатель

Проектирование

Корпус

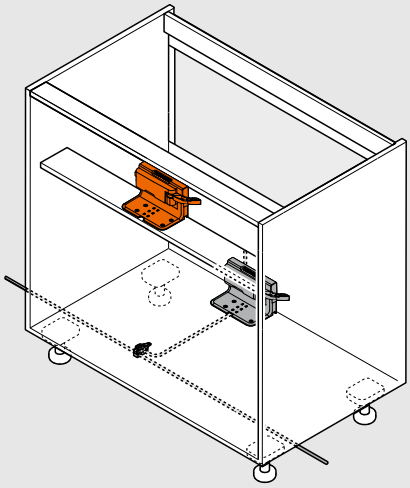

Позиция привода

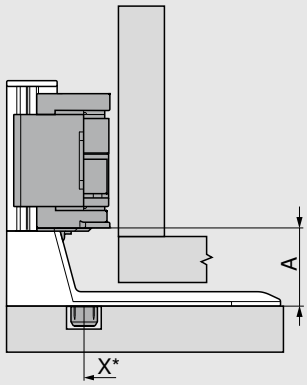

X Позиция сверления

A Расстояние от нижнего края уголка-держателя до нижнего края привода

* Измеряется от переднего края корпуса

Задняя стенка	Высота задней стенки	A (мм)
Центральная планка	N | M | K | C | F	45

Рекомендация

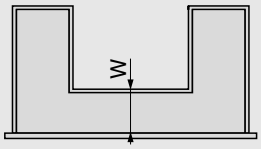

W Расстояние от переднего края дна ящика до центральной планки

Мы рекомендуем для рационального использования полезного пространства:
Номинальная длина NL внешней царги - номинальная длина NL внутренней царги = мин. 150 мм

Карта сверления – рейка

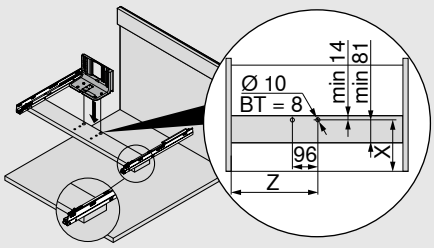

Задняя стенка	Высота задней стенки	Внутренняя ширина корпуса LW (мм)	
		≥ 387	
		Номинальная длина NL, внешняя царга (мм)	
		450–600	
		X (мм)	Z (мм)
Центральная планка	N | M | K | C | F	W + 27	LW / 2

W Расстояние от переднего края дна ящика до центральной планки

BT Глубина сверления

X Позиция сверления

Z Размер смещения

Шкаф под мойку – дно корпуса – одинарный уголок-держатель

Проектирование

Корпус

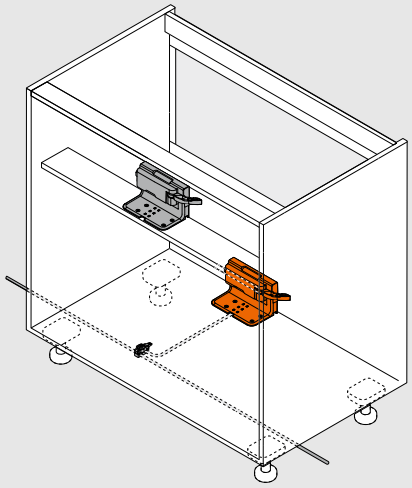

Позиция привода

Задняя стенка из ДСП	Задняя стенка из стали		
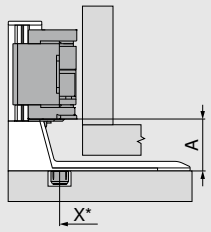	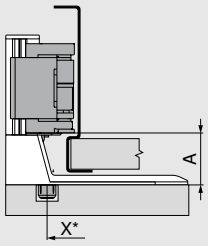	X	Позиция сверления
		A	Расстояние от нижнего края уголка-держателя до нижнего края привода
		*	Измеряется от переднего края корпуса

Задняя стенка	Высота задней стенки	LW (мм) ≥ 387 A (мм)
Задняя стенка из ДСП	N | M | K | C | F	45
Задняя стенка из стали	N	-
	M | K | C | F	45

LW Внутренняя ширина корпуса

Карта сверления – дно корпуса

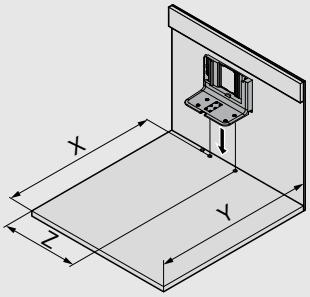

Задняя стенка	X (мм)	Y (мм)	Z (мм)
Задняя стенка из ДСП	NL + 19	NL + 35	LW / 2
Задняя стенка из стали	NL + 2	NL + 18	LW / 2

LW Внутренняя ширина корпуса

NL Номинальная длина

X Позиция сверления

Y Мин. необходимое пространство

Z Размер смещения

Шкаф под мойку – дно корпуса – одинарный уголок-держатель

Проектирование

Дно корпуса – карта сверления

Прокладка кабеля снизу

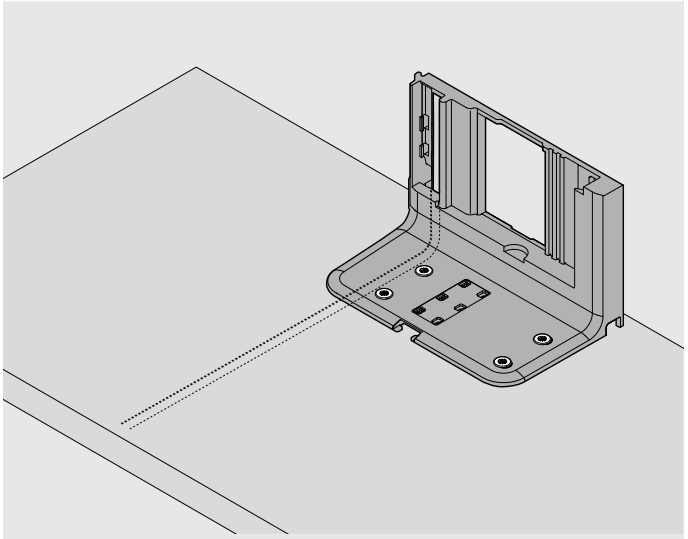

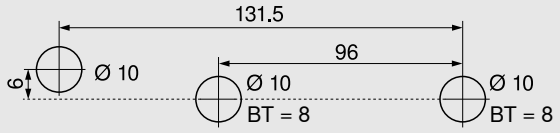

Альтернативная карта сверления для MINIPRESS top и MINIPRESS

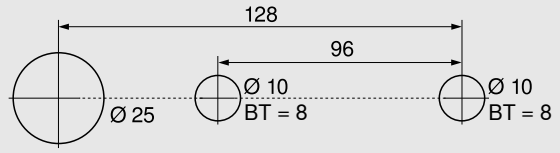

BT Глубина сверления

Обработка фасада

Дистанционные амортизаторы Blum

См. стр. 113

Корпус с одним ящиком – горизонтальный несущий профиль

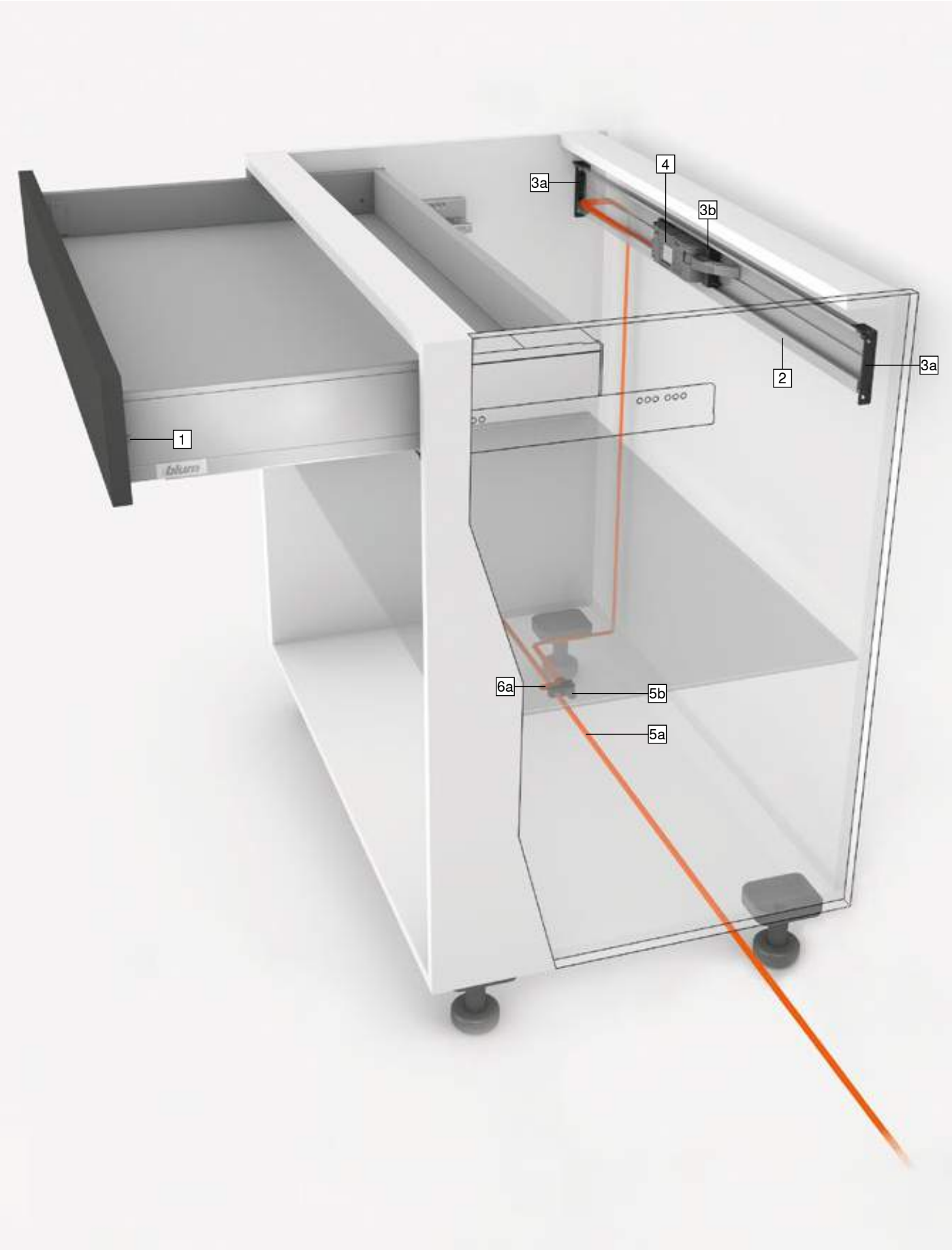

Корпус с одним ящиком – горизонтальный несущий профиль

Изделие

Описание

- Электрическая система открывания в комбинации с BLUMOTION обеспечивает мягкое и бесшумное закрывание любой конструкции
- С горизонтальным несущим профилем
- Нет жесткого соединения ящика с приводом
- Ящики можно использовать без изменений
- Быстрый монтаж предустановленных деталей

Прокладка кабеля

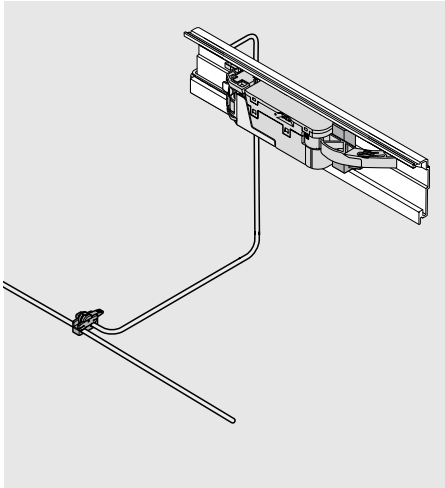

Информация для заказа

1	Дистанционные амортизаторы Blum	
	Ø (мм)	
	5	**993.0530**
	8	**993.0830.01**
При высоте фасада до 300 мм необходимо 2 шт.		
При высоте фасада от 300 мм необходимо 4 шт.		
Для направляющих LEGRABOX на 70 кг необходимо 4 шт.		

2	Горизонтальный несущий профиль	
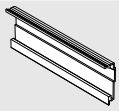	**Длина (мм)**	
	1143	**Z10T1143B**
Для ширины корпуса KB 275–1200 мм		
Алюминий под раскрой		
Раскрой	Внутренняя ширина корпуса LW – 19 мм	

3	Держатель горизонтального несущего профиля		
	Цвет	**Материал**	
	R7037	Пластмасса	**Z10D5210**
Комплектация:			
3a	1 x	Держатель несущего профиля лев./прав.	
3b	1 x	Адаптер к несущему профилю для привода	
Можно использовать саморезы и евровинты			

4	Привод		
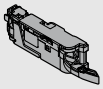	**Цвет**	**Материал**	
	R7037	Пластмасса	**Z10A3000.03**
С предустановленным удлинителем рычага			

-	Насадка для рычага	
	Цвет	
	S	**Z10A3006**
Задняя стенка из стали		
Необходима начиная с высоты M и при внутренней ширине корпуса LW 267–286 мм		

5	Распределительный кабель SERVO-DRIVE и защита концов кабеля		
	Цвет	**Длина (м)**	
	S	8	**Z10K800AE**
Комплектация:			
5a	1 x	Распределительный кабель SERVO-DRIVE	
5b	5 x	Защита концов кабеля	
Используется как распределительный, коммуникационный кабель и как кабель несущего профиля			
Под раскрой			

6	Соединительный узел и защита концов кабеля		
	Цвет	**Материал**	
	S	Пластмасса	**Z10V100E.01**
Комплектация:			
6a	1 x	Соединительный узел	
5b	2 x	Защита концов кабеля	

Цвет	
R7037	Темно-серый (RAL 7037)
S	Черный

Корпус с одним ящиком – горизонтальный несущий профиль

Информация для заказа

-	Блок питания SERVO-DRIVE 24 Вт			
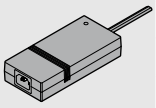	A	Z10NE030A	F	Z10NE030F
	B	Z10NE030B	G	Z10NE030G
	C	Z10NE030C	H	Z10NE030H
	D	Z10NE030D	J	Z10NE030J
	E	Z10NE030E		
Вкл. инструкцию по монтажу и эксплуатации				
Без сетевого кабеля				
Языковой пакет				
A	DE, EN, FR, IT, NL	F	BG, ET, LT, LV, RO, RU	
B	DA, EN, FI, NO, SV	G	EN, ES, FR	
C	EL, EN, HR, SL, SR, TR	H	EN, ZH	
D	EN, ES, FR, IT, PT	J	JA	
E	CS, HU, PL, SK			
Обозначения языков согласно ISO-639				

-	Сетевой кабель			
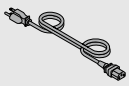	Рынок		Рынок	
	AR	Z10M200A	JP	Z10M200J
	UK	Z10M200B	AU	Z10M200K
	CH	Z10M200C	CL	Z10M200L
	DK	Z10M200D	CN	Z10M200N
	Европа	Z10M200E	BR	Z10M200S.01
	Европа [1]	Z10M200E.OS	TW	Z10M200T
	IN	Z10M200H	US, CA	Z10M200U
	IL	Z10M200I	ZA	Z10M200Z
Длина 2 м, вкл. штекер				
[1] Без штекера				

-	Держатель блока питания		
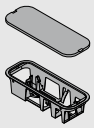	Монтаж ко дну корпуса		
	Цвет	Материал	
	R7037	Пластмасса	Z10NG000
С крышкой			
Для блока питания SERVO-DRIVE 24 Вт			

Альтернатива

-	Держатель блока питания		
	Монтаж к стенке корпуса		
	Цвет	Материал	
	WGR	Пластмасса	Z10NG120
Для блока питания SERVO-DRIVE 24 Вт			

Принадлежности

-	Держатель кабеля		
	Цвет	Материал	
	W	Пластмасса	Z10K0009
Например, для фиксации распределительного кабеля SERVO-DRIVE			

-	Стабилизатор фасада		
	Цвет	Материал	
	R7037	Пластмасса	Z96.10E1

-	Комплект COMBOX		
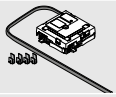	Цвет	Материал	
	S	Пластмасса	Z10ZC00A
Для предотвращения столкновений фасадов при использовании SERVO-DRIVE в угловых шкафах			
Подходит для приводов, начиная с версии Z10A3000.02			
Можно использовать с Z10K300A			
Вкл. все комплектующие для монтажа и прокладки кабеля			

Цвет	
R7037	Темно-серый (RAL 7037)
S	Черный
W	Белый
WGR	Серый

Корпус с одним ящиком – горизонтальный несущий профиль

Проектирование

Корпус

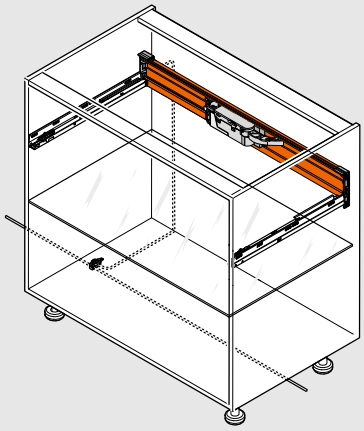

Позиция привода

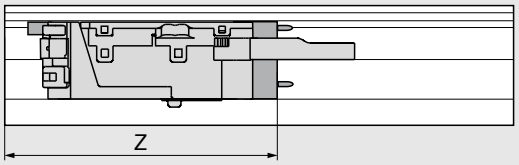

Z Размер смещения

Карта сверления

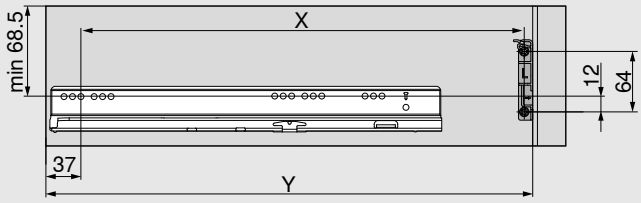

Задняя стенка	X (мм)	Y (мм)
Задняя стенка из ДСП	NL - 9	NL + 37
Задняя стенка из стали	NL - 26	NL + 20

NL Номинальная длина

X Позиция сверления

Y Мин. необходимое пространство

При такой позиции установки несущего профиля ящики, как с вкладными, так и с накладными фасадами, могут открываться при вытягивании и при нажатии.

Задняя стенка	Высота задней стенки	Внутренняя ширина корпуса LW (мм)										
		242–266		267–286			287–316		317–386		≥ 387	
		Z (мм)	H.	Z (мм)	H.	Ha.	Z (мм)	H.	Z (мм)	H.	Z (мм)	H.
Задняя стенка из ДСП	N	–	–	–	–	–	193	✖	193	●	LW / 2	●
	M | K | C | F	–	–	182	●	○	182	●	182	●	LW / 2	●
Задняя стенка из стали	N	–	–	–	–	–	–	–	–	–	–	–
	M | K | C | F	–	–	182	●	○	182	●	182	●	LW / 2	●

H. Удлинитель рычага

Ha. Насадка для рычага

Z Размер смещения

● Требуется

○ Не требуется

– Невозможно

✖ Удалить

Обработка фасада

Дистанционные амортизаторы Blum

См. стр. 113

Корпус с одним ящиком – уголок-держатель сверху

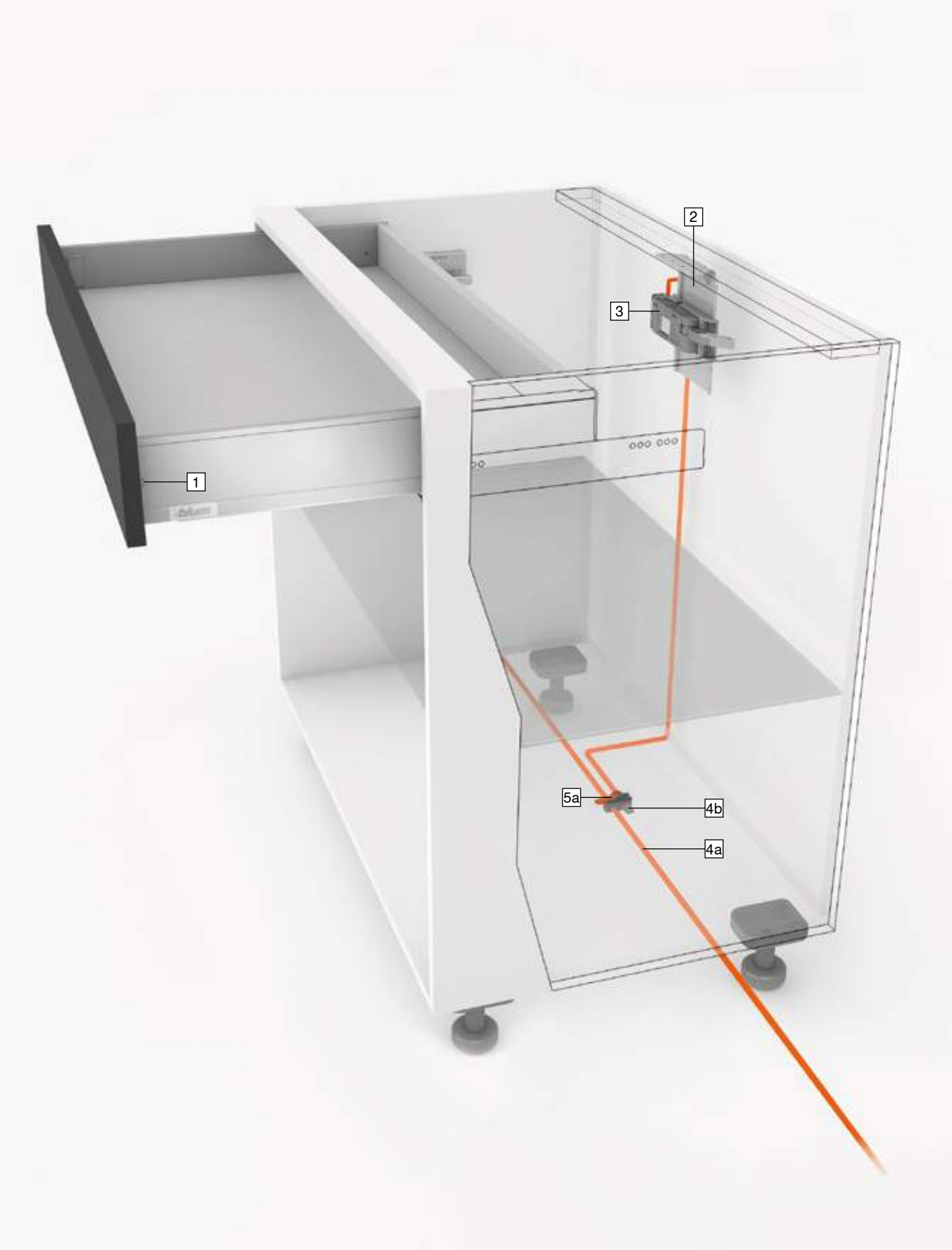

Корпус с одним ящиком – уголок-держатель сверху

Изделие

Описание

- Электрическая система открывания в комбинации с BLUMOTION обеспечивает мягкое и бесшумное закрывание любой конструкции
- С уголком-держателем сверху
- Нет жесткого соединения ящика с приводом
- Ящики можно использовать без изменений
- Быстрый монтаж предустановленных деталей

Прокладка кабеля

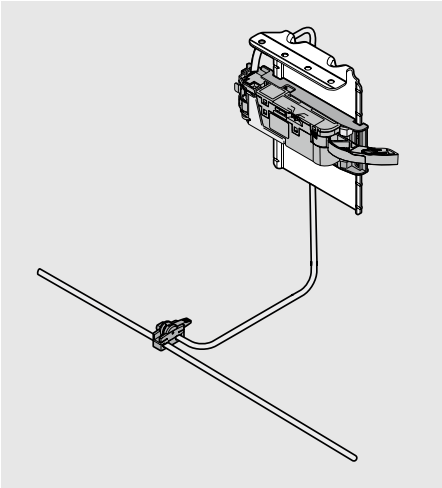

Информация для заказа

1	Дистанционные амортизаторы Blum	
	Ø (мм)	
	5	993.0530
	8	993.0830.01
При высоте фасада до 300 мм необходимо 2 шт.		
При высоте фасада от 300 мм необходимо 4 шт.		
Для направляющих LEGRABOX на 70 кг необходимо 4 шт.		

2	Уголок-держатель сверху		
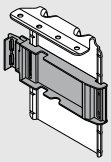	Цвет	Материал	
	R7037/ZN	Сталь	Z10D6252
С предустановленным адаптером для привода			

3	Привод		
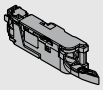	Цвет	Материал	
	R7037	Пластмасса	Z10A3000.03
С предустановленным удлинителем рычага			

-	Насадка для рычага	
	Цвет	
	S	Z10A3006
Задняя стенка из стали		
Необходима начиная с высоты M и при внутренней ширине корпуса LW 267–286 мм		

4	Распределительный кабель SERVO-DRIVE и защита концов кабеля		
	Цвет	Длина (м)	
	S	8	Z10K800AE
Комплектация:			
4a	1 x	Распределительный кабель SERVO-DRIVE	
4b	5 x	Защита концов кабеля	
Используется как распределительный, коммуникационный кабель и как кабель несущего профиля			
Под раскрой			

5	Соединительный узел и защита концов кабеля		
	Цвет	Материал	
	S	Пластмасса	Z10V100E.01
Комплектация:			
5a	1 x	Соединительный узел	
4b	2 x	Защита концов кабеля	

Цвет	
R7037	Темно-серый (RAL 7037)
S	Черный
ZN	Оцинкованный

Корпус с одним ящиком – уголок-держатель сверху

Информация для заказа

-	Блок питания SERVO-DRIVE 24 Вт			
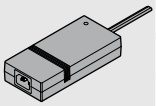	A	Z10NE030A	F	Z10NE030F
	B	Z10NE030B	G	Z10NE030G
	C	Z10NE030C	H	Z10NE030H
	D	Z10NE030D	J	Z10NE030J
	E	Z10NE030E		
Вкл. инструкцию по монтажу и эксплуатации				
Без сетевого кабеля				
Языковой пакет				
A	DE, EN, FR, IT, NL	F	BG, ET, LT, LV, RO, RU	
B	DA, EN, FI, NO, SV	G	EN, ES, FR	
C	EL, EN, HR, SL, SR, TR	H	EN, ZH	
D	EN, ES, FR, IT, PT	J	JA	
E	CS, HU, PL, SK			
Обозначения языков согласно ISO-639				

-	Сетевой кабель			
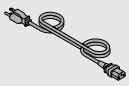	Рынок		Рынок	
	AR	Z10M200A	JP	Z10M200J
	UK	Z10M200B	AU	Z10M200K
	CH	Z10M200C	CL	Z10M200L
	DK	Z10M200D	CN	Z10M200N
	Европа	Z10M200E	BR	Z10M200S.01
	Европа [1]	Z10M200E.OS	TW	Z10M200T
	IN	Z10M200H	US, CA	Z10M200U
	IL	Z10M200I	ZA	Z10M200Z
Длина 2 м, вкл. штекер				
[1] Без штекера				

-	Держатель блока питания		
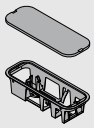	Монтаж ко дну корпуса		
	Цвет	Материал	
	R7037	Пластмасса	Z10NG000
С крышкой			
Для блока питания SERVO-DRIVE 24 Вт			

Альтернатива

-	Держатель блока питания		
	Монтаж к стенке корпуса		
	Цвет	Материал	
	WGR	Пластмасса	Z10NG120
Для блока питания SERVO-DRIVE 24 Вт			

Принадлежности

-	Держатель кабеля		
	Цвет	Материал	
	W	Пластмасса	Z10K0009
Например, для фиксации распределительного кабеля SERVO-DRIVE			

-	Стабилизатор фасада		
	Цвет	Материал	
	R7037	Пластмасса	Z96.10E1

-	Комплект COMBOX		
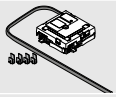	Цвет	Материал	
	S	Пластмасса	Z10ZC00A
Для предотвращения столкновений фасадов при использовании SERVO-DRIVE в угловых шкафах			
Подходит для приводов, начиная с версии Z10A3000.02			
Можно использовать с Z10K300A			
Вкл. все комплектующие для монтажа и прокладки кабеля			

Цвет	
R7037	Темно-серый (RAL 7037)
S	Черный
W	Белый
WGR	Серый

Корпус с одним ящиком – уголок-держатель сверху

Проектирование

Корпус

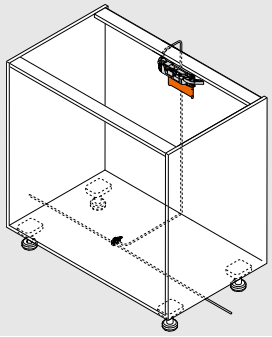

Позиция привода

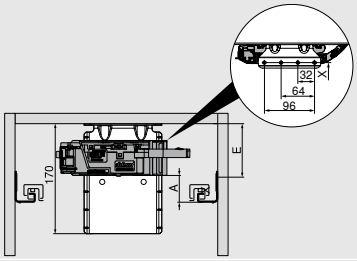

X Позиция сверления

A Расстояние от нижнего края направляющей до нижнего края привода

E Расстояние от нижнего края крышки корпуса до позиции крепления направляющей

Для устойчивости рейка должна быть соединена со столешницей

Задняя стенка	Высота задней стенки	Внутренняя ширина корпуса LW (мм)											
		242–266			267–286			287–316			≥ 317		
		A (мм)	E мин. (мм)	E макс. (мм)	A (мм)	E мин. (мм)	E макс. (мм)	A (мм)	E мин. (мм)	E макс. (мм)	A (мм)	E мин. (мм)	E макс. (мм)
Задняя стенка из ДСП	N	–	–	–	–	–	–	45	84	174	45	84	174
	M | K | E | F	–	–	–	45	84	174	45	84	174	45	84	174
Задняя стенка из стали	N	–	–	–	–	–	–	–	–	–	–	–	–
	M | K | E | F	–	–	–	45	84	174	45	84	174	45	84	174

A Расстояние от нижнего края направляющей до нижнего края привода

E Расстояние от нижнего края крышки корпуса до позиции крепления направляющей

– Невозможно

Карта сверления – рейка

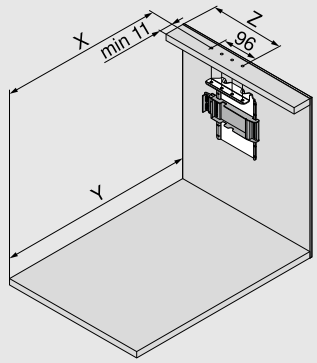

Задняя стенка	X (мм)	Y (мм)
Задняя стенка из ДСП	NL - 1	NL + 34
Задняя стенка из стали	NL - 18	NL + 17

NL Номинальная длина

X Позиция сверления

Y Мин. необходимое пространство

Z Размер смещения

При такой позиции установки несущего профиля ящики, как с вкладными, так и с накладными фасадами, могут открываться при вытягивании и при нажатии.

Задняя стенка	Высота задней стенки	Внутренняя ширина корпуса LW (мм)										
		242–266		267–286			287–316		317–386		≥ 387	
		Z (мм)	H.	Z (мм)	H.	Ha.	Z (мм)	H.	Z (мм)	H.	Z (мм)	H.
Задняя стенка из ДСП	N	–	–	184	●	–	184	●	184	●	LW / 2	●
	M | K | C | F	–	–	184	●	–	184	●	184	●	LW / 2	●
Задняя стенка из стали	N	–	–	–	–	–	–	–	–	–	–	–
	M | K | C | F	–	–	184	✖	●	184	●	184	●	LW / 2	●

H. Удлинитель рычага

Ha. Насадка для рычага

Z Размер смещения

● Требуется

– Невозможно

✖ Удалить

Обработка фасада

Дистанционные амортизаторы Blum

См. стр. 113

Напольные контейнеры под мусор

Напольные контейнеры под мусор

SERVO-DRIVE uno

- Электрическая система открывания в комбинации с BLUMOTION обеспечивает мягкое и бесшумное закрывание любой конструкции
- Для одного корпуса
- Для напольных контейнеров под мусор
- Идеально подходит для дооснащения используемых ящиков
- Нет жесткого соединения ящика с приводом
- Ящики можно использовать без изменений
- Быстрый монтаж предустановленных комплектующих

Информация для заказа

Комплект SERVO-DRIVE uno

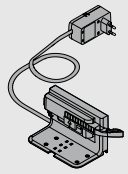

Сетевой адаптер	Языковой пакет		Сетевой адаптер	Языковой пакет	
E	A	Z10NA30EA	B	A	Z10NA30BA
E	B	Z10NA30EB	K	D	Z10NA30KD
E	C	Z10NA30EC	U	G	Z10NA30UG
E	D	Z10NA30ED	U	J	Z10NA30UJ
E	E	Z10NA30EE	H	D	Z10NA30HD
E	F	Z10NA30EF			

Сетевой адаптер

E	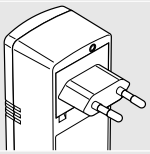	**B**	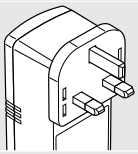	**K**	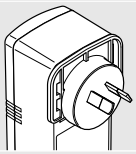	**U**	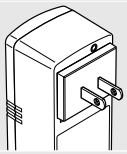	**H**	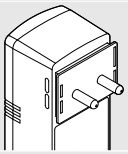

Подробный список рынков смотрите в каталоге Blum в разделе "Информация".

Языковой пакет

A	DE, EN, FR, IT, NL	**B**	DA, EN, FI, NO, SV	**C**	EL, EN, HR, SL, SR, TR	**D**	EN, ES, FR, IT, PT
E	CS, HU, PL, SK	**F**	BG, ET, LT, LV, RO, RU	**G**	EN, ES, FR	**J**	JA

☎ Другие сочетания по запросу

Комплект в сборе

Комплектация:

-	2 x	Дистанционные амортизаторы Blum
1	1 x	Уголок-держатель, одинарный
2	1 x	Привод
3	1 x	Транспортировочное крепление
4	1 x	Защита от воды
5	1 x	Штепсельный блок питания SERVO-DRIVE 12 Вт
6	1 x	Приспособление для монтажа
-	7 x	Саморезы для дистанционных амортизаторов Blum и уголка-держателя
-	1 x	Инструкция по монтажу
-	1 x	Инструкция по эксплуатации

Напольные контейнеры под мусор

Проектирование

Корпус

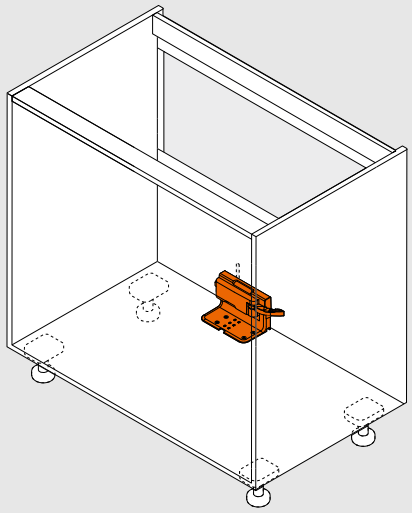

Позиция привода

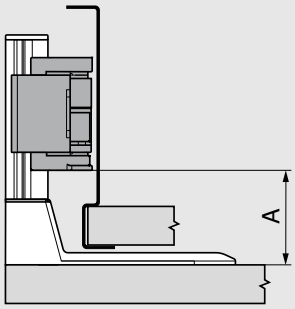

Система выдвижения	Внутренняя ширина корпуса LW (мм) ≥ 387	
	A мин. (мм)	A макс. (мм)
LEGRABOX	45	47

A Расстояние от нижнего края направляющей до нижнего края привода

Карта сверления – дно корпуса

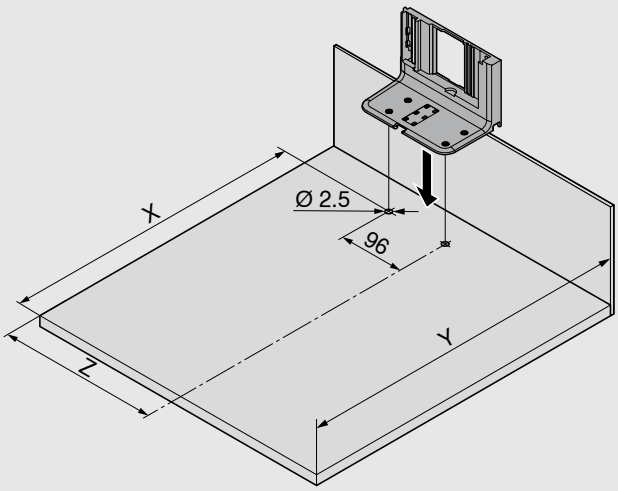

Задняя стенка	Внутренняя ширина корпуса LW (мм) ≥ 387		
	X (мм)	Y (мм)	Z (мм)
Задняя стенка из ДСП	NL - 45	NL + 35	LW / 2
Задняя стенка из стали	NL - 62	NL + 18	LW / 2

NL Номинальная длина

X Позиция сверления

Y Мин. необходимое пространство

Z Размер смещения

Информация о SERVO-DRIVE

Обработка фасада

Дистанционные амортизаторы Blum

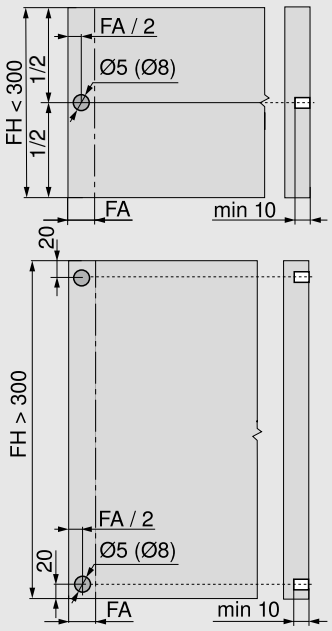

Дистанционный амортизатор Blum обеспечивает необходимый ход срабатывания 2 мм.

Для направляющих LEGRABOX на 70 кг используйте 4 дистанционных амортизатора Blum.

Для оптимального функционирования при высоте фасада FH > 300 мм необходимо использовать стабилизатор фасада.

FA	Наложение фасада
FH	Высота фасада

Привод

Удлинитель рычага

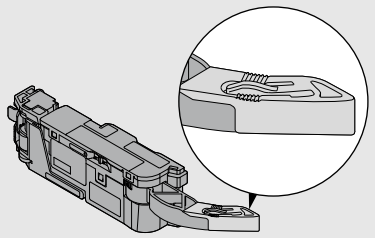

Насадка для рычага

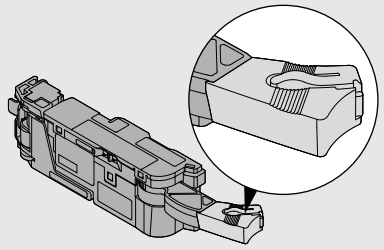

Необходимое пространство и безопасное расстояние – держатель блока питания

Монтаж ко дну корпуса

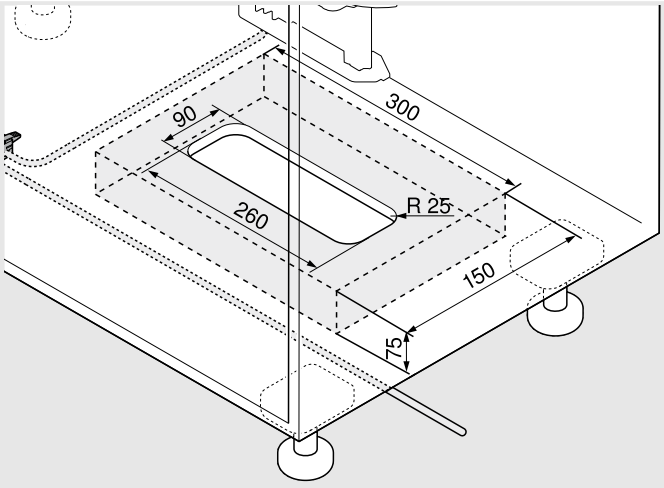

Монтаж к стенке корпуса

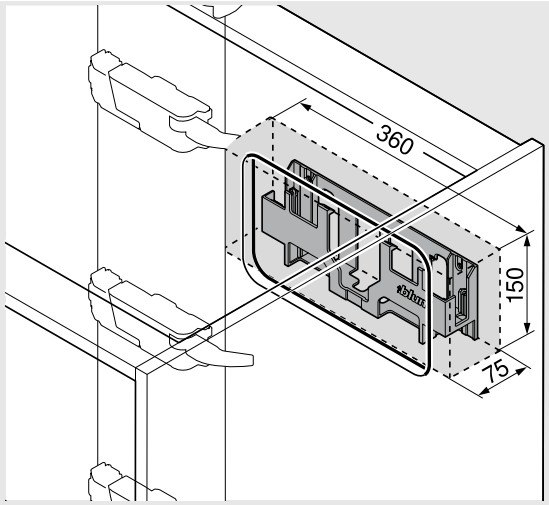

Внимание

Необходимо соблюдать безопасное расстояние 30 мм от нижней кромки (монтаж ко дну корпуса) или от передней кромки (монтаж к стенке) крепления блока питания до соседних элементов. Необходимо обеспечить циркуляцию воздуха. В противном случае возможен перегрев блока питания SERVO-DRIVE!

Монтаж, регулировка и демонтаж

Информация по монтажу и регулировке

www.blum.com/servodrive1

TIP-ON BLUMOTION

- Механическая система открывания TIP-ON в сочетании с амортизатором BLUMOTION для плавного и бесшумного закрывания
- Зазор между корпусом и фасадом 2.5 мм
- Четырехмерная регулировка фасада
- Большая область срабатывания
- Синхронизированный плавный ход
- Синхронизатор при внутренней ширине корпуса LW от 245 мм

Информация для заказа

1	Комплект TIP-ON BLUMOTION
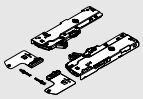	Подходящий тип механизма TIP-ON BLUMOTION подбирается в зависимости от диапазона нагрузки и номинальной длины. Для простой идентификации каждый механизм выполнен в своем цвете. Триггер является универсальным для всех механизмов TIP-ON BLUMOTION.

NL (мм)	Механизм		Направляющие (кг)	Вес (кг) [1]	
270–300	S0	Белый	40	≤ 10	T60L7040
270–300	S1	Светло-серый	40	> 10–20	T60L7140
350–600	L1	Светло-серый	40 [2]	≤ 20	T60L7340
350–600	L3	Темно-серый	40 [2]	15–40	T60L7540
450–650	L5	Черный	70 [3]	35–70	T60L7570

Комплектация:		
1a	1 x	Механизм TIP-ON BLUMOTION, лев./прав.
1b	1 x	Триггер TIP-ON BLUMOTION, лев./прав.
1c	2 x	Адаптер вала синхронизатора TIP-ON BLUMOTION
		Внутренняя ширина корпуса LW ≥ 294 мм
[1]	Рекомендуемый диапазон нагрузки (общий вес ящика) для оптимального открывания и закрывания	
[2]	Можно комбинировать только с направляющими на 40 кг	
[3]	Рекомендация: можно комбинировать только с направляющими на 70 кг	

Подбор механизма TIP-ON BLUMOTION с помощью Конфигуратора изделий: www.blum.com/configurator

Внутренняя ширина корпуса LW ≥ 294 мм

2	Вал синхронизатора TIP-ON BLUMOTION	
	Исполнение	Цвет
	Круглый	Серый
		T60.1125W

В сочетании с 1c 2 x T60.000D

Для внутренней ширины корпуса LW до 1370 мм

Примечание

Для оптимального функционирования и увеличения области срабатывания мы рекомендуем использовать синхронизатор.

Раскрой Внутренняя ширина корпуса LW – 247 мм

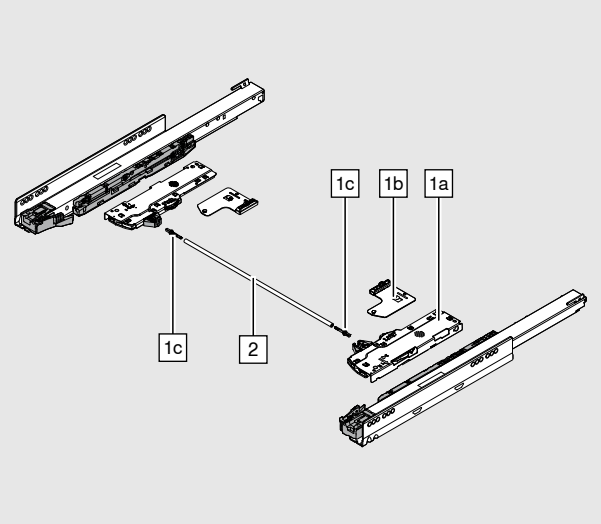

Внутренняя ширина корпуса LW 245–293 мм

-	Синхронизатор TIP-ON BLUMOTION	
	Исполнение	Цвет
	Квадратный	Светло-серый (RAL 7035)
		T60.300D
Раскрой	Внутренняя ширина корпуса LW – 221 мм	

Принадлежности

1c	Адаптер вала синхронизатора TIP-ON BLUMOTION	
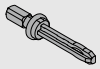	Исполнение	Цвет
	Симметричный	Светло-серый (RAL 7035)
		T60.000D

Внутренняя ширина корпуса LW ≥ 294 мм

-	Шаблон для установки зазора между корпусом и фасадом TIP-ON BLUMOTION	
	Зазор между корп. и фасадом FS (мм)	Цвет
	2.5	Оранжевый
		65.5631

Примечание

Мы рекомендуем использовать шаблон для установки зазора между корпусом и фасадом

TIP-ON BLUMOTION в ящике под мойкой

1	Комплект TIP-ON BLUMOTION для ящика под мойку
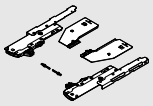	Подходящий тип механизма TIP-ON BLUMOTION подбирается в зависимости от диапазона нагрузки и номинальной длины. Для простой идентификации каждый механизм выполнен в своем цвете. Триггер является универсальным для всех механизмов TIP-ON BLUMOTION.

NL (мм)	Механизм		Направляющие (кг)	Вес (кг) [1]	
350–600	L1	Светло-серый	40 [2]	≤ 20	T60L9340
350–600	L3	Темно-серый	40 [2]	15–40	T60L9540

Комплектация:		
1a	1 x	Механизм TIP-ON BLUMOTION, лев./прав.
1b	1 x	Триггер TIP-ON BLUMOTION, лев./прав.
1c	2 x	Адаптер вала синхронизатора TIP-ON BLUMOTION
		Внутренняя ширина корпуса LW ≥ 314 мм
[1]	Рекомендуемый диапазон нагрузки (общий вес ящика) для оптимального открывания и закрывания	
[2]	Можно комбинировать только с направляющими на 40 кг	

Подбор механизма TIP-ON BLUMOTION с помощью Конфигуратора изделий: www.blum.com/configurator

Внутренняя ширина корпуса LW ≥ 314 мм

2	Вал синхронизатора TIP-ON BLUMOTION		
	Исполнение	Цвет	
	Круглый	Серый	
			T60.1125W

В сочетании с 1c 2 x T60.000D

Для внутренней ширины корпуса LW до 1370 мм

Примечание

Для оптимального функционирования и увеличения области срабатывания мы рекомендуем использовать синхронизатор.

Раскрой	Внутренняя ширина корпуса LW – 267 мм

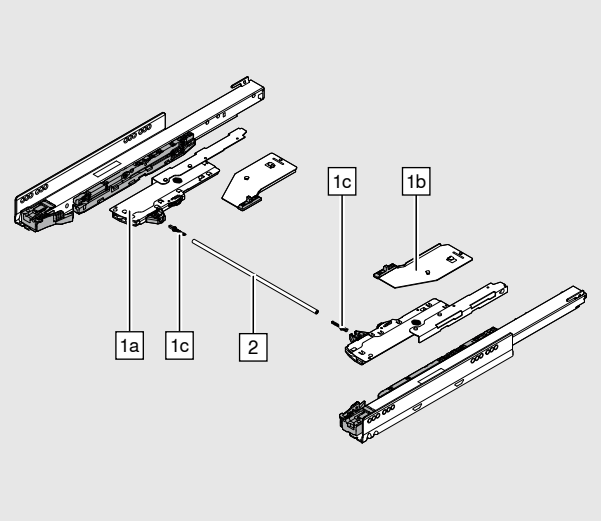

Принадлежности

1c	Адаптер вала синхронизатора TIP-ON BLUMOTION	
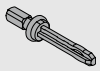	Исполнение	Цвет
	Симметричный	Светло-серый (RAL 7035)
		T60.000D

Внутренняя ширина корпуса LW ≥ 314 мм

-	Шаблон для установки зазора между корпусом и фасадом TIP-ON BLUMOTION	
	Зазор между корп. и фасадом FS (мм)	Цвет
	2.5	Оранжевый
		65.5631

Примечание

Мы рекомендуем использовать шаблон для установки зазора между корпусом и фасадом

Проектирование

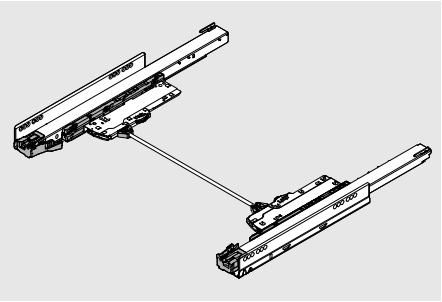

- При использовании TIP-ON BLUMOTION для LEGRABOX сохраняются стандартные установочные размеры LEGRABOX
- На установочных чертежах в качестве примера изображен стандартный ящик высотой M.

Проектирование мебели

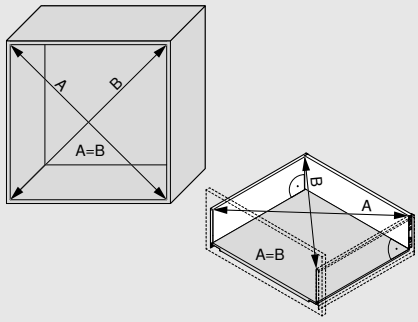

Для обеспечения минимального зазора между корпусом и фасадом 2.5 мм производство должно быть высокоточным, т.е. должны быть строго соблюдены все размеры и углы.

Цокольная ножка

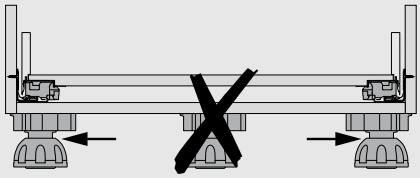

Обработка фасада

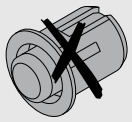

С TIP-ON BLUMOTION нельзя устанавливать амортизаторы!

Необходимое пространство в корпусе

Стандартный ящик/Ящик с высоким фасадом

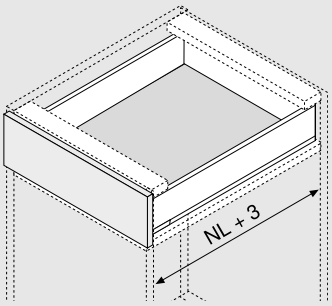

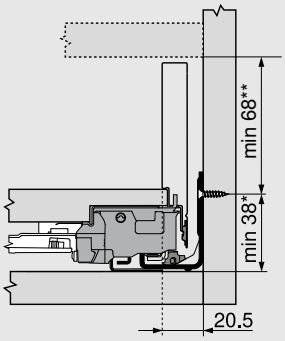

Внутренний ящик/Высокий внутренний ящик

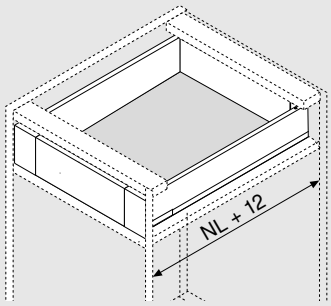

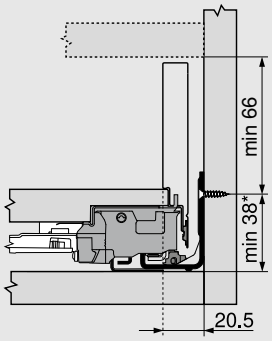

*	+1 мм при монтаже направляющих до сборки корпуса
**	Вкл. 2 мм для регулировки наклона

Комплект поводка (ZI7.0M07) нельзя использовать вместе с TIP-ON BLUMOTION

NL Номинальная длина

Проектирование

Ящик под мойку

Расстояние от вала синхронизатора до фасада

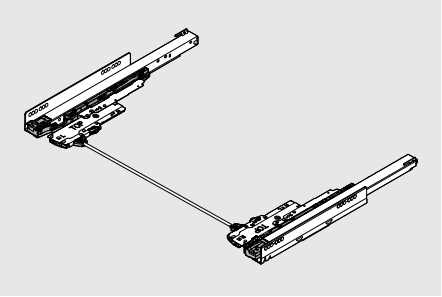

NL (мм)	X при 750.xxx1S (мм)
350	65
400	85
450	65
500	65
550	65
600	65

NL Номинальная длина

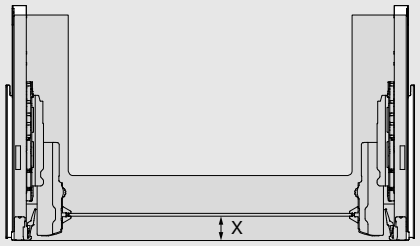

Позиции крепления – внутренний ящик | высокий внутренний ящик

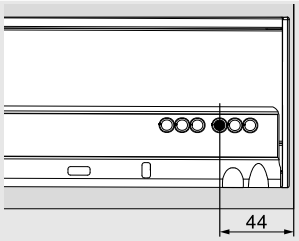

Вариант 1

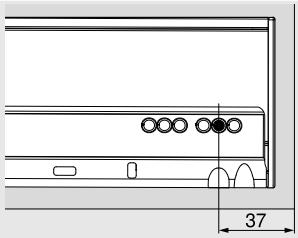

Вариант 2

Позиционирование по глубине

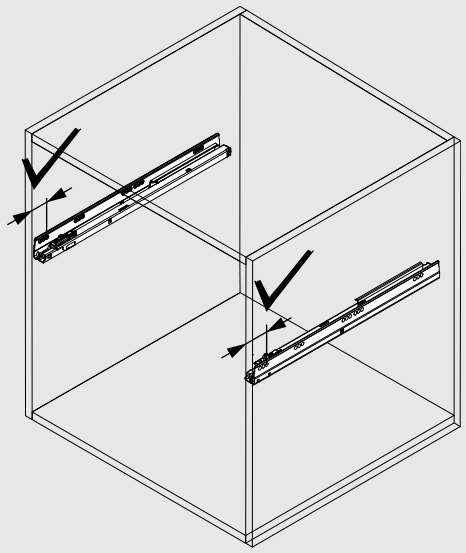

Проследите, чтобы обе направляющие были точно спозиционированы по глубине.

Область срабатывания

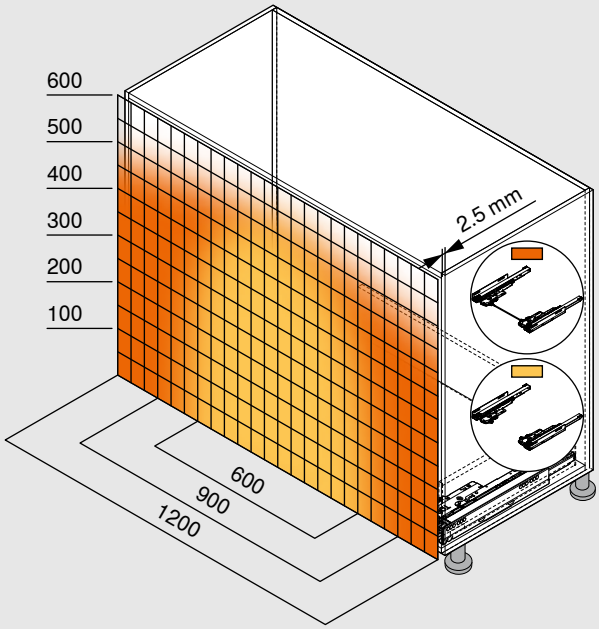

С синхронизатором	
Без синхронизатора	
Минимальный зазор между корп. и фасадом (мм)	2.5

Со стабилизатором фасада

Для оптимального функционирования и увеличения области срабатывания мы рекомендуем использовать синхронизатор.

Пример для 750 – 40 кг | 753 – 70 кг, высота C, номинальная длина NL 500 мм

Информация по монтажу и регулировке

www.blum.com/tipon-blumotion

TIP-ON

- Встроенный TIP-ON для мебели без ручек
- Для ящиков LEGRABOX pure и LEGRABOX free
- Чтобы увеличить область срабатывания, при ширине корпуса KB ≥ 400 мм можно использовать синхронизатор, а при ширине корпуса KB ≥600 мм рекомендуется устанавливать его в обязательном порядке.
- Синхронизированный плавный ход
- Удобная регулировка по глубине без инструмента и снятия ящика
- Зазор между корпусом и фасадом 3.5 мм

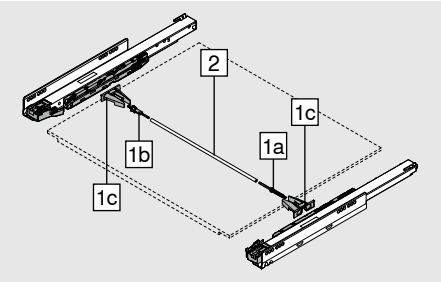

Информация для заказа

1		Шестерни синхронизатора TIP-ON	
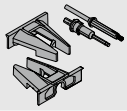		Исполнение	Круглый
		Цвет	Темно-серый (RAL 7037)
			T57.7400.01
Комплектация:			
1a	1 x	Замок	
1b	1 x	Предохранительная муфта	
1c	2 x	Держатель	

2	Вал синхронизатора TIP-ON	
	Исполнение	Круглый
	Материал	Алюминий
		ZST.1160W
Для ширины корпуса KB до 1400 мм		
Раскрой	Внутренняя ширина корпуса LW – 229 мм	

Необходимое пространство в корпусе

Стандартный ящик | Ящик с высоким фасадом

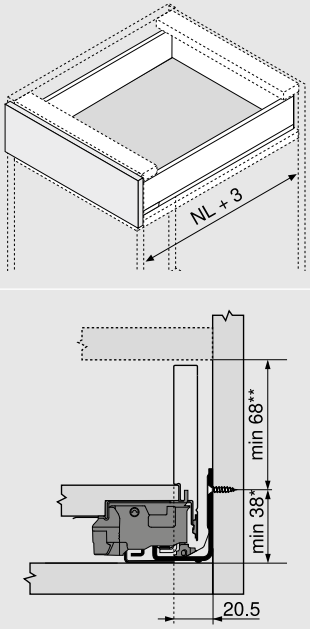

Внутренний ящик | Высокий внутренний ящик

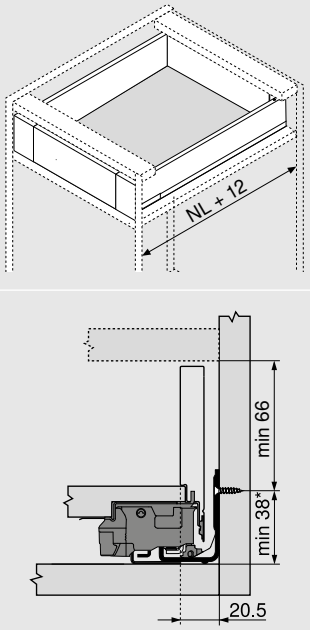

*	+1 мм при монтаже направляющих до сборки корпуса
**	Вкл. 2 мм для регулировки наклона
NL	Номинальная длина

Позиции крепления – внутренний ящик | высокий внутренний ящик

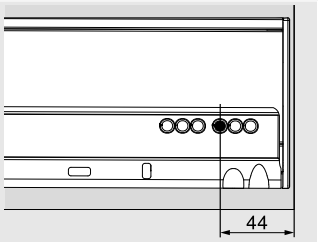

Вариант 1

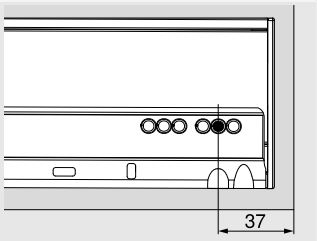

Вариант 2

Область срабатывания

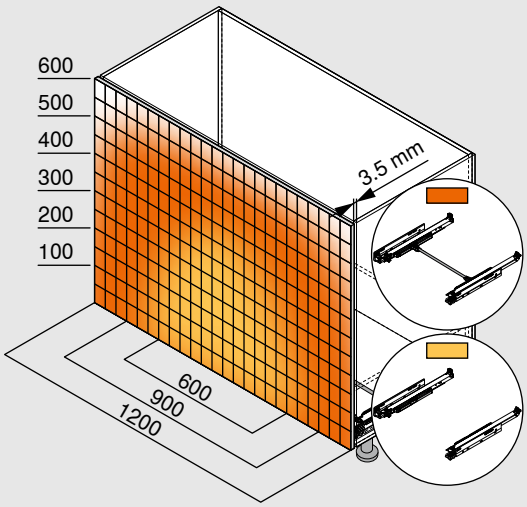

Рекомендуемый зазор между корп. и фасадом (мм)	3.5

Использование синхронизатора обеспечивает надежность срабатывания при открывании даже широких фасадов.

При этом мы рекомендуем дополнительно использовать стабилизатор фасада

Информация по монтажу и регулировке

www.blum.com/tipon1

AMBIA-LINE

Идеальный порядок в элегантном исполнении

Материалы и цвета

Сталь

Подробная информация по AMBIA-LINE

www.blum.com/ambialine

Цвета

SW-M	OG-M	CS-M
Белый шелк, матовый	Орион серый, матовый	Карбоновый черный, матовый
	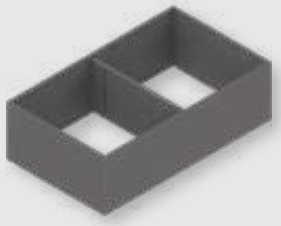	

SW-M / OG-M	OG-M	CS-M
Белый шелк, матовый / орион серый, матовый	Орион серый, матовый	Карбоновый черный, матовый
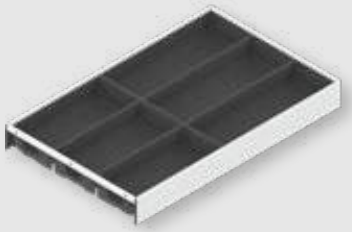		

Материалы и цвета

Декор под дерево

Подробная информация по AMBIA-LINE

www.blum.com/ambialine

Цвета

E01S/SW-M

Дуб «Бардолино» / Белый шелк, матовый

E02G/OG-M

Дуб «Небраска» / Орион серый, матовый

N01T/CS-M

Орех «Теннесси» / Карбоновый черный, матовый

E01S/SW-M

Дуб «Бардолино» / Белый шелк, матовый

E02G/OG-M

Дуб «Небраска» / Орион серый, матовый

N01T/CS-M

Орех «Теннесси» / Карбоновый черный, матовый

Лотки для столовых приборов

Сталь

- Удобно использовать на кухне и в других жилых помещениях
- Элегантный строгий дизайн
- Подходят для стандартных и внутренних ящиков LEGRABOX высотой M и K
- Произвольное расположение и надежное крепление в ящике
- Лотки для столовых приборов с покрытием Softtouch
- Высота рамок 50 мм
- Материал: сталь со специальным порошковым покрытием

Информация для заказа

Лотки для столовых приборов					
	Номинальная длина (мм)	Ширина (мм)	SW-M / OG-M	OG-M	CS-M
	450	300	ZC7S450BS3		
	500	300	ZC7S500BS3		
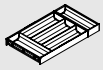	550	300	ZC7S550BS3		
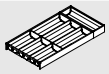	600	300	ZC7S600BS3		
	650	300	ZC7S650BS3		

Лотки для столовых приборов

Декор под дерево

- Удобно использовать на кухне и в других жилых помещениях
- Элегантный строгий дизайн
- Подходят для стандартных и внутренних ящиков LEGRABOX высотой M и K
- Произвольное расположение и надежное крепление в ящике
- Высота рамок 50 мм
- Материал: декор под дерево/сталь

Информация для заказа

Лотки для столовых приборов					
	Номинальная длина (мм)	**Ширина (мм)**	E01S/SW-M	E02G/OG-M	N01T/CS-M
	450	300	**ZC7S450BH3**		
	500	300	**ZC7S500BH3**		
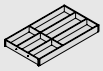	550	300	**ZC7S550BH3**		
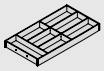	600	300	**ZC7S600BH3**		
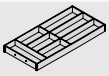	650	300	**ZC7S650BH3**		

Рамки для стандартных ящиков

Сталь

- Удобно использовать на кухне и в других жилых помещениях
- Элегантный строгий дизайн
- Подходят для стандартных и внутренних ящиков LEGRABOX высотой M и K
- Произвольное расположение и надежное крепление в ящике
- Можно дополнить приспособлением для резки пленки и фольги, а также держателем ножей
- Высота рамок 50 мм
- Материал: сталь со специальным порошковым покрытием

Информация для заказа

Рамки для стандартных ящиков номинальной длиной от 270 мм

	Номинальная длина (мм)	Ширина (мм)	SW-M	OG-M	CS-M
	270–400	242	ZC7S300RSU		

С магнитом для крепления к задней стенке из стали или царге

Адаптер для крепления к задней стенке из ДСП (Доп. опция)

	Высота	Ширина (мм)	SW-M	OG-M	CS-M
	M	242	ZC7A0U0M		
	K	242	ZC7A0U0K		

Рекомендуется при номинальной длине от 350 мм

Рамки для стандартных ящиков

	Номинальная длина (мм)	Ширина (мм)	SW-M	OG-M	CS-M
	450	100	ZC7S450RS1		
	500	100	ZC7S500RS1		
	550	100	ZC7S550RS1		
	600	100	ZC7S600RS1		
	650	100	ZC7S650RS1		
	450	200	ZC7S450RS2		
	500	200	ZC7S500RS2		
	550	200	ZC7S550RS2		
	600	200	ZC7S600RS2		
	650	200	ZC7S650RS2		

Поперечный разделитель

	Высота (мм)	Ширина (мм)	SW-M	OG-M	CS-M
	50	100	ZC7Q010SS		
	50	200	ZC7Q020SS		
	50	242	ZC7Q0U0SS		

Рамки для стандартных ящиков

Декор под дерево

- Удобно использовать на кухне и в других жилых помещениях
- Элегантный строгий дизайн
- Подходят для стандартных и внутренних ящиков LEGRABOX высотой M и K
- Произвольное расположение и надежное крепление в ящике
- Можно дополнить приспособлением для резки пленки и фольги, а также держателем ножей
- Высота рамок 50 мм
- Материал: декор под дерево/сталь

Информация для заказа

Рамки для стандартных ящиков номинальной длиной от 270 мм

	Номинальная длина (мм)	Ширина (мм)	E01S/SW-M	E02G/OG-M	N01T/CS-M
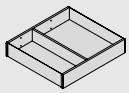	270–400	242	ZC7S300RHU		

Рамки для стандартных ящиков

	Номинальная длина (мм)	Ширина (мм)	E01S/SW-M	E02G/OG-M	N01T/CS-M
	450	100	ZC7S450RH1		
	500	100	ZC7S500RH1		
	550	100	ZC7S550RH1		
	600	100	ZC7S600RH1		
	650	100	ZC7S650RH1		
	450	200	ZC7S450RH2		
	500	200	ZC7S500RH2		
	550	200	ZC7S550RH2		
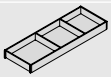	600	200	ZC7S600RH2		
	650	200	ZC7S650RH2		

Поперечный разделитель с пружинным держателем

	Высота (мм)	Ширина (мм)	E01S	E02G	N01T
	50	100	ZC7Q010SH		
	50	200	ZC7Q020SH		
	50	242	ZC7Q0U0SH		

Рамки для ящиков с высоким фасадом

Сталь

- Удобно использовать на кухне и в других жилых помещениях
- Элегантный строгий дизайн
- Подходят для ящиков с высоким фасадом и высоких внутренних ящиков LEGRABOX высотой C и F
- Произвольное расположение и надежное крепление в ящике
- По желанию можно дополнить держателем специй
- Высота рамок 110 мм
- Материал: сталь со специальным порошковым покрытием

Информация для заказа

Рамки для ящиков с высоким фасадом

	Номинальная длина (мм)	Ширина (мм)	SW-M	OG-M	CS-M
	270–650	242	ZC7F300RSU		
	400–650	218	ZC7F400RSP		

Адаптер для крепления к задней стенке из ДСП (Доп. опция)

	Высота	Ширина (мм)	SW-M	OG-M	CS-M
	C	242	ZC7A0U0C		
	F	242	ZC7A0U0F		
	C	218	ZC7A0P0C		
	F	218	ZC7A0P0F		

Рекомендуется при номинальной длине от 350 мм

Поперечный разделитель

	Высота (мм)	Ширина (мм)	SW-M	OG-M	CS-M
	110	242	ZC7Q0U0FS		
	110	218	ZC7Q0P0FS		

Рамки для ящиков с высоким фасадом

Декор под дерево

- Удобно использовать на кухне и в других жилых помещениях
- Элегантный строгий дизайн
- Подходят для ящиков с высоким фасадом и высоких внутренних ящиков LEGRABOX высотой C и F
- Произвольное расположение и надежное крепление в ящике
- По желанию можно дополнить держателем специй
- Высота рамок 110 мм
- Материал: декор под дерево/сталь

Информация для заказа

Рамки для ящиков с высоким фасадом

	Номинальная длина (мм)	Ширина (мм)	E01S/SW-M	E02G/OG-M	N01T/CS-M
	270–650	242	ZC7F300RHU		
	400–650	218	ZC7F400RHP		

Поперечный разделитель

	Высота (мм)	Ширина (мм)	E01S	E02G	N01T
	110	242	ZC7Q0U0FH		
	110	218	ZC7Q0P0FH		

Поперечный релинг AMBIA-LINE

Сталь

- Удобно использовать на кухне
- С поперечным релингом под раскрой
- Подходят для ящиков с высоким фасадом и высоких внутренних ящиков LEGRABOX высотой C и F
- Произвольное расположение и надежное крепление в ящике

Информация для заказа

Поперечный релинг под раскрой

	Длина (мм)	Материал	SW-M	OG-M	CS-M
	1080	Алюминий	ZR7.1080U		

Раскрой: Внутренняя ширина корпуса LW – 90 мм

Держатель поперечного разделителя

	Системы выдвижения	SW-M	OG-M	CS-M
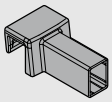	LEGRABOX pure	ZC7U10E0		
	LEGRABOX free	ZC7U11E0		

Заказывайте по 2 шт. на каждый разделитель

Продольный разделитель

	Длина (мм)	SW-M	OG-M	CS-M
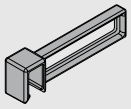	84	ZC7U10F0		

Комплект для бутылок

Сталь

- Удобно использовать на кухне
- Элегантный строгий дизайн
- Подходят для ящиков с высоким фасадом LEGRABOX высотой C и F
- Произвольное расположение и надежное крепление в ящике
- Общая высота 140 мм (рамки для стандартного ящика и комплект для бутылок)
- Материал: сталь со специальным порошковым покрытием

Информация для заказа

Комплект для бутылок

	Номинальная длина (мм)	Ширина (мм)	SW-M	OG-M	CS-M
	от 450	100	ZC7B0100S		
	от 450	200	ZC7B0200S		

Не подходит для использования в высоком внутреннем ящике.

Рамки для стандартного ящика – узкие

	Номинальная длина (мм)	Ширина (мм)	SW-M	OG-M	CS-M
	450	100	ZC7S450RS1		
	500	100	ZC7S500RS1		
	550	100	ZC7S550RS1		
	600	100	ZC7S600RS1		
	650	100	ZC7S650RS1		

Рамки для стандартного ящика – широкие

	Номинальная длина (мм)	Ширина (мм)	SW-M	OG-M	CS-M
	450	200	ZC7S450RS2		
	500	200	ZC7S500RS2		
	550	200	ZC7S550RS2		
	600	200	ZC7S600RS2		
	650	200	ZC7S650RS2		

Аксессуары для кухни AMBIA-LINE

Элегантные аксессуары для кухни AMBIA-LINE объединяют в себе высокое качество, утонченный дизайн и безупречную функциональность. Держатели ножей, специй и тарелок, а также приспособление для резки пленки и фольги помогут поддерживать идеальный порядок на Вашей кухне. Каждое действие отточено до совершенства, ведь все кухонные принадлежности аккуратно размещены в ящике и все необходимое всегда под рукой.

Аксессуары для кухни

Монтаж, регулировка и демонтаж

www.blum.com/a540

Приспособление для резки пленки и фольги

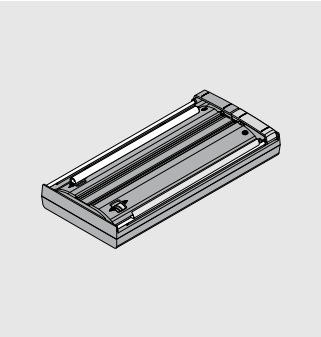

- Приспособление для резки пленки и фольги
- Стержень, позволяющий вытягивать пленку без складок
- Защита от скольжения с помощью крепления ко дну
- Можно вынимать из ящика
- Подходит для стандартных и внутренних ящиков LEGRABOX высотой M и K
- Можно использовать с рамками AMBIA-LINE для стандартных ящиков шириной 200 мм
- Цвет: орион серый матовый
- Материал: пластик/нерж. сталь

Информация для заказа	
Исполнение	
С пленкой/фольгой	ZC7C0000
Без пленки/фольги	ZC7C0001
Длина (мм)	409
Ширина (мм)	187

Держатель ножей

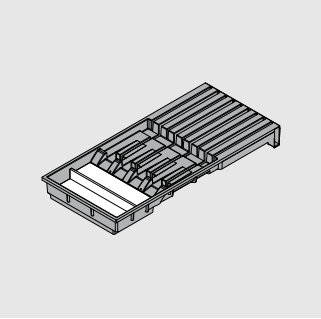

- Надежное размещение четырех больших и пяти маленьких ножей
- Вкл. подставку под рукоятку для длинных ножей
- Защита от скольжения с помощью крепления ко дну
- Подходит для стандартных и внутренних ящиков LEGRABOX высотой M и K
- Можно использовать с рамками AMBIA-LINE для стандартных ящиков шириной 200 мм
- Цвет: орион серый матовый
- Материал: пластик/нерж. сталь

Информация для заказа	
Обозначение	
Держатель ножей	ZC7M0200
Длина (мм)	409
Ширина (мм)	187

Держатель тарелок

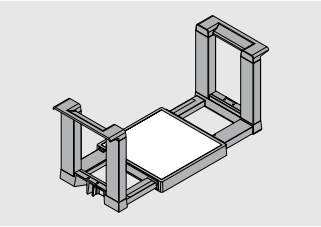

- Надежное размещение до 12 тарелок
- Бесступенчатая регулировка под размер тарелок
- Можно вынимать из ящика
- Подходит для ящиков с высоким фасадом и высоких внутренних ящиков LEGRABOX высотой C и F
- Цвет: орион серый матовый
- Материал: пластмасса/нерж. сталь

Информация для заказа	
Обозначение	
Держатель тарелок	ZC7T0350
Диаметр тарелок (мм)	186–322
Высота стопки тарелок (мм)	146
Общая высота (мм)	170

Держатель специй

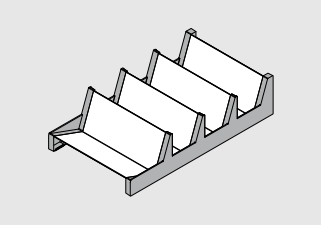

- Удобное размещение емкостей для специй разных размеров
- Подходит для ящиков с высоким фасадом и высоких внутренних ящиков LEGRABOX высотой C и F
- Можно использовать с рамками AMBIA-LINE для ящиков с высоким фасадом шириной 218 мм
- Цвет: орион серый матовый
- Материал: пластик/нерж. сталь

Информация для заказа	
Обозначение	
Держатель специй	ZC7G0P0I
Длина (мм)	356
Ширина (мм)	205

Look for our FSC™-certified products

FSC
www.fsc.org
FSC™ C115115

Авторские права на все содержание принадлежат фирме Blum.
Сохраняем за собой право на технические изменения.
IDNR: 956.282.9 · EP-390/2 RU-AL/08.22

Julius Blum GmbH
Beschlägefabrik
6973 Höchst, Austria
Tel.: +43 5578 705-0
Fax: +43 5578 705-44
E-Mail: info@blum.com
www.blum.com

Наши предприятия в Австрии, Польше и Китае имеют указанные ниже сертификаты.
Наше предприятие в США имеет сертификат ISO 9001.
Наше предприятие в Бразилии имеет сертификаты ISO 9001, ISO 14001 и ISO 45001.

ISO 9001 Certified Quality System
ISO 14001 Certified Environmental System
ISO 50001 Certified Energy System

blum®