LÉGRABOX

Informations utiles à la commande et à la planification

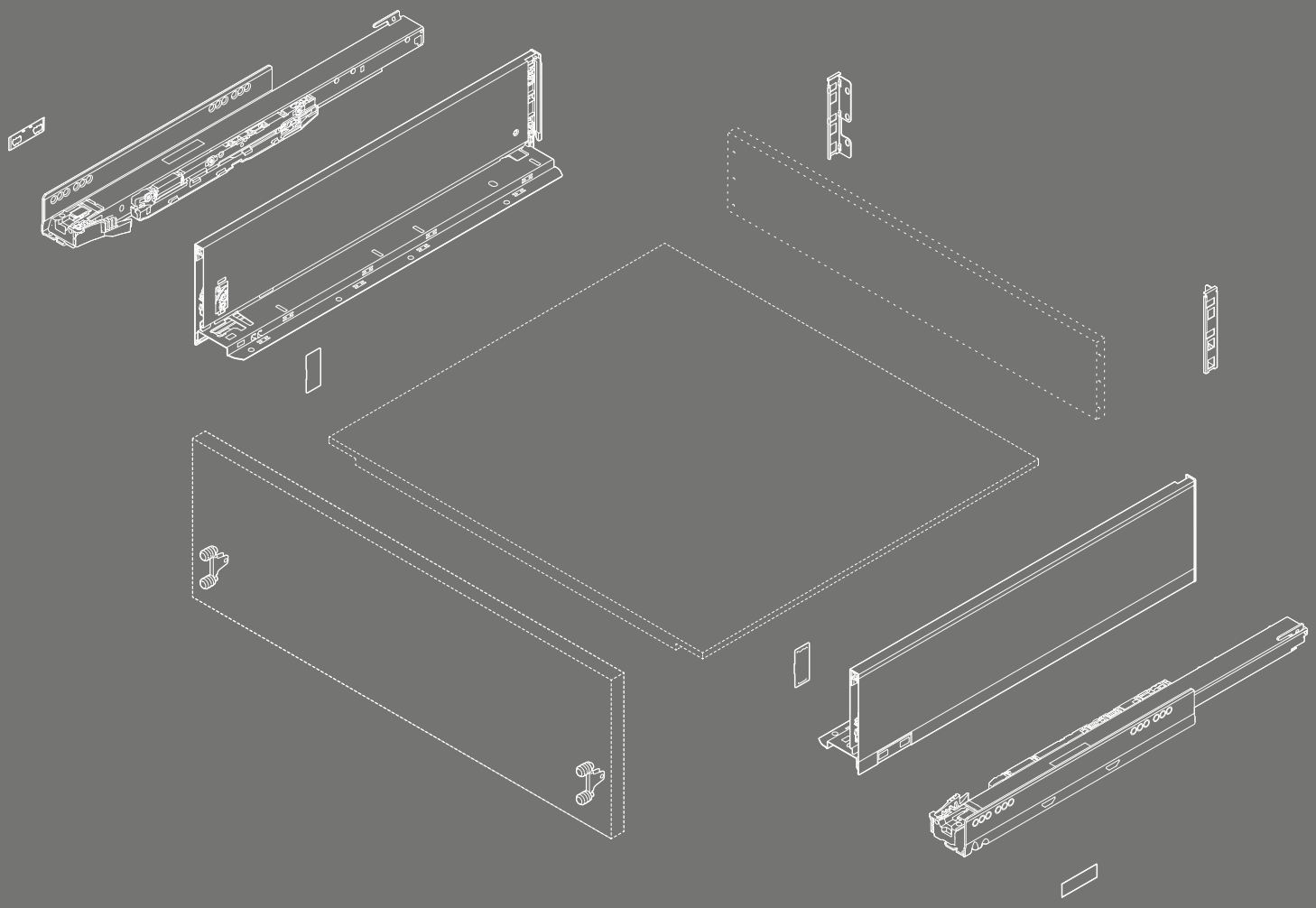

www.blum.com

Mise en scène parfaite de mes idées : myLÉGRABOX

Faites de l'espace de vie un espace de conception. En termes de design, ne vous limitez pas à l'aspect extérieur, pensez aussi à l'intérieur. Cherchez des idées de meubles innovantes dans le monde entier, et créez des meubles personnalisés à partir de vos inspirations. Peu importe ce qui vous inspire – LÉGRABOX vous offre d'infinies possibilités de transformer vos idées en un design moderne.
Et toujours de manière personnalisée, comme vous le souhaitez.
Partez avec nous pour un voyage de découverte !

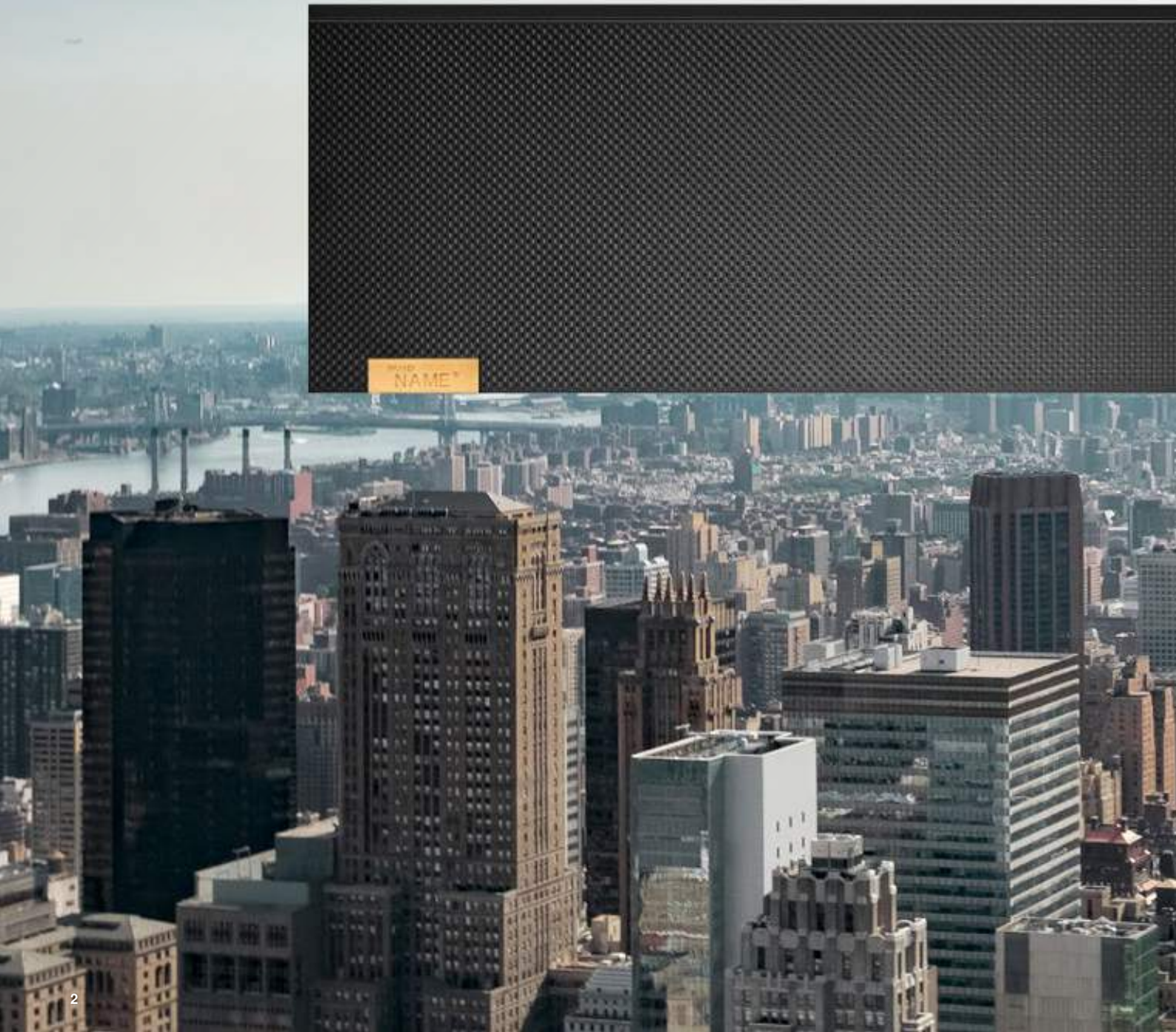

Contenu

4 Aperçu du programme
8 Tiroir – hauteur N
12 Tiroir – hauteur M
16 Tiroir à l'anglaise – hauteur M
20 Tiroir – hauteur K
24 Tiroir à l'anglaise - hauteur K
Bloc-tiroir – hauteur C
28 – LÉGRABOX pure
30 – LÉGRABOX free
Bloc-tiroir à l'anglaise – hauteur C
34 – Bandeau avant avec insert
40 – Bandeau avant avec tube
46 Tiroir sous-évier – hauteur M
Tiroir sous-évier – Hauteur C
50 – LÉGRABOX pure
56 – LÉGRABOX free
60 Bloc-tiroir – hauteur F
64 Variantes de conception
74 Accessoires
79 Fixation des coulisses corps de meubles
80 Aides de montage
82 SERVO-DRIVE
114 TIP-ON BLUMOTION
118 TIP-ON
119 AMBIA-LINE

Personnalisable à souhait

Dans quelle mesure LÉGRABOX peut-il être personnalisé ? Vous disposez de 3 niveaux de conception : LÉGRABOX pure et LÉGRABOX free vous offrent une sélection de couleurs standards, et une variante de haute qualité en Inox anti-traces de doigts. LÉGRABOX special edition vous permet d'aller encore plus loin. Une collection basée sur le nouveau coloris Noir carbone mat et proposant des couleurs parfaitement coordonnées vous permet d'obtenir des côtés au style extraordinaire. LÉGRABOX individual, c'est le summum de la liberté de conception. Tout est possible en matière de combinaison de couleurs et de matériaux, même en ce qui concerne l'impression, la gravure au laser ou l'emboutissage. Votre créativité n'a désormais plus aucune limite. Les variantes se distinguent par leurs Conditions Générales. Blum vérifie au préalable la faisabilité des designs personnalisés.

Qu'est-ce qui vous inspire ? Créez votre propre design et transformez votre LÉGRABOX en myLÉGRABOX – avec notre sélecteur de design.
www.blum.com/lbxselector

Nos services en un coup d'œil

Nos services vous assistent tout au long de vos processus – de la planification à la réalisation, en passant par la construction. Profitez également de nos services conviviaux et éprouvés pour vos projets avec LÉGRABOX.

Projet, planification, offre
Configurez et enregistrez facilement en ligne vos projets LÉGRABOX. Notre Configurateur Produits et notre Configurateur de meubles vous permettent d'obtenir des listes d'articles vérifiées et complètes. Utilisez le sélecteur de design pour mettre en œuvre votre idée myLÉGRABOX personnalisée.

Construction
Notre Configurateur Produits et notre configurateur de meubles vous permettent de configurer des meubles et les ferrures LÉGRABOX adaptées. De plus, dans notre service de données CAO/FAO, vous obtenez les données sur LÉGRABOX dans les formats les plus courants pour votre construction.

Commande
Transférez vos listes d'articles du Configurateur Produits et du Configurateur de meubles directement dans la boutique en ligne du revendeur sélectionné. Afin de passer les commandes de vos configurations LÉGRABOX plus facilement, vous pouvez gérer vos différents projets et listes de commande dans « Mes projets » et « Mes listes de commande ».

Production
Accélérez vos processus de production grâce à nos configurateurs et nos aides de montage appropriées. Via l'interface BXF, transférez facilement vos résultats de planification sur MINIPRESS avec EASYSTICK.

Pour en savoir plus sur nos E-SERVICES :
www.blum.com/e-services

La gamme en un coup d'œil

La gamme LÉGRABOX est aussi variée que le thème de l'habitation peut l'être. Les tiroirs, tiroirs à l'anglaise, blocs-tiroirs et blocs-tiroirs à l'anglaise sont réalisables en différentes couleurs, hauteurs, longueurs nominales et classes de charges.

Factbox

- LÉGRABOX pure, LÉGRABOX free, LÉGRABOX special edition et LÉGRABOX individual
- Multiples possibilités de personnalisation
- Côtés en acier et inox
- Lignes droites à l'intérieur et à l'extérieur
- Finesse du côté (12.8 mm)
- Coulissement ultra-léger synchronisé
- Montage sans outil de la face
- L'élément de marquage permet l'individualisation pour toutes les variantes de conception de LÉGRABOX

Hauteurs de côtés

Tiroir

Hauteur N
66.5 mm

Hauteur M
90.5 mm

Hauteur K
128.5 mm

Bloc-tiroir

Hauteur C
177 mm

Hauteur C
177 mm

Hauteur F
241 mm

Tiroir à l'anglaise

Hauteur M
90.5 mm

Hauteur K
128.5 mm

Bloc-tiroir à l'anglaise

Hauteur C
177 mm

Hauteur C
177 mm

Hauteur C
177 mm

Hauteur C
177 mm

Tiroir sous-évier

Hauteur M
90.5 mm

Hauteur C
177 mm

Hauteur C
177 mm

Hauteur C
177 mm

Aperçu des couleurs

La vaste gamme de LÉGRABOX offre une large sélection de couleurs et de matériaux.
L'Inox anti-traces de doigts ou l'acier avec revêtement mat noble créent un design particulier.

Blanc soie mat | Gris orion mat | Noir carbone mat | Inox anti-traces de doigts

Conseil : combiner les coloris des composants

Désignation		Couleurs			
		SW-M	OG-M	CS-M	INGL
Set de côtés		SW-M	OG-M	CS-M	INGL
Set de côtés extérieurs	[1]	SW-M	OG-M	CS-M	INGL
Set de côtés intérieurs	[1]	SW-M	OG-M	CS-M	INGL
Adaptateurs dos bois gauche/droite		SW-M	OG-M	CS-M	NI
Dos acier forme L gauche/droite	[1]	SW-M	OG-M	CS-M	CS-M
Set de bandeaux avant		SW-M	OG-M	CS-M	INGL
Bandeau avant sans rainure		SW-M	OG-M	CS-M	ELEO
Bandeau avant avec rainure		SW-M	OG-M	CS-M	ELEO
Set d'entraîneurs		SW-M	OG-M	CS-M	CS-M
Tube transversal		SW-M	OG-M	CS-M	ELEO

[1] Meuble sous-évier

Couleurs

SW-M	Blanc soie mat	IN-G	Inox inmold brossé
OG-M	Gris orion mat	GO-G	Gold brossé
CS-M	Noir carbone mat	KU-G	Cuivre brossé
INGL	Inox anti-traces de doigts	NI	Nickelé
		ELEO	Aspect Inox anodisé

Tiroir – hauteur N

- Adapté à LÉGRABOX pure et LÉGRABOX free
- Avec amortissement BLUMOTION S intégré et commutable, pour une fermeture douce et silencieuse, combinable avec SERVO-DRIVE ou TIP-ON BLUMOTION
- Ou avec fonction TIP-ON intégrée
- Réglage de la face en 2 dimensions dans le côté

Encombrement

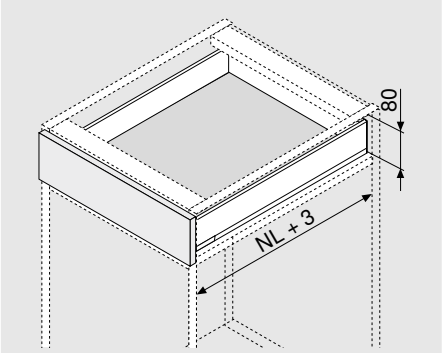

NL	Longueur nominale

Informations utiles à la commande

1	Coulisses corps de meubles gauche/droite			
	Longueur nominale NL (mm)	BLUMOTION S		TIP-ON	
		40 kg		40 kg	
	400	750.4001S		750.4001T	
	450	750.4501S		750.4501T	
	500	750.5001S		750.5001T	
	550	750.5501S		750.5501T	

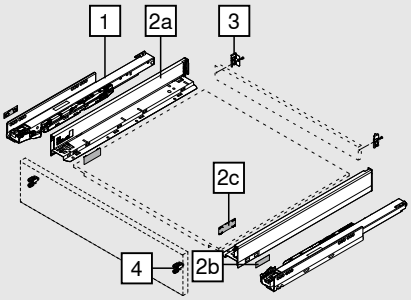

2	Set de côtés					
	Hauteur de côté (en mm)	66.5				
	Longueur nominale NL (mm)		SW-M	OG-M	CS-M	INGL
	400		770N4002S			
	450		770N4502S			770N4502I
	500		770N5002S			770N5002I
	550		770N5502S			

Composé de :		
2a	1 x	Côtés gauche/droite
2b	2 x	Élément de marquage, estampé avec logo Blum, impression personnalisée à partir de 1000 pces
2c	2 x	Caches

3	Adaptateurs dos bois gauche/droite					
	Matériau	Hauteur	SW-M	OG-M	CS-M	NI
	Acier	N	ZB7N000S			

Informations utiles à la commande

4	Attache-façade		
	Mode de fixation		
	EXPANDO	2 x	ZF7N70E2
	EXPANDO T	2 x	ZF7N70T2
	À visser	2 x	ZF7N7002
EXPANDO T adapté pour les faces minces - voir page 74			

Accessoires

-	Vis agglo			
	Ø (mm)	**Longueur (mm)**		
	3.5	15	Pour attache-façade	609.1500
	3.5	17	Pour attache-façade	609.1700
Pour la liaison entre la coulisse corps de meuble et le corps de meuble, nous recommandons la vis agglo Ø 4 x 15 mm				

-	Vis de fixation (vis à tête plate)			
	Ø (mm)	**Longueur (mm)**		
	4	15	Pour la liaison entre l'adaptateur dos bois et le dos bois, et entre le côté et le fond du tiroir	61D.1500
Pour un résultat de montage optimal, nous recommandons l'utilisation de vis à tête plate pour le dos bois et le côté				

-	Eurovis			
	Ø (mm)	**Longueur (mm)**		
	6	14.5	Pour la liaison entre la coulisse corps de meuble et le corps de meuble	661.1450.HG

Planification

Encombrement dans le corps de meuble

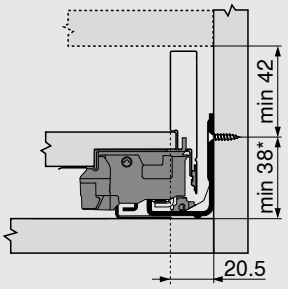

*	+ 1 mm en cas de montage de la coulisse corps de meuble avant l'assemblage du corps de meuble

Cotes de montage de la face pour montage à visser

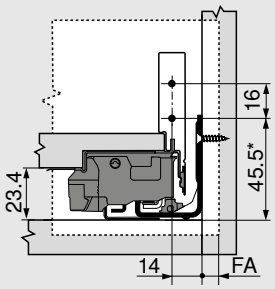

FA	Recouvrement
*	+ 1 mm en cas de montage de la coulisse corps de meuble avant l'assemblage du corps de meuble

Cotes de perçage de la face pour EXPANDO/EXPANDO T

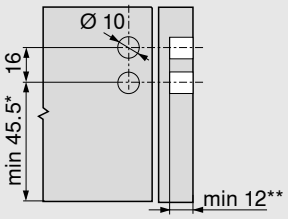

*	+ 1 mm en cas de montage de la coulisse corps de meuble avant l'assemblage du corps de meuble
**	min. 6 mm pour EXPANDO T

Cotes de montage - dos

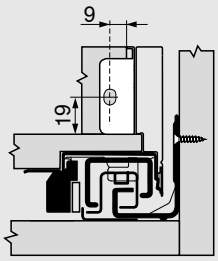

Planification

Débits pour panneaux agglo de 16 mm

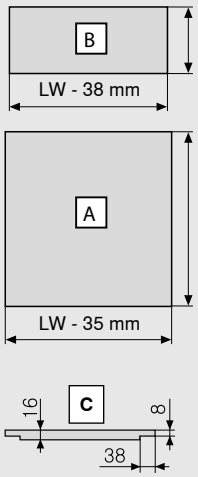

Dos bois	B (mm)
Hauteur	39
Fond de tiroir	**A (mm)**
Dos bois	NL - 10
Dimensions de la feuillure	**C**

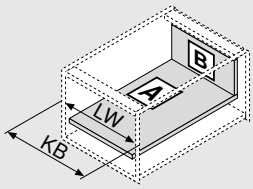

KB	Largeur du corps de meuble
LW	Largeur intérieure du corps de meuble
NL	Longueur nominale

Cotes de perçage

Fond de tiroir

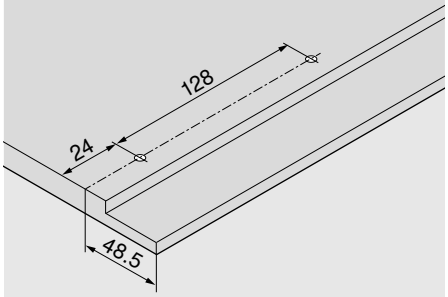

Distance entre les trous - coulisses corps de meubles

Coulisse corps de meuble 750 – 40 kg

Longueur nominale NL (mm)

400 | 450 | 500

550

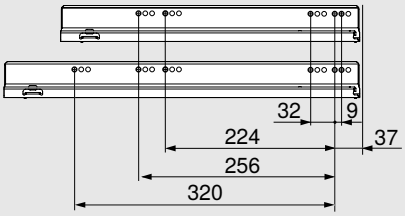

Prof. intérieure mini du meuble LT = longueur nominale NL + 3 mm

Tiroir – hauteur M

- Adapté à LÉGRABOX pure et LÉGRABOX free
- Avec amortissement BLUMOTION S intégré et commutable, pour une fermeture douce et silencieuse, combinable avec SERVO-DRIVE ou TIP-ON BLUMOTION
- Ou avec fonction TIP-ON intégrée
- Réglage de la face en 3 dimensions dans le côté

Encombrement

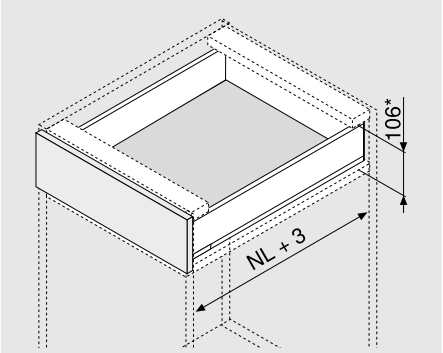

NL	Longueur nominale

* Réglage de l'inclinaison 2 mm inclus

Informations utiles à la commande

1	Coulisses corps de meubles gauche/droite				
	Longueur nominale NL (mm)	BLUMOTION S		TIP-ON	
		40 kg	70 kg	40 kg	70 kg
	270	750.2701S		750.2701T	
	300	750.3001S		750.3001T	
	350	750.3501S		750.3501T	
	400	750.4001S		750.4001T	
	450	750.4501S	753.4501S	750.4501T	753.4501T
	500	750.5001S	753.5001S	750.5001T	753.5001T
	550	750.5501S	753.5501S	750.5501T	753.5501T
	600	750.6001S	753.6001S	750.6001T	753.6001T
	650		753.6501S		753.6501T

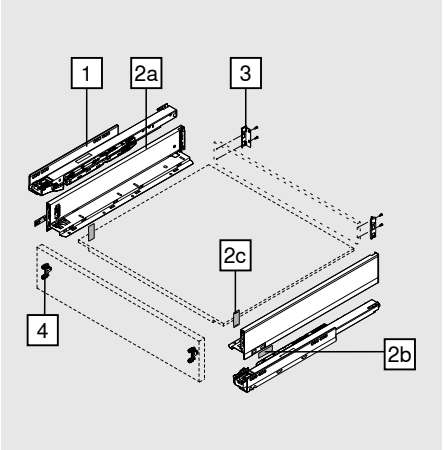

2	Set de côtés				
	Hauteur de côté (en mm)	90.5			
	Longueur nominale NL (mm)	SW-M	OG-M	CS-M	INGL
	270	770M2702S			770M2702I
	300	770M3002S			770M3002I
	350	770M3502S			770M3502I
	400	770M4002S			770M4002I
	450	770M4502S			770M4502I
	500	770M5002S			770M5002I
	550	770M5502S			770M5502I
	600	770M6002S			770M6002I
	650	770M6502S			770M6502I

Composé de :		
2a	1 x	Côtés gauche/droite
2b	2 x	Élément de marquage, estampé avec logo Blum, impression personnalisée à partir de 1000 pces
2c	2 x	Caches

Variantes de conception de LÉGRABOX pour un design de côté personnalisé – voir page 64

Informations utiles à la commande

3	Adaptateurs dos bois gauche/droite					
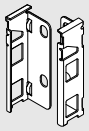	**Matériau**	**Hauteur**	SW-M	OG-M	CS-M	NI
	Acier	M	ZB7M000S			

4	Attache-façade		
	Mode de fixation		
	EXPANDO	2 x	ZF7M70E2
	EXPANDO T	2 x	ZF7M70T2
	À visser	2 x	ZF7M7002
EXPANDO T adapté pour les faces minces - voir page 74			

Accessoires

-	Vis agglo			
	Ø (mm)	**Longueur (mm)**		
	3.5	15	Pour attache-façade	609.1500
	3.5	17	Pour attache-façade	609.1700
Pour la liaison entre la coulisse corps de meuble et le corps de meuble, nous recommandons la vis agglo Ø 4 x 15 mm				

-	Vis de fixation (vis à tête plate)			
	Ø (mm)	**Longueur (mm)**		
	4	15	Pour la liaison entre l'adaptateur dos bois et le dos bois, et entre le côté et le fond du tiroir	61D.1500
Pour un résultat de montage optimal, nous recommandons l'utilisation de vis à tête plate pour le dos bois et le côté				

-	Eurovis			
	Ø (mm)	**Longueur (mm)**		
	6	14.5	Pour la liaison entre la coulisse corps de meuble et le corps de meuble	661.1450.HG

Planification

Encombrement dans le corps de meuble

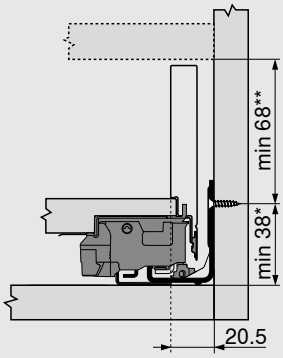

*	+ 1 mm en cas de montage de la coulisse corps de meuble avant l'assemblage du corps de meuble
**	Réglage de l'inclinaison 2 mm inclus

Cotes de montage de la face pour montage à visser

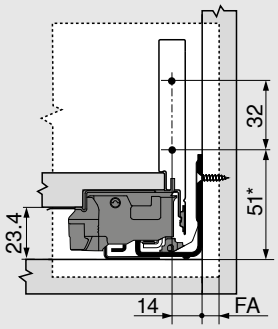

FA	Recouvrement
*	+ 1 mm en cas de montage de la coulisse corps de meuble avant l'assemblage du corps de meuble

Cotes de perçage de la face pour EXPANDO/EXPANDO T

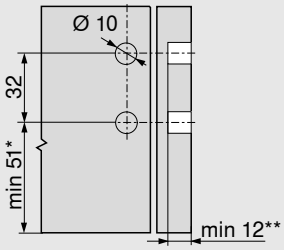

*	+ 1 mm en cas de montage de la coulisse corps de meuble avant l'assemblage du corps de meuble
**	min. 6 mm pour EXPANDO T

Cotes de montage - dos

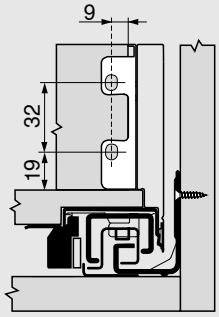

Planification

Débits pour panneaux agglo de 16 mm

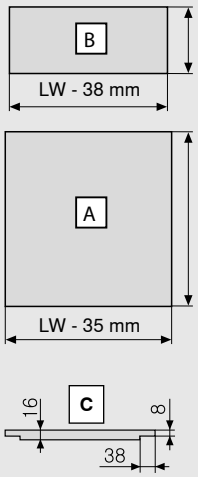

Dos bois	B (mm)
Hauteur	63
Fond de tiroir	**A (mm)**
Dos bois	NL - 10
Dimensions de la feuillure	**C**

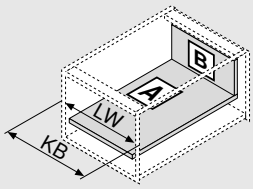

KB	Largeur du corps de meuble
LW	Largeur intérieure du corps de meuble
NL	Longueur nominale

Cotes de perçage

Fond de tiroir

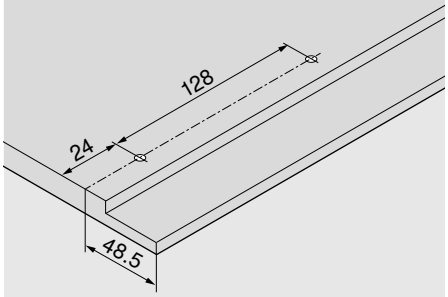

Distance entre les trous - coulisses corps de meubles

Coulisse corps de meuble 750 – 40 kg

Longueur nominale NL (mm)

270

300 | 350

400 | 450 | 500

550 | 600

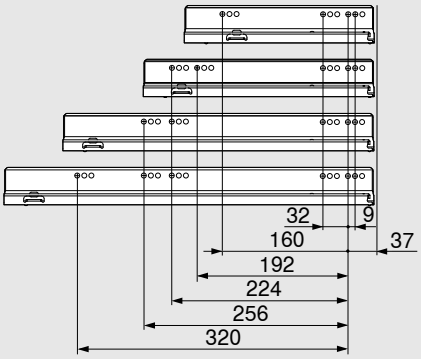

Distance entre les trous - coulisses corps de meubles

Coulisse corps de meuble 753 – 70 kg

Longueur nominale NL (mm)

450

500 | 550 | 600

650

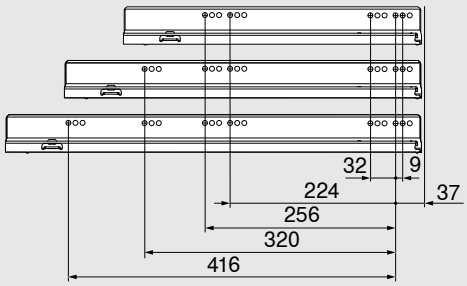

Prof. intérieure mini du meuble LT = longueur nominale NL + 3 mm

Bandeau avant fermé

Tiroir à l'anglaise – hauteur M

- Tiroir à l'anglaise fermé avec bandeau avant
- Adapté à LÉGRABOX pure et LÉGRABOX free
- Avec amortissement BLUMOTION S intégré et commutable, pour une fermeture douce et silencieuse, combinable avec SERVO-DRIVE ou TIP-ON BLUMOTION
- Ou avec fonction TIP-ON intégrée
- Réglage de la face en 3 dimensions dans le côté

Encombrement

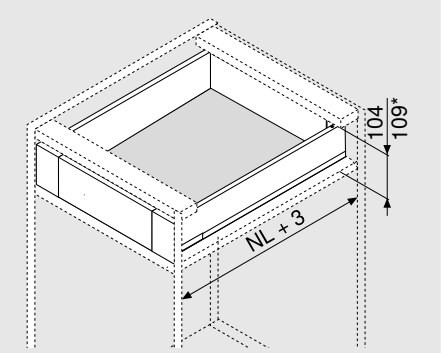

NL	Longueur nominale

* Tiroir à l'anglaise avec set d'entraîneurs

Informations utiles à la commande

1	Coulisses corps de meubles gauche/droite				
	Longueur nominale NL (mm)	BLUMOTION S		TIP-ON	
		40 kg	70 kg	40 kg	70 kg
	270	750.2701S		750.2701T	
	300	750.3001S		750.3001T	
	350	750.3501S		750.3501T	
	400	750.4001S		750.4001T	
	450	750.4501S	753.4501S	750.4501T	753.4501T
	500	750.5001S	753.5001S	750.5001T	753.5001T
	550	750.5501S	753.5501S	750.5501T	753.5501T
	600	750.6001S	753.6001S	750.6001T	753.6001T
	650		753.6501S		753.6501T

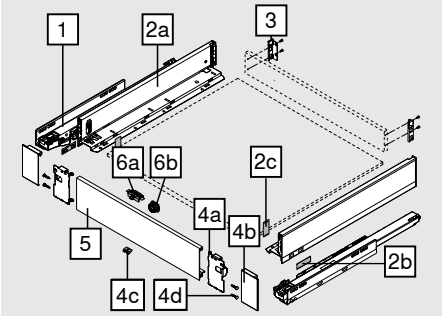

2	Set de côtés				
	Hauteur de côté (en mm)	90.5			
	Longueur nominale NL (mm)	SW-M	OG-M	CS-M	INGL
	270	770M2702S			770M2702I
	300	770M3002S			770M3002I
	350	770M3502S			770M3502I
	400	770M4002S			770M4002I
	450	770M4502S			770M4502I
	500	770M5002S			770M5002I
	550	770M5502S			770M5502I
	600	770M6002S			770M6002I
	650	770M6502S			770M6502I

Composé de :		
2a	1 x	Côtés gauche/droite
2b	2 x	Élément de marquage, estampé avec logo Blum, impression personnalisée à partir de 1000 pces
2c	2 x	Caches

Variantes de conception de LÉGRABOX pour un design de côté personnalisé – voir page 64

Bandeau avant fermé

Informations utiles à la commande

3	Adaptateurs dos bois gauche/droite					
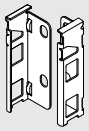	**Matériau**	**Hauteur**	SW-M	OG-M	CS-M	NI
	Acier	M	ZB7M000S			

4	Set de bandeaux avant				
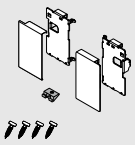	**Matériau**	SW-M	OG-M	CS-M	INGL
	Acier	ZI7.0MS0			
	Inox				ZI7.0MI0

Composé de :		
4a	1 x	Attache-façade gauche/droite
4b	1 x	Caches extérieurs gauche/droite
4c	1 x	Pièce de maintien
4d	4 x	Vis

5	Bandeau avant sans rainure				
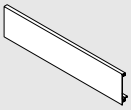	**Longueur (mm)**	SW-M	OG-M	CS-M	ELEO
	1043	ZV7.1043C01			

Pour largeur de corps de meuble KB 1200 mm

Débit :	Largeur intérieure du corps de meuble LW - 126 mm

Accessoires

6	Set d'entraîneurs (en option)*			
	Matériau	SW-M	OG-M	CS-M**
	Matière synthétique	ZI7.0M07		

L'entraîneur doit être monté sur le bandeau avant

* Combinaison impossible du set d'entraîneurs (ZI7.0M07) avec TIP-ON BLUMOTION

** CS-M également pour INGL

Composé de :		
6a	1 x	Entraîneurs
6b	1 x	Boîtier d'entraîneur (RAL 7037 Gris poussière)

-	Vis de fixation (vis à tête plate)			
	Ø (mm)	**Longueur (mm)**		
	4	15	Pour la liaison entre l'adaptateur dos bois et le dos bois, et entre le côté et le fond du tiroir	61D.1500

Pour un résultat de montage optimal, nous recommandons l'utilisation de vis à tête plate pour le dos bois et le côté

-	Eurovis			
	Ø (mm)	**Longueur (mm)**		
	6	14.5	Pour la liaison entre la coulisse corps de meuble et le corps de meuble	661.1450.HG

Bandeau avant fermé

Planification

Encombrement dans le corps de meuble

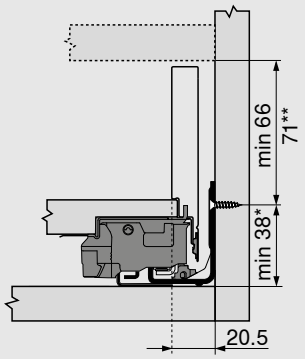

*	+ 1 mm en cas de montage de la coulisse corps de meuble avant l'assemblage du corps de meuble
**	Tiroir à l'anglaise avec set d'entraîneurs possible à partir d'une hauteur de 71 mm

Cotes de montage - dos

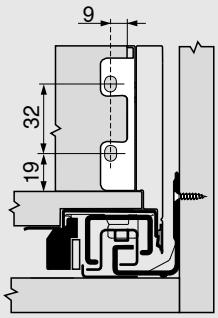

Cotes de perçage - face - pour boîtier de l'entraîneur

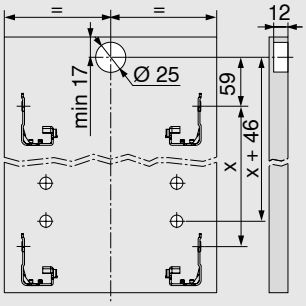

Bandeau avant fermé

Planification

Débits pour panneaux agglo de 16 mm

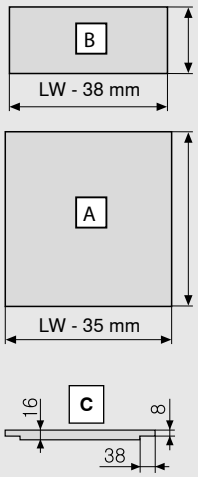

Dos bois	B (mm)
Hauteur	63
Fond de tiroir	**A (mm)**
Dos bois	NL - 10
Dimensions de la feuillure	**C**

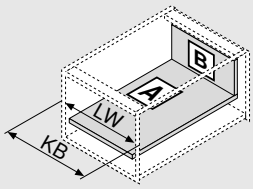

KB	Largeur du corps de meuble
LW	Largeur intérieure du corps de meuble
NL	Longueur nominale

Cotes de perçage

Fond de tiroir

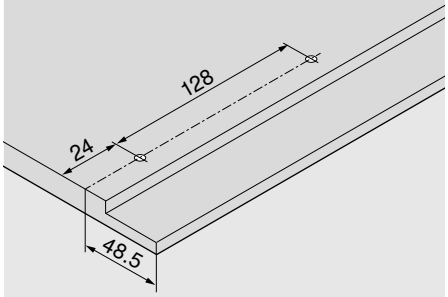

Distance entre les trous - coulisses corps de meubles

Coulisse corps de meuble 750 – 40 kg

Longueur nominale NL (mm)

270

300 | 350

400 | 450 | 500

550 | 600

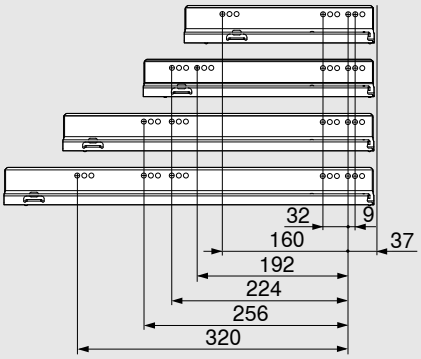

Distance entre les trous - coulisses corps de meubles

Coulisse corps de meuble 753 – 70 kg

Longueur nominale NL (mm)

450

500 | 550 | 600

650

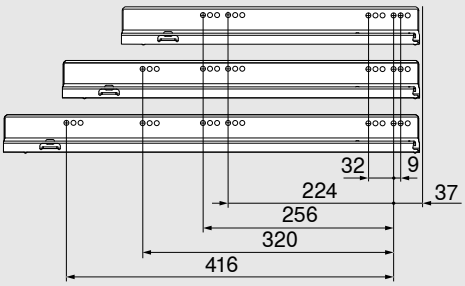

Prof. intérieure mini du meuble LT = longueur nominale NL + 3 mm

Tiroir – hauteur K

- Adapté à LÉGRABOX pure et LÉGRABOX free
- Avec amortissement BLUMOTION S intégré et commutable, pour une fermeture douce et silencieuse, combinable avec SERVO-DRIVE ou TIP-ON BLUMOTION
- Ou avec fonction TIP-ON intégrée
- Réglage de la face en 3 dimensions dans le côté

Encombrement

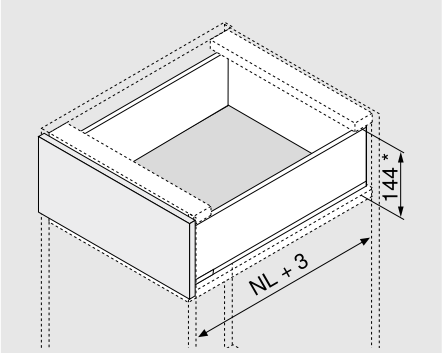

NL	Longueur nominale

* Réglage de l'inclinaison 2 mm inclus

Informations utiles à la commande

1	Coulisses corps de meubles gauche/droite				
	Longueur nominale NL (mm)	BLUMOTION S		TIP-ON	
		40 kg	70 kg	40 kg	70 kg
	300	750.3001S		750.3001T	
	350	750.3501S		750.3501T	
	400	750.4001S		750.4001T	
	450	750.4501S	753.4501S	750.4501T	753.4501T
	500	750.5001S	753.5001S	750.5001T	753.5001T
	550	750.5501S	753.5501S	750.5501T	753.5501T
	600	750.6001S	753.6001S	750.6001T	753.6001T

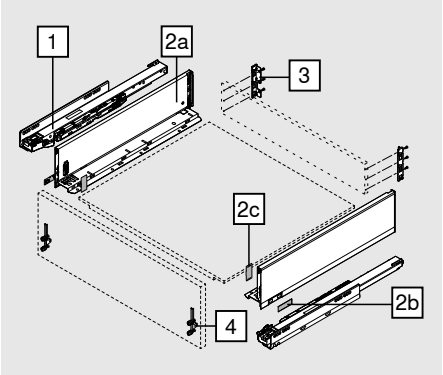

2	Set de côtés				
	Hauteur de côté (en mm)	128.5			
	Longueur nominale NL (mm)	SW-M	OG-M	CS-M	INGL
	300	770K3002S			
	350	770K3502S			770K3502I
	400	770K4002S			770K4002I
	450	770K4502S			770K4502I
	500	770K5002S			770K5002I
	550	770K5502S			770K5502I
	600	770K6002S			

Composé de :		
2a	1 x	Côtés gauche/droite
2b	2 x	Élément de marquage, estampé avec logo Blum, impression personnalisée à partir de 1000 pces
2c	2 x	Caches

Variantes de conception de LÉGRABOX pour un design de côté personnalisé – voir page 64

3	Adaptateurs dos bois gauche/droite					
	Matériau	Hauteur	SW-M	OG-M	CS-M	NI
	Acier	K	ZB7K000S			

Informations utiles à la commande

4	Attache-façade		
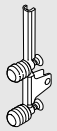	**Mode de fixation**		
	EXPANDO	2 x	ZF7K70E2
	EXPANDO T	2 x	ZF7K70T2
	À visser	2 x	ZF7K7002
EXPANDO T adapté pour les faces minces - voir page 74			

Accessoires

-	Vis agglo			
	Ø (mm)	**Longueur (mm)**		
	3.5	15	Pour attache-façade	609.1500
	3.5	17	Pour attache-façade	609.1700
Pour la liaison entre la coulisse corps de meuble et le corps de meuble, nous recommandons la vis agglo Ø 4 x 15 mm				

-	Vis de fixation (vis à tête plate)			
	Ø (mm)	**Longueur (mm)**		
	4	15	Pour la liaison entre l'adaptateur dos bois et le dos bois, et entre le côté et le fond du tiroir	61D.1500
Pour un résultat de montage optimal, nous recommandons l'utilisation de vis à tête plate pour le dos bois et le côté				

-	Eurovis			
	Ø (mm)	**Longueur (mm)**		
	6	14.5	Pour la liaison entre la coulisse corps de meuble et le corps de meuble	661.1450.HG

Planification

Encombrement dans le corps de meuble

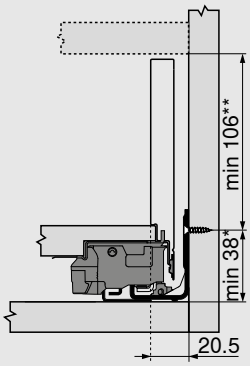

*	+ 1 mm en cas de montage de la coulisse corps de meuble avant l'assemblage du corps de meuble
**	Réglage de l'inclinaison 2 mm inclus

Cotes de montage de la face pour montage à visser

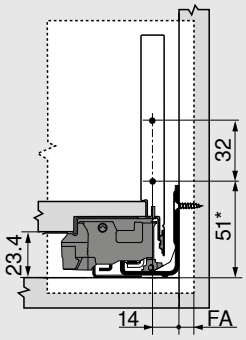

FA	Recouvrement
*	+ 1 mm en cas de montage de la coulisse corps de meuble avant l'assemblage du corps de meuble

Cotes de perçage de la face pour EXPANDO/EXPANDO T

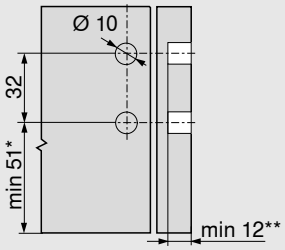

*	+ 1 mm en cas de montage de la coulisse corps de meuble avant l'assemblage du corps de meuble
**	min. 6 mm pour EXPANDO T

Cotes de montage - dos

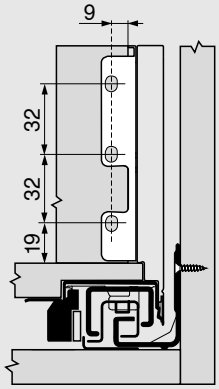

Planification

Débits pour panneaux agglo de 16 mm

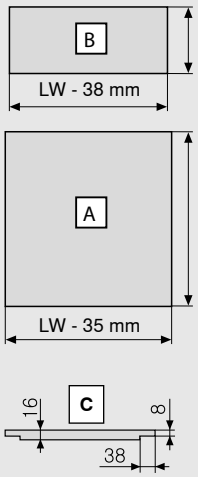

Dos bois	B (mm)
Hauteur	101
Fond de tiroir	**A (mm)**
Dos bois	NL - 10
Dimensions de la feuillure	**C**

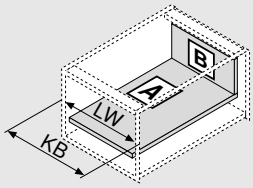

KB	Largeur du corps de meuble
LW	Largeur intérieure du corps de meuble
NL	Longueur nominale

Cotes de perçage

Fond de tiroir

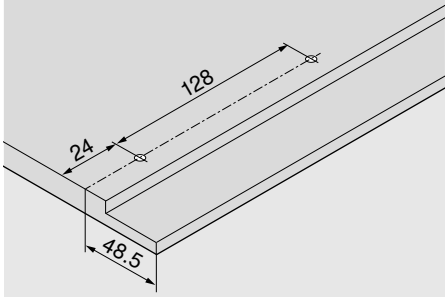

Distance entre les trous - coulisses corps de meubles

Coulisse corps de meuble 750 – 40 kg

Longueur nominale NL (mm)

300 | 350

400 | 450 | 500

550 | 600

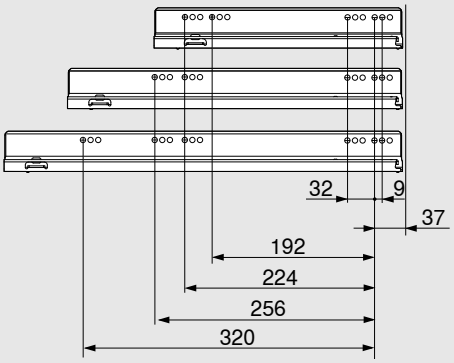

Distance entre les trous - coulisses corps de meubles

Coulisse corps de meuble 753 – 70 kg

Longueur nominale NL (mm)

450

500 | 550 | 600

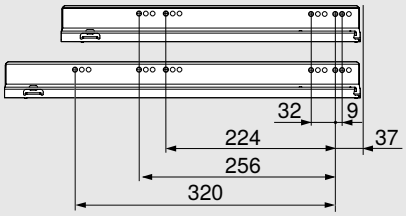

Prof. intérieure mini du meuble LT = longueur nominale NL + 3 mm

Bandeau avant fermé à mi-hauteur

Tiroir à l'anglaise - hauteur K

- Tiroir à l'anglaise fermé avec bandeau avant 1/2 hauteur
- Adapté à LÉGRABOX pure et LÉGRABOX free
- Avec amortissement BLUMOTION S intégré et commutable, pour une fermeture douce et silencieuse, combinable avec SERVO-DRIVE ou TIP-ON BLUMOTION
- Ou avec fonction TIP-ON intégrée
- Réglage de la face en 3 dimensions dans le côté

Encombrement

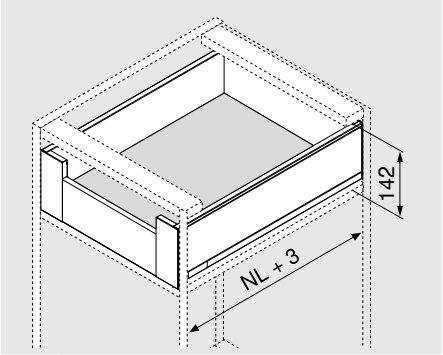

NL	Longueur nominale

Informations utiles à la commande

1	Coulisses corps de meubles gauche/droite			
	Longueur nominale NL (mm)	BLUMOTION S		TIP-ON	
		40 kg	70 kg	40 kg	70 kg
	300	750.3001S		750.3001T	
	350	750.3501S		750.3501T	
	400	750.4001S		750.4001T	
	450	750.4501S	753.4501S	750.4501T	753.4501T
	500	750.5001S	753.5001S	750.5001T	753.5001T
	550	750.5501S	753.5501S	750.5501T	753.5501T
	600	750.6001S	753.6001S	750.6001T	753.6001T

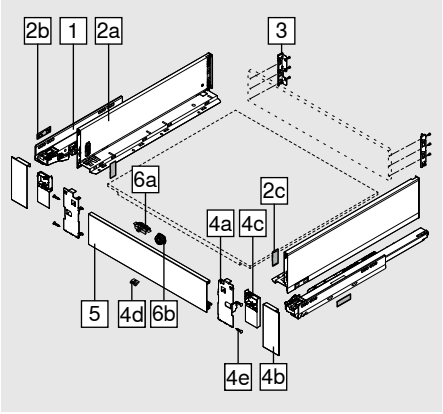

2	Set de côtés				
	Hauteur de côté (en mm)	128.5			
	Longueur nominale NL (mm)	SW-M	OG-M	CS-M	INGL
	300	770K3002S			
	350	770K3502S			770K3502I
	400	770K4002S			770K4002I
	450	770K4502S			770K4502I
	500	770K5002S			770K5002I
	550	770K5502S			770K5502I
	600	770K6002S			

Composé de :		
2a	1 x	Côtés gauche/droite
2b	2 x	Élément de marquage, estampé avec logo Blum, impression personnalisée à partir de 1000 pces
2c	2 x	Caches

Variantes de conception de LÉGRABOX pour un design de côté personnalisé – voir page 64

Bandeau avant fermé à mi-hauteur

Informations utiles à la commande

3	Adaptateurs dos bois gauche/droite					
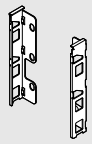	**Matériau**	**Hauteur**	SW-M	OG-M	CS-M	NI
	Acier	K	ZB7K000S			

4	Set de bandeaux avant				
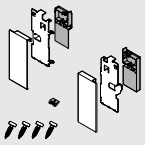	**Matériau**	SW-M	OG-M	CS-M	INGL
	Acier	ZI7.0KS0			
	Inox				ZI7.0KI0

Composé de :		
4a	1 x	Attache-façade gauche/droite
4b	1 x	Caches extérieurs gauche/droite
4c	1 x	Caches intérieurs gauche/droite
4d	1 x	Pièce de maintien
4e	4 x	Vis

5	Bandeau avant sans rainure				
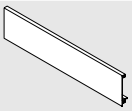	**Longueur (mm)**	SW-M	OG-M	CS-M	ELEO
	1043	ZV7.1043C01			

Pour largeur de corps de meuble KB 1200 mm

Débit : Largeur intérieure du corps de meuble LW - 126 mm

Accessoires

6	Set d'entraîneurs (en option)*			
	Matériau	SW-M	OG-M	CS-M**
	Matière synthétique	ZI7.0M07		

L'entraîneur doit être monté sur le bandeau avant

* Combinaison impossible du set d'entraîneurs (ZI7.0M07) avec TIP-ON BLUMOTION

** CS-M également pour INGL

Composé de :		
6a	1 x	Entraîneurs
6b	1 x	Boîtier d'entraîneur (RAL 7037 Gris poussière)

-	Vis de fixation (vis à tête plate)			
	Ø (mm)	**Longueur (mm)**		
	4	15	Pour la liaison entre l'adaptateur dos bois et le dos bois, et entre le côté et le fond du tiroir	61D.1500

Pour un résultat de montage optimal, nous recommandons l'utilisation de vis à tête plate pour le dos bois et le côté

-	Eurovis			
	Ø (mm)	**Longueur (mm)**		
	6	14.5	Pour la liaison entre la coulisse corps de meuble et le corps de meuble	661.1450.HG

Bandeau avant fermé à mi-hauteur

Planification

Encombrement dans le corps de meuble

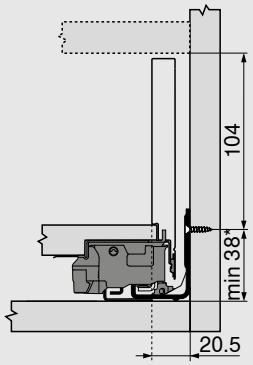

*	+ 1 mm en cas de montage de la coulisse corps de meuble avant l'assemblage du corps de meuble

Cotes de montage - dos

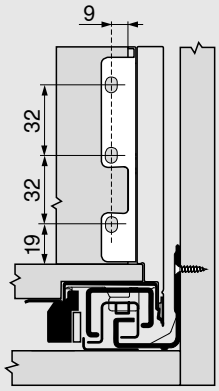

Cotes de perçage - face - pour boîtier de l'entraîneur

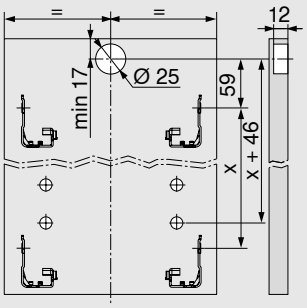

Bandeau avant fermé à mi-hauteur

Planification

Débits pour panneaux agglo de 16 mm

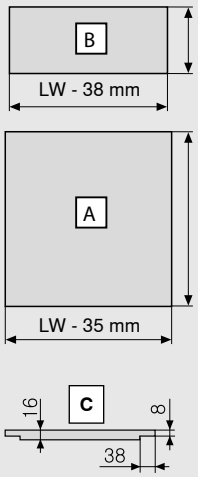

Dos bois	B (mm)
Hauteur	101
Fond de tiroir	**A (mm)**
Dos bois	NL - 10
Dimensions de la feuillure	**C**

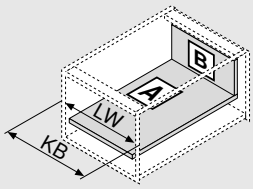

KB	Largeur du corps de meuble
LW	Largeur intérieure du corps de meuble
NL	Longueur nominale

Cotes de perçage

Fond de tiroir

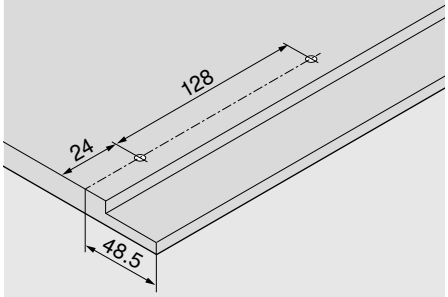

Distance entre les trous - coulisses corps de meubles

Coulisse corps de meuble 750 – 40 kg

Longueur nominale NL (mm)

300 | 350

400 | 450 | 500

550 | 600

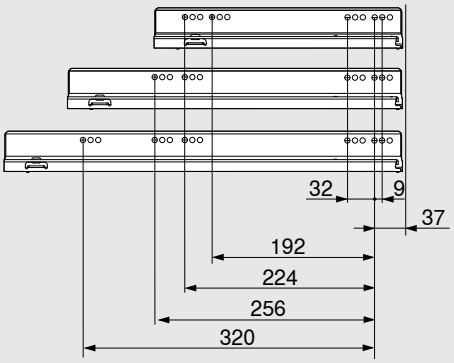

Distance entre les trous - coulisses corps de meubles

Coulisse corps de meuble 753 – 70 kg

Longueur nominale NL (mm)

450

500 | 550 | 600

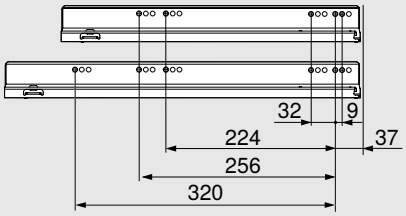

Prof. intérieure mini du meuble LT = longueur nominale NL + 3 mm

Bloc-tiroir – hauteur C

- Avec amortissement BLUMOTION S intégré et commutable, pour une fermeture douce et silencieuse, combinable avec SERVO-DRIVE ou TIP-ON BLUMOTION
- Ou avec fonction TIP-ON intégrée
- Réglage de la face en 3 dimensions dans le côté

Encombrement

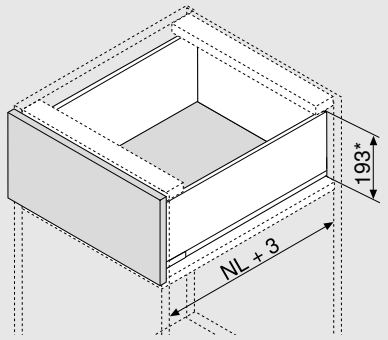

NL	Longueur nominale

* Réglage de l'inclinaison 2 mm inclus

Informations utiles à la commande

1	Coulisses corps de meubles gauche/droite				
	Longueur nominale NL (mm)	BLUMOTION S		TIP-ON	
		40 kg	70 kg	40 kg	70 kg
	270	750.2701S		750.2701T	
	300	750.3001S		750.3001T	
	350	750.3501S		750.3501T	
	400	750.4001S		750.4001T	
	450	750.4501S	753.4501S	750.4501T	753.4501T
	500	750.5001S	753.5001S	750.5001T	753.5001T
	550	750.5501S	753.5501S	750.5501T	753.5501T
	600	750.6001S	753.6001S	750.6001T	753.6001T
	650		753.6501S		753.6501T

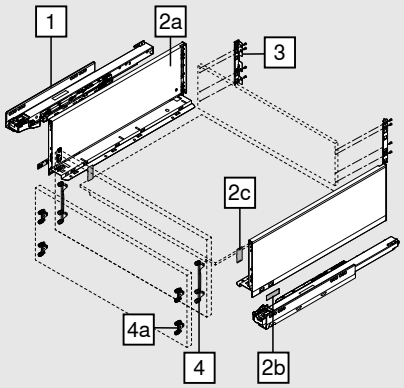

2	Set de côtés				
	Hauteur de côté (en mm)	177			
	Longueur nominale NL (mm)	SW-M	OG-M	CS-M	INGL
	270	770C2702S			770C2702I
	300	770C3002S			770C3002I
	350	770C3502S			770C3502I
	400	770C4002S			770C4002I
	450	770C4502S			770C4502I
	500	770C5002S			770C5002I
	550	770C5502S			770C5502I
	600	770C6002S			770C6002I
	650	770C6502S			770C6502I

Composé de :		
2a	1 x	Côtés gauche/droite
2b	2 x	Élément de marquage, estampé avec logo Blum, impression personnalisée à partir de 1000 pces
2c	2 x	Caches

Variantes de conception de LÉGRABOX pour un design de côté personnalisé – voir page 64

Informations utiles à la commande

3	Adaptateurs dos bois gauche/droite					
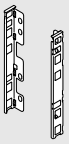	**Matériau**	**Hauteur**	SW-M	OG-M	CS-M	NI
	Acier	C	ZB7C000S			

4	Attache-façade		
	Mode de fixation		
	EXPANDO	2 x	ZF7C70E2
	EXPANDO T	2 x	ZF7C70T2
	À visser	2 x	ZF7C7002

EXPANDO T adapté pour les faces minces - voir page 74

Alternative au 4

4a	Attache-façade		
	Mode de fixation		
	EXPANDO	4 x	ZF7M70E2
	EXPANDO T	4 x	ZF7M70T2
	À visser	4 x	ZF7M7002

EXPANDO T adapté pour les faces minces - voir page 74

Accessoires

-	Vis agglo			
	Ø (mm)	**Longueur (mm)**		
	3.5	15	Pour attache-façade	609.1500
	3.5	17	Pour attache-façade	609.1700

Pour la liaison entre la coulisse corps de meuble et le corps de meuble, nous recommandons la vis agglo Ø 4 x 15 mm

-	Vis de fixation (vis à tête plate)			
	Ø (mm)	**Longueur (mm)**		
	4	15	Pour la liaison entre l'adaptateur dos bois et le dos bois, et entre le côté et le fond du tiroir	61D.1500

Pour un résultat de montage optimal, nous recommandons l'utilisation de vis à tête plate pour le dos bois et le côté

-	Eurovis			
	Ø (mm)	**Longueur (mm)**		
	6	14.5	Pour la liaison entre la coulisse corps de meuble et le corps de meuble	661.1450.HG

Bloc-tiroir – hauteur C

- Grand insert latéral
- Avec amortissement BLUMOTION S intégré et commutable, pour une fermeture douce et silencieuse, combinable avec SERVO-DRIVE ou TIP-ON BLUMOTION
- Ou avec fonction TIP-ON intégrée
- Réglage de la face en 3 dimensions dans le côté

Encombrement

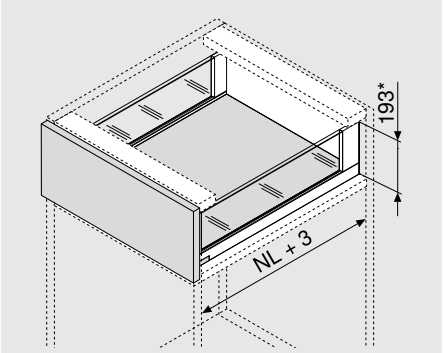

NL	Longueur nominale

* Réglage de l'inclinaison 2 mm inclus

Informations utiles à la commande

1	Coulisses corps de meubles gauche/droite				
	Longueur nominale NL (mm)	BLUMOTION S		TIP-ON	
		40 kg	70 kg	40 kg	70 kg
	350	750.3501S		750.3501T	
	400	750.4001S		750.4001T	
	450	750.4501S	753.4501S	750.4501T	753.4501T
	500	750.5001S	753.5001S	750.5001T	753.5001T
	550	750.5501S	753.5501S	750.5501T	753.5501T
	600	750.6001S	753.6001S	750.6001T	753.6001T
	650		753.6501S		753.6501T

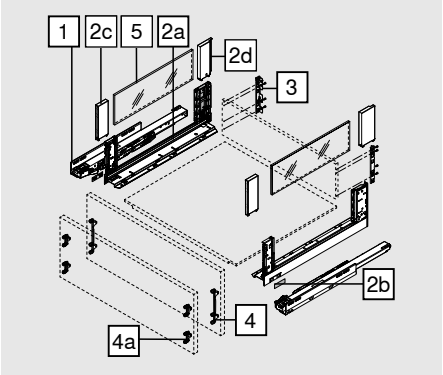

2	Set de côtés				
	Hauteur de côté (en mm)	177			
	Longueur nominale NL (mm)	SW-M	OG-M	CS-M	INGL
	350	780C3502S			780C3502I
	400	780C4002S			780C4002I
	450	780C4502S			780C4502I
	500	780C5002S			780C5002I
	550	780C5502S			780C5502I
	600	780C6002S			780C6002I
	650	780C6502S			780C6502I

Composé de :		
2a	1 x	Côtés gauche/droite
2b	2 x	Élément de marquage, estampé avec logo Blum, impression personnalisée à partir de 1000 pces
2c	2 x	BOXCOVER avant
2d	1 x	BOXCOVER arrière gauche/droite

Variantes de conception de LÉGRABOX pour un design de côté personnalisé – voir page 64

3	Adaptateurs dos bois gauche/droite					
	Matériau	Hauteur	SW-M	OG-M	CS-M	NI
	Acier	C	ZB7C000S			

Informations utiles à la commande

4	Attache-façade		
	Mode de fixation		
	EXPANDO	2 x	ZF7C70E2
	EXPANDO T	2 x	ZF7C70T2
	À visser	2 x	ZF7C7002
EXPANDO T adapté pour les faces minces - voir page 74			

Alternative au 4

4a	Attache-façade		
	Mode de fixation		
	EXPANDO	4 x	ZF7M70E2
	EXPANDO T	4 x	ZF7M70T2
	À visser	4 x	ZF7M7002
EXPANDO T adapté pour les faces minces - voir page 74			

5	Inserts en verre (latéral)			
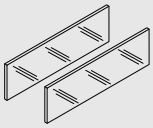	**Longueur nominale NL (mm)**	**Matériau**	**Couleur**	
		Verre	Transparent	
	450			ZE7S338G
	500			ZE7S388G
	550			ZE7S438G
	600			ZE7S488G
	650			ZE7S538G
Composé de :				
5	2 x	Insert en verre		
Pour les autres longueurs nominales NL, recouper l'insert en conséquence				
Longueur de coupe, voir page 33				

Accessoires

-	Sécurité de transport - insert (des deux côtés)			
	Matériau	**Couleur**		
	Matière synthétique	Jaune		780C0009
Pour le transport avec insert prémonté (sur les deux côtés)				

-	Vis agglo			
	Ø (mm)	**Longueur (mm)**		
	3.5	15	Pour attache-façade	609.1500
	3.5	17	Pour attache-façade	609.1700
Pour la liaison entre la coulisse corps de meuble et le corps de meuble, nous recommandons la vis agglo Ø 4 x 15 mm				

-	Vis de fixation (vis à tête plate)			
	Ø (mm)	**Longueur (mm)**		
	4	15	Pour la liaison entre l'adaptateur dos bois et le dos bois, et entre le côté et le fond du tiroir	61D.1500
Pour un résultat de montage optimal, nous recommandons l'utilisation de vis à tête plate pour le dos bois et le côté				

-	Eurovis			
	Ø (mm)	**Longueur (mm)**		
	6	14.5	Pour la liaison entre la coulisse corps de meuble et le corps de meuble	661.1450.HG

Planification

Encombrement dans le corps de meuble

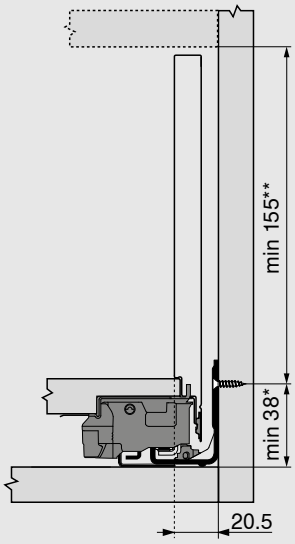

*	+ 1 mm en cas de montage de la coulisse corps de meuble avant l'assemblage du corps de meuble
**	Réglage de l'inclinaison 2 mm inclus

Cotes de montage de la face pour montage à visser

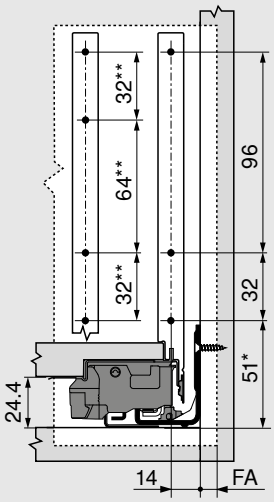

FA	Recouvrement
*	+ 1 mm en cas de montage de la coulisse corps de meuble avant l'assemblage du corps de meuble
**	Alternative au 4a

Cotes de perçage de la face pour EXPANDO/EXPANDO T

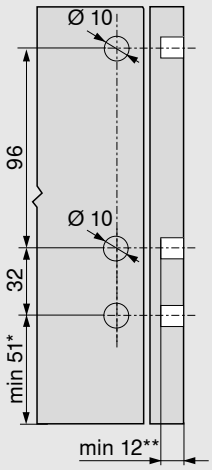

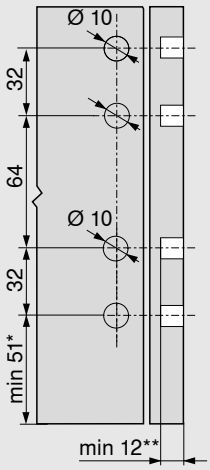

4	4a

*	+ 1 mm en cas de montage de la coulisse corps de meuble avant l'assemblage du corps de meuble
**	min. 6 mm pour EXPANDO T

Cotes de montage - dos

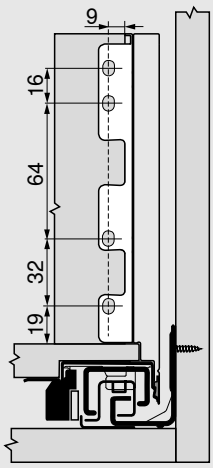

Planification

Débits pour panneaux agglo de 16 mm

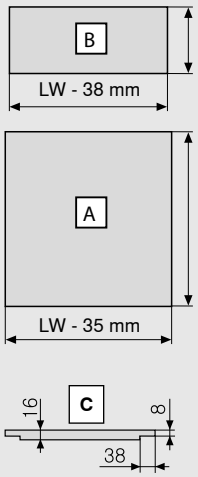

Dos bois	B (mm)
Hauteur	148
Fond de tiroir	**A (mm)**
Dos bois	NL - 10
Dimensions de la feuillure	**C**

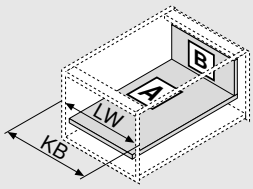

KB	Largeur du corps de meuble
LW	Largeur intérieure du corps de meuble
NL	Longueur nominale

Cotes de perçage

Fond de tiroir

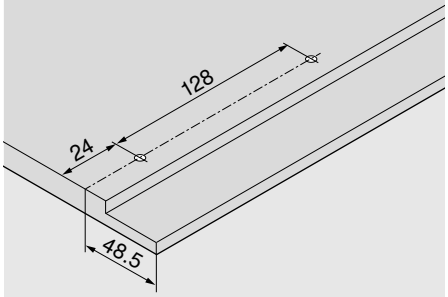

Distance entre les trous - coulisses corps de meubles

Coulisse corps de meuble 750 – 40 kg

Longueur nominale NL (mm)

270

300 | 350

400 | 450 | 500

550 | 600

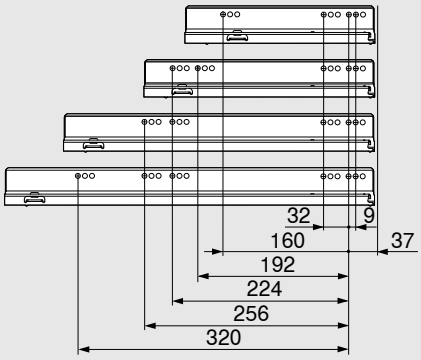

Distance entre les trous - coulisses corps de meubles

Coulisse corps de meuble 753 – 70 kg

Longueur nominale NL (mm)

450

500 | 550 | 600

650

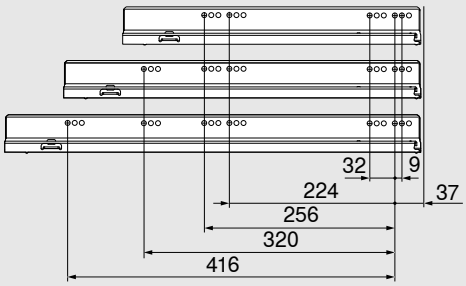

Prof. intérieure mini du meuble LT = longueur nominale NL + 3 mm

Débit – Insert

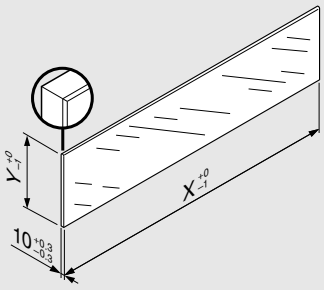

Insert	X (mm)	Y (mm)
Sur les 2 côtés	NL - 112	138

NL	Longueur nominale

Selon la norme DIN EN 14749 (édition juin 2016), un "Essai d'impact sur surfaces verticales en verre" n'est pas nécessaire suite aux dimensions requises en combinaison avec LÉGRABOX. Ainsi, l'utilisation du verre sécurit n'est pas nécessaire pour satisfaire la norme. L'usinage du chant est un chant plat poli avec chanfrein1 mm ±0.5 mm.

Bandeau avant avec insert

Bloc-tiroir à l'anglaise – hauteur C

- Bloc-tiroir à l'anglaise avec insert haut ou bas
- Avec amortissement BLUMOTION S intégré et commutable, pour une fermeture douce et silencieuse, combinable avec SERVO-DRIVE ou TIP-ON BLUMOTION
- Ou avec fonction TIP-ON intégrée
- Réglage de la face en 3 dimensions dans le côté

Encombrement

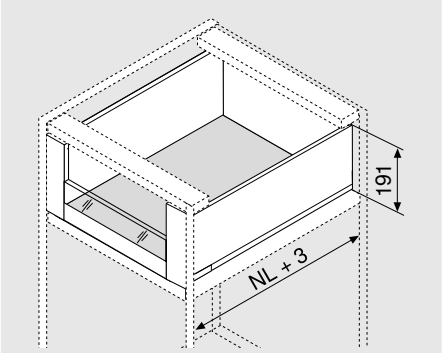

NL	Longueur nominale

Informations utiles à la commande

1	Coulisses corps de meubles gauche/droite				
	Longueur nominale NL (mm)	BLUMOTION S		TIP-ON	
		40 kg	70 kg	40 kg	70 kg
	270	750.2701S		750.2701T	
	300	750.3001S		750.3001T	
	350	750.3501S		750.3501T	
	400	750.4001S		750.4001T	
	450	750.4501S	753.4501S	750.4501T	753.4501T
	500	750.5001S	753.5001S	750.5001T	753.5001T
	550	750.5501S	753.5501S	750.5501T	753.5501T
	600	750.6001S	753.6001S	750.6001T	753.6001T
	650		753.6501S		753.6501T

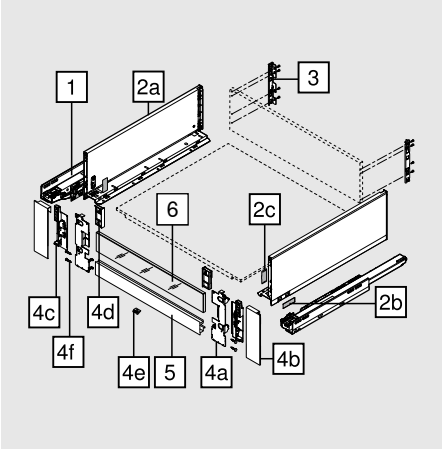

2	Set de côtés				
	Hauteur de côté (en mm)	177			
	Longueur nominale NL (mm)	SW-M	OG-M	CS-M	INGL
	270	770C2702S			770C2702I
	300	770C3002S			770C3002I
	350	770C3502S			770C3502I
	400	770C4002S			770C4002I
	450	770C4502S			770C4502I
	500	770C5002S			770C5002I
	550	770C5502S			770C5502I
	600	770C6002S			770C6002I
	650	770C6502S			770C6502I

Composé de :		
2a	1 x	Côtés gauche/droite
2b	2 x	Élément de marquage, estampé avec logo Blum, impression personnalisée à partir de 1000 pces
2c	2 x	Caches

Variantes de conception de LÉGRABOX pour un design de côté personnalisé – voir page 64

Bandeau avant avec insert

Informations utiles à la commande

3	Adaptateurs dos bois gauche/droite					
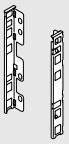	**Matériau**	**Hauteur**	SW-M	OG-M	CS-M	NI
	Acier	C	ZB7C000S			

4	Set de bandeaux avant				
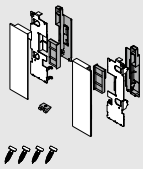	**Matériau**	SW-M	OG-M	CS-M	INGL
	Acier	ZI7.2CS0			
	Inox				ZI7.2CI0

Composé de :		
4a	1 x	Attache-façade gauche/droite
4b	1 x	Caches extérieurs gauche/droite
4c	1 x	Caches intérieurs gauche/droite
4d	1 x	Pièce de compensation pour insert de faible hauteur gauche/droite
4e	1 x	Pièce de maintien
4f	4 x	Vis

5	Bandeau avant avec rainure				
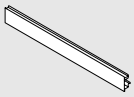	**Longueur**	SW-M	OG-M	CS-M	ELEO
	1043	ZV7.1043MN1			

Pour largeur de corps de meuble KB 1200 mm

Débit : Largeur intérieure du corps de meuble LW - 126 mm

6	Inserts en verre (pour avant de bloc-tiroir à l'anglaise)					
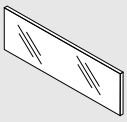	**Matériau**	**Couleur**	**Insert bas**		**Insert haut**	
	Verre	Transparent				
			Épaisseur de côté (mm)			
	Largeur du corps de meuble (mm)		15/16	18/19	15/16	18/19
	600		ZE7V488G	ZE7V482G	ZE7W488G	ZE7W482G
	1200		ZE7V1088G	ZE7V1082G	ZE7W1088G	ZE7W1082G

Composé de :		
6	1 x	Insert en verre

Pour les autres largeurs de corps de meuble KB, recouper l'insert en conséquence

Longueur de coupe, voir page 39

Accessoires

-	Vis de fixation (vis à tête plate)			
	Ø (mm)	**Longueur (mm)**		
	4	15	Pour la liaison entre l'adaptateur dos bois et le dos bois, et entre le côté et le fond du tiroir	61D.1500

Pour un résultat de montage optimal, nous recommandons l'utilisation de vis à tête plate pour le dos bois et le côté

-	Eurovis			
	Ø (mm)	**Longueur (mm)**		
	6	14.5	Pour la liaison entre la coulisse corps de meuble et le corps de meuble	661.1450.HG

Bandeau avant avec insert

Bloc-tiroir à l'anglaise – hauteur C

- Grand insert latéral
- Bloc-tiroir à l'anglaise avec insert haut ou bas
- Avec amortissement BLUMOTION S intégré et commutable, pour une fermeture douce et silencieuse, combinable avec SERVO-DRIVE ou TIP-ON BLUMOTION
- Ou avec fonction TIP-ON intégrée
- Réglage de la face en 3 dimensions dans le côté

Encombrement

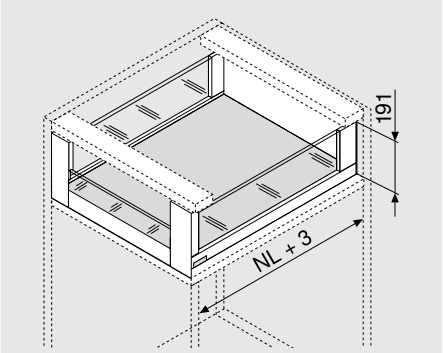

NL	Longueur nominale

Informations utiles à la commande

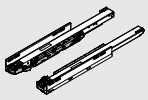

1	Coulisses corps de meubles gauche/droite			
Longueur nominale NL (mm)	BLUMOTION S		TIP-ON	
	40 kg	70 kg	40 kg	70 kg
350	750.3501S		750.3501T	
400	750.4001S		750.4001T	
450	750.4501S	753.4501S	750.4501T	753.4501T
500	750.5001S	753.5001S	750.5001T	753.5001T
550	750.5501S	753.5501S	750.5501T	753.5501T
600	750.6001S	753.6001S	750.6001T	753.6001T
650		753.6501S		753.6501T

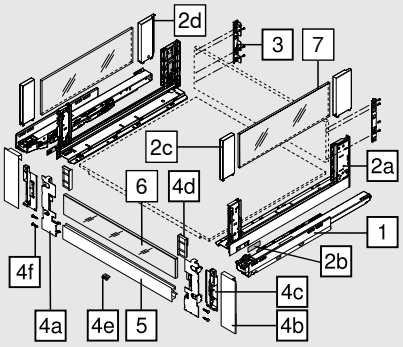

2	Set de côtés				
	Hauteur de côté (en mm)	177			
	Longueur nominale NL (mm)	SW-M	OG-M	CS-M	INGL
	350	780C3502S			780C3502I
	400	780C4002S			780C4002I
	450	780C4502S			780C4502I
	500	780C5002S			780C5002I
	550	780C5502S			780C5502I
	600	780C6002S			780C6002I
	650	780C6502S			780C6502I

Composé de :		
2a	1 x	Côtés gauche/droite
2b	2 x	Élément de marquage, estampé avec logo Blum, impression personnalisée à partir de 1000 pces
2c	2 x	BOXCOVER avant
2d	1 x	BOXCOVER arrière gauche/droite

Variantes de conception de LÉGRABOX pour un design de côté personnalisé – voir page 64

Bandeau avant avec insert

Informations utiles à la commande

3	Adaptateurs dos bois gauche/droite					
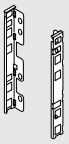	**Matériau**	**Hauteur**	SW-M	OG-M	CS-M	NI
	Acier	C	ZB7C000S			

4		Set de bandeaux avant				
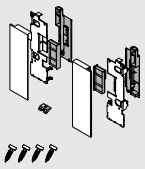		**Matériau**	SW-M	OG-M	CS-M	INGL
		Acier	ZI7.2CS0			
		Inox				ZI7.2CI0
Composé de :						
4a	1 x	Attache-façade gauche/droite				
4b	1 x	Caches extérieurs gauche/droite				
4c	1 x	Caches intérieurs gauche/droite				
4d	1 x	Pièce de compensation pour insert de faible hauteur gauche/droite				
4e	1 x	Pièce de maintien				
4f	4 x	Vis				

5	Bandeau avant avec rainure				
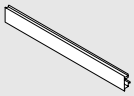	**Longueur (mm)**	SW-M	OG-M	CS-M	ELEO
	1043	ZV7.1043MN1			
Pour largeur de corps de meuble KB 1200 mm					
Débit :	Largeur intérieure du corps de meuble LW - 126 mm				

6	Inserts en verre (pour avant de bloc-tiroir à l'anglaise)					
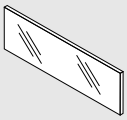	**Matériau**	**Couleur**	**Insert bas**		**Insert haut**	
	Verre	Transparent				
			Épaisseur de côté (mm)			
	Largeur du corps de meuble (mm)		15/16	18/19	15/16	18/19
	600		ZE7V488G	ZE7V482G	ZE7W488G	ZE7W482G
	1200		ZE7V1088G	ZE7V1082G	ZE7W1088G	ZE7W1082G
Composé de :						
6	1 x	Insert en verre				
Pour les autres largeurs de corps de meuble KB, recouper l'insert en conséquence						
Longueur de coupe, voir page 39						

Bandeau avant avec insert

Informations utiles à la commande

7	Inserts en verre (latéral)			
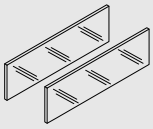	Longueur nominale NL (mm)	Matériau	Couleur	
		Verre	Transparent	
	450			ZE7S338G
	500			ZE7S388G
	550			ZE7S438G
	600			ZE7S488G
	650			ZE7S538G
Composé de :				
7	2 x	Insert en verre		
Pour les autres longueurs nominales NL, recouper l'insert en conséquence				
Longueur de coupe, voir page 39				

Accessoires

-	Sécurité de transport - insert (des deux côtés)		
	Matériau	Couleur	
	Matière synthétique	Jaune	780C0009
Pour le transport avec insert prémonté (sur les deux côtés)			

-	Vis de fixation (vis à tête plate)			
	Ø (mm)	Longueur (mm)		
	4	15	Pour la liaison entre l'adaptateur dos bois et le dos bois, et entre le côté et le fond du tiroir	61D.1500
Pour un résultat de montage optimal, nous recommandons l'utilisation de vis à tête plate pour le dos bois et le côté				

-	Eurovis			
	Ø (mm)	Longueur (mm)		
	6	14.5	Pour la liaison entre la coulisse corps de meuble et le corps de meuble	661.1450.HG

Planification

Encombrement dans le corps de meuble

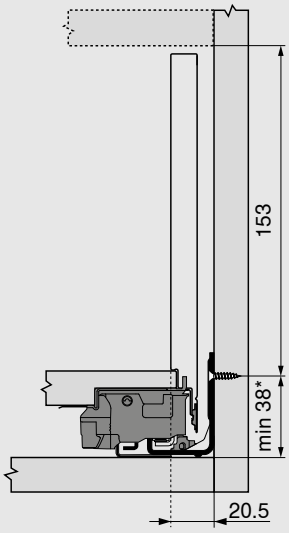

* + 1 mm en cas de montage de la coulisse corps de meuble avant l'assemblage du corps de meuble

Cotes de montage - dos

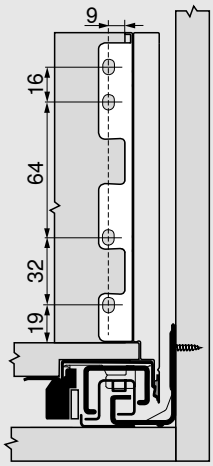

Bandeau avant avec insert

Planification

Débits pour panneaux agglo de 16 mm

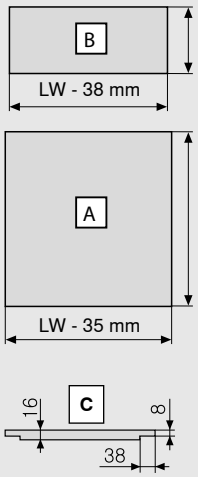

Dos bois	B (mm)
Hauteur	148
Fond de tiroir	**A (mm)**
Dos bois	NL - 10
Dimensions de la feuillure	**C**

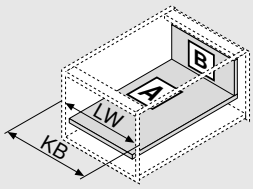

KB	Largeur du corps de meuble
LW	Largeur intérieure du corps de meuble
NL	Longueur nominale

Cotes de perçage

Fond de tiroir

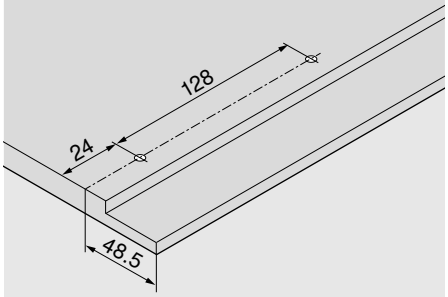

Distance entre les trous - coulisses corps de meubles

Coulisse corps de meuble 750 – 40 kg

Longueur nominale NL (mm)

270

300 | 350

400 | 450 | 500

550 | 600

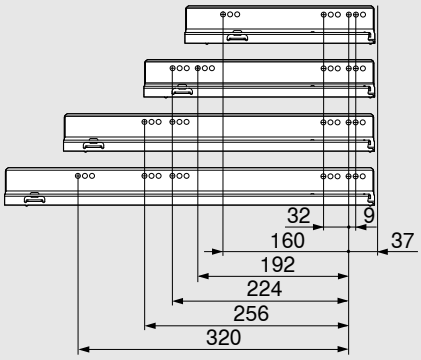

Distance entre les trous - coulisses corps de meubles

Coulisse corps de meuble 753 – 70 kg

Longueur nominale NL (mm)

450

500 | 550 | 600

650

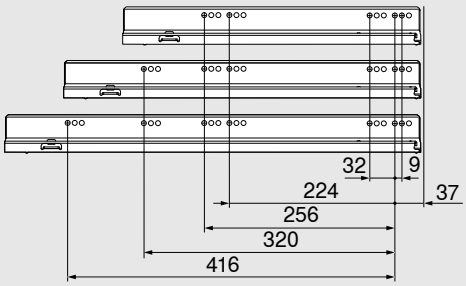

Prof. intérieure mini du meuble LT = longueur nominale NL + 3 mm

Débit – Insert

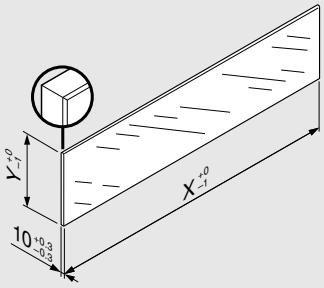

Insert	X (mm)	Y (mm)
Faible	LW - 80	70
Haut	LW - 80	138
Sur les 2 côtés	NL - 112	138

LW	Largeur intérieure du corps de meuble
NL	Longueur nominale

Selon la norme DIN EN 14749 (édition juin 2016), un "Essai d'impact sur surfaces verticales en verre" n'est pas nécessaire suite aux dimensions requises en combinaison avec LÉGRABOX. Ainsi, l'utilisation du verre sécurit n'est pas nécessaire pour satisfaire la norme. L'usinage du chant est un chant plat poli avec chanfrein1 mm ±0.5 mm.

Bandeau avant avec tube

Bloc-tiroir à l'anglaise – hauteur C

- Bloc-tiroir à l'anglaise avec tube
- Avec amortissement BLUMOTION S intégré et commutable, pour une fermeture douce et silencieuse, combinable avec SERVO-DRIVE ou TIP-ON BLUMOTION
- Ou avec fonction TIP-ON intégrée
- Réglage de la face en 3 dimensions dans le côté

Encombrement

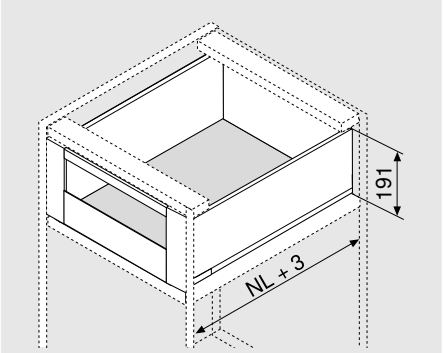

NL	Longueur nominale

Informations utiles à la commande

1	Coulisses corps de meubles gauche/droite				
	Longueur nominale NL (mm)	BLUMOTION S		TIP-ON	
		40 kg	70 kg	40 kg	70 kg
	270	750.2701S		750.2701T	
	300	750.3001S		750.3001T	
	350	750.3501S		750.3501T	
	400	750.4001S		750.4001T	
	450	750.4501S	753.4501S	750.4501T	753.4501T
	500	750.5001S	753.5001S	750.5001T	753.5001T
	550	750.5501S	753.5501S	750.5501T	753.5501T
	600	750.6001S	753.6001S	750.6001T	753.6001T
	650		753.6501S		753.6501T

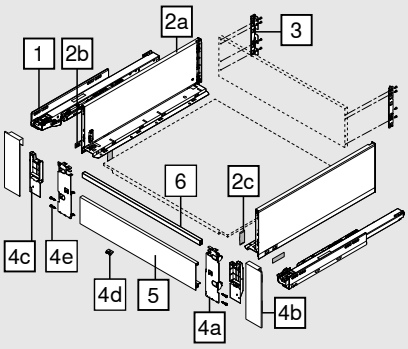

2	Set de côtés				
	Hauteur de côté (en mm)	177			
	Longueur nominale NL (mm)	SW-M	OG-M	CS-M	INGL
	270	770C2702S			770C2702I
	300	770C3002S			770C3002I
	350	770C3502S			770C3502I
	400	770C4002S			770C4002I
	450	770C4502S			770C4502I
	500	770C5002S			770C5002I
	550	770C5502S			770C5502I
	600	770C6002S			770C6002I
	650	770C6502S			770C6502I

Composé de :		
2a	1 x	Côtés gauche/droite
2b	2 x	Élément de marquage, estampé avec logo Blum, impression personnalisée à partir de 1000 pces
2c	2 x	Caches

Variantes de conception de LÉGRABOX pour un design de côté personnalisé – voir page 64

Bandeau avant avec tube

Informations utiles à la commande

3	Adaptateurs dos bois gauche/droite					
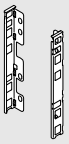	**Matériau**	**Hauteur**	SW-M	OG-M	CS-M	NI
	Acier	C	ZB7C000S			

4	Set de bandeaux avant				
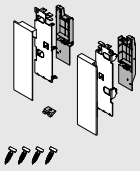	**Matériau**	SW-M	OG-M	CS-M	INGL*
	Acier	ZI7.3CS0			
	Inox				ZI7.3CI0

Composé de :		
4a	1 x	Attache-façade gauche/droite
4b	1 x	Caches extérieurs gauche/droite
4c	1 x	Caches intérieurs gauche/droite
4d	1 x	Pièce de maintien
4e	4 x	Vis

5	Bandeau avant sans rainure				
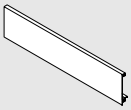	**Longueur (mm)**	SW-M	OG-M	CS-M	ELEO
	1043	ZV7.1043C01			

Pour largeur de corps de meuble KB 1200 mm

Débit : Largeur intérieure du corps de meuble LW - 126 mm

6	Tube transversal				
	Longueur (mm)	SW-M	OG-M	CS-M	ELEO
	1080	ZR7.1080U			

Pour largeur de corps de meuble KB 1200 mm

Débit : Largeur intérieure du corps de meuble LW - 90 mm

Accessoires

-	Vis de fixation (vis à tête plate)			
	Ø (mm)	**Longueur (mm)**		
	4	15	Pour la liaison entre l'adaptateur dos bois et le dos bois, et entre le côté et le fond du tiroir	61D.1500

Pour un résultat de montage optimal, nous recommandons l'utilisation de vis à tête plate pour le dos bois et le côté

-	Eurovis			
	Ø (mm)	**Longueur (mm)**		
	6	14.5	Pour la liaison entre la coulisse corps de meuble et le corps de meuble	661.1450.HG

Bandeau avant avec tube

Bloc-tiroir à l'anglaise – hauteur C

- Grand insert latéral
- Bloc-tiroir à l'anglaise avec tube
- Avec amortissement BLUMOTION S intégré et commutable, pour une fermeture douce et silencieuse, combinable avec SERVO-DRIVE ou TIP-ON BLUMOTION
- Ou avec fonction TIP-ON intégrée
- Réglage de la face en 3 dimensions dans le côté

Encombrement

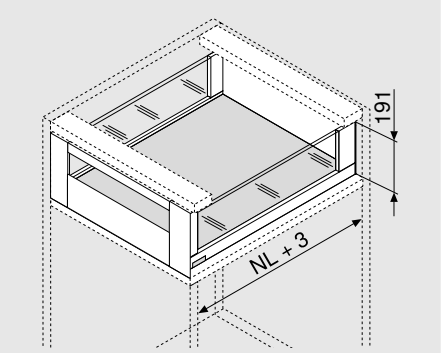

NL	Longueur nominale

Informations utiles à la commande

1	Coulisses corps de meubles gauche/droite				
	Longueur nominale NL (mm)	BLUMOTION S		TIP-ON	
		40 kg	70 kg	40 kg	70 kg
	350	750.3501S		750.3501T	
	400	750.4001S		750.4001T	
	450	750.4501S	753.4501S	750.4501T	753.4501T
	500	750.5001S	753.5001S	750.5001T	753.5001T
	550	750.5501S	753.5501S	750.5501T	753.5501T
	600	750.6001S	753.6001S	750.6001T	753.6001T
	650		753.6501S		753.6501T

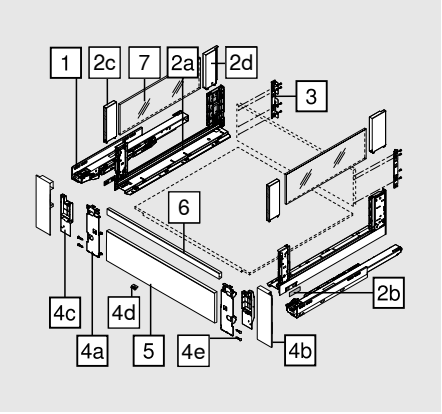

2	Set de côtés				
	Hauteur de côté (en mm)	177			
	Longueur nominale NL (mm)	SW-M	OG-M	CS-M	INGL
	350	780C3502S			780C3502I
	400	780C4002S			780C4002I
	450	780C4502S			780C4502I
	500	780C5002S			780C5002I
	550	780C5502S			780C5502I
	600	780C6002S			780C6002I
	650	780C6502S			780C6502I

Composé de :		
2a	1 x	Côtés gauche/droite
2b	2 x	Élément de marquage, estampé avec logo Blum, impression personnalisée à partir de 1000 pces
2c	2 x	BOXCOVER avant
2d	1 x	BOXCOVER arrière gauche/droite

Variantes de conception de LÉGRABOX pour un design de côté personnalisé – voir page 64

Bandeau avant avec tube

Informations utiles à la commande

3	Adaptateurs dos bois gauche/droite					
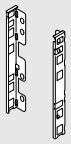	**Matériau**	**Hauteur**	SW-M	OG-M	CS-M	NI
	Acier	C	ZB7C000S			

4	Set de bandeaux avant				
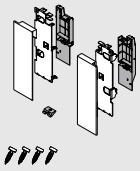	**Matériau**	SW-M	OG-M	CS-M	INGL
	Acier	ZI7.3CS0			
	Inox				ZI7.3CI0

Composé de :		
4a	1 x	Attache-façade gauche/droite
4b	1 x	Caches extérieurs gauche/droite
4c	1 x	Caches intérieurs gauche/droite
4d	1 x	Pièce de maintien
4e	4 x	Vis

5	Bandeau avant sans rainure				
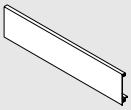	**Longueur (mm)**	SW-M	OG-M	CS-M	ELEO
	1043	ZV7.1043C01			

Pour largeur de corps de meuble KB 1200 mm

Débit : Largeur intérieure du corps de meuble LW - 126 mm

6	Tube transversal				
	Longueur (mm)	SW-M	OG-M	CS-M	ELEO
	1080	ZR7.1080U			

Pour largeur de corps de meuble KB 1200 mm

Débit : Largeur intérieure du corps de meuble LW - 90 mm

7	Inserts en verre (latéral)			
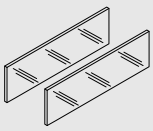	**Longueur nominale NL (mm)**	**Matériau**	**Couleur**	
		Verre	Transparent	
	450			ZE7S338G
	500			ZE7S388G
	550			ZE7S438G
	600			ZE7S488G
	650			ZE7S538G

Composé de :		
7	2 x	Insert en verre

Pour les autres longueurs nominales NL, recouper l'insert en conséquence

Longueur de coupe, voir page 45

Bandeau avant avec tube

Informations utiles à la commande

Accessoires

-	Sécurité de transport - insert (des deux côtés)		
	Matériau	**Couleur**	
	Matière synthétique	Jaune	780C0009
Pour le transport avec insert prémonté (sur les deux côtés)			

-	Vis de fixation (vis à tête plate)			
	Ø (mm)	**Longueur (mm)**		
	4	15	Pour la liaison entre l'adaptateur dos bois et le dos bois, et entre le côté et le fond du tiroir	61D.1500
Pour un résultat de montage optimal, nous recommandons l'utilisation de vis à tête plate pour le dos bois et le côté				

-	Eurovis			
	Ø (mm)	**Longueur (mm)**		
	6	14.5	Pour la liaison entre la coulisse corps de meuble et le corps de meuble	661.1450.HG

Planification

Encombrement dans le corps de meuble

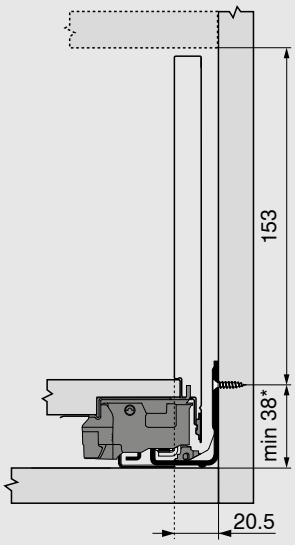

* + 1 mm en cas de montage de la coulisse corps de meuble avant l'assemblage du corps de meuble

Cotes de montage - dos

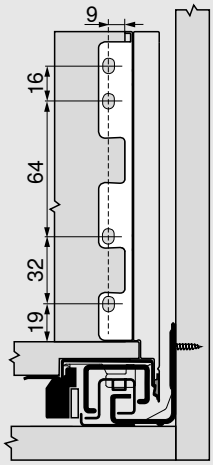

Bandeau avant avec tube

Planification

Débits pour panneaux agglo de 16 mm

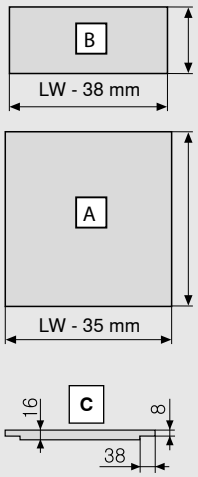

Dos bois	B (mm)
Hauteur	148
Fond de tiroir	**A (mm)**
Dos bois	NL - 10
Dimensions de la feuillure	**C**

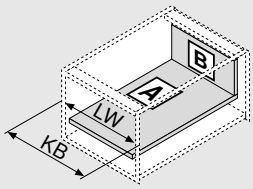

KB	Largeur du corps de meuble
LW	Largeur intérieure du corps de meuble
NL	Longueur nominale

Cotes de perçage

Fond de tiroir

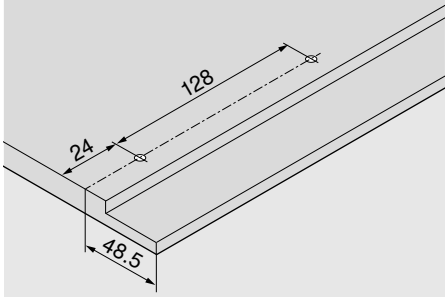

Distance entre les trous - coulisses corps de meubles

Coulisse corps de meuble 750 – 40 kg

Longueur nominale NL (mm)

270

300 | 350

400 | 450 | 500

550 | 600

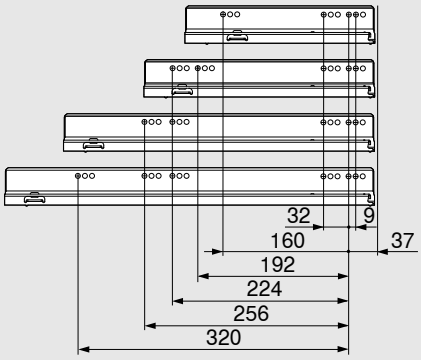

Distance entre les trous - coulisses corps de meubles

Coulisse corps de meuble 753 – 70 kg

Longueur nominale NL (mm)

450

500 | 550 | 600

650

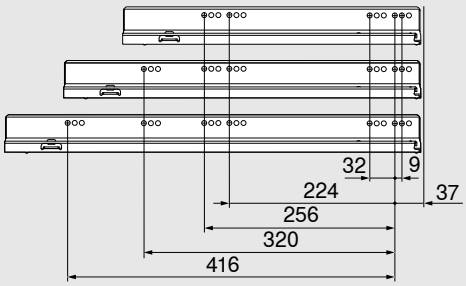

Prof. intérieure mini du meuble LT = longueur nominale NL + 3 mm

Débit – Insert

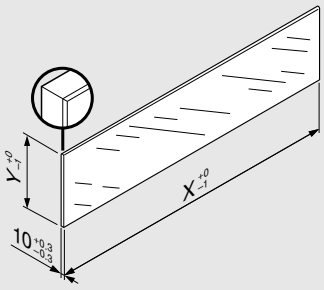

Insert	X (mm)	Y (mm)
Sur les 2 côtés	NL - 112	138

NL	Longueur nominale

Selon la norme DIN EN 14749 (édition juin 2016), un "Essai d'impact sur surfaces verticales en verre" n'est pas nécessaire suite aux dimensions requises en combinaison avec LÉGRABOX. Ainsi, l'utilisation du verre sécurit n'est pas nécessaire pour satisfaire la norme. L'usinage du chant est un chant plat poli avec chanfrein1 mm ±0.5 mm.

Tiroir sous-évier – hauteur M

- Adapté à LÉGRABOX pure et LÉGRABOX free
- Avec amortissement BLUMOTION S intégré et commutable pour une fermeture douce et silencieuse, combinaison possible avec SERVO-DRIVE
- Ou avec fonction TIP-ON intégrée
- Réglage de la face en 3 dimensions dans le côté

Encombrement

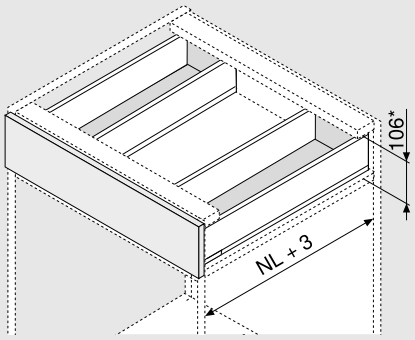

NL	Longueur nominale

* Réglage de l'inclinaison 2 mm inclus

Informations utiles à la commande

1	Coulisses corps de meubles gauche/droite				
	Longueur nominale NL (mm)	BLUMOTION S		TIP-ON*	
		40 kg		40 kg	
	350	750.3501S		750.3501T	
	400	750.4001S		750.4001T	
	450	750.4501S		750.4501T	
	500	750.5001S		750.5001T	
	550	750.5501S		750.5501T	
	600	750.6001S		750.6001T	

* Aucune synchronisation possible

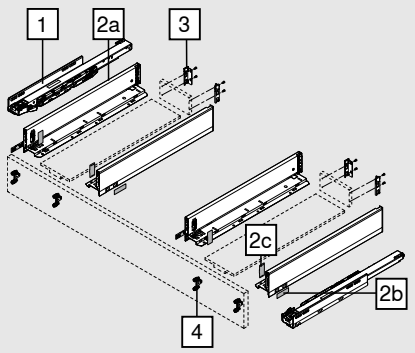

2	Set de côtés					
	Hauteur de côté (en mm)	90.5				
	Longueur nominale NL (mm)		SW-M	OG-M	CS-M	INGL
	350	2 x	770M3502S			770M3502I
	400	2 x	770M4002S			770M4002I
	450	2 x	770M4502S			770M4502I
	500	2 x	770M5002S			770M5002I
	550	2 x	770M5502S			770M5502I
	600	2 x	770M6002S			770M6002I

Composé de :		
2a	1 x	Côtés gauche/droite
2b	2 x	Élément de marquage, estampé avec logo Blum, impression personnalisée à partir de 1000 pces
2c	2 x	Caches

Variantes de conception de LÉGRABOX pour un design de côté personnalisé – voir page 64

Informations utiles à la commande

3	Adaptateurs dos bois gauche/droite						
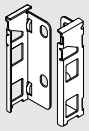	**Matériau**	**Hauteur**		SW-M	OG-M	CS-M	NI
	Acier	M	2 x	ZB7M000S			

4	Attache-façade		
	Mode de fixation		
	EXPANDO	4 x	ZF7M70E2
	EXPANDO T	4 x	ZF7M70T2
	À visser	4 x	ZF7M7002

EXPANDO T adapté pour les faces minces - voir page 74

Accessoires

-	Vis agglo			
	Ø (mm)	**Longueur (mm)**		
	3.5	15	Pour attache-façade	609.1500
	3.5	17	Pour attache-façade	609.1700

Pour la liaison entre la coulisse corps de meuble et le corps de meuble, nous recommandons la vis agglo Ø 4 x 15 mm

-	Vis de fixation (vis à tête plate)			
	Ø (mm)	**Longueur (mm)**		
	4	15	Pour la liaison entre l'adaptateur dos bois et le dos bois, et entre le côté et le fond du tiroir	61D.1500

Pour un résultat de montage optimal, nous recommandons l'utilisation de vis à tête plate pour le dos bois et le côté

-	Eurovis			
	Ø (mm)	**Longueur (mm)**		
	6	14.5	Pour la liaison entre la coulisse corps de meuble et le corps de meuble	661.1450.HG

Planification

Encombrement dans le corps de meuble

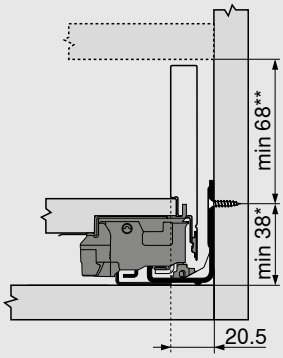

*	+ 1 mm en cas de montage de la coulisse corps de meuble avant l'assemblage du corps de meuble
**	Réglage de l'inclinaison 2 mm inclus

Cotes de montage de la face pour montage à visser

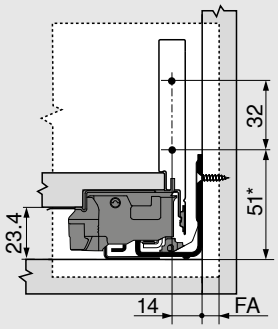

FA	Recouvrement
*	+ 1 mm en cas de montage de la coulisse corps de meuble avant l'assemblage du corps de meuble

Cotes de perçage de la face pour EXPANDO/EXPANDO T

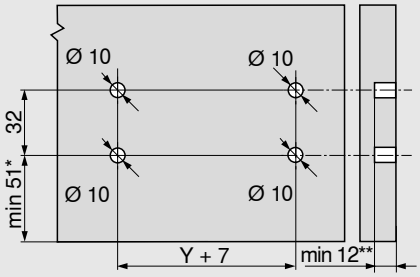

*	+ 1 mm en cas de montage de la coulisse corps de meuble avant l'assemblage du corps de meuble
**	min. 6 mm pour EXPANDO T

Cotes de montage - dos

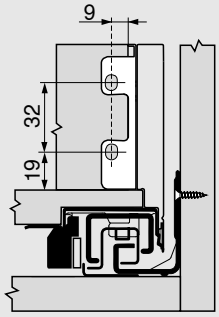

Planification

Débits pour panneaux agglo de 16 mm

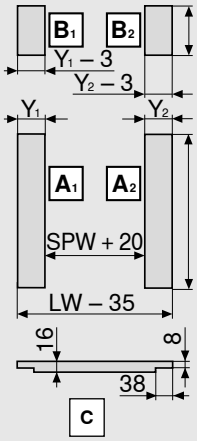

Dos bois	B (mm)
Hauteur	63
Fond de tiroir	**A (mm)**
Dos bois	NL - 10
Dimensions de la feuillure	**C**

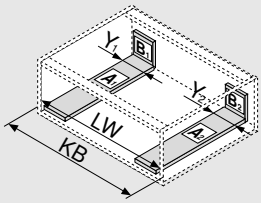

Y min. (mm)	115
Y max. (mm)	155

KB	Largeur du corps de meuble
LW	Largeur intérieure du corps de meuble
NL	Longueur nominale
SPW	Largeur intérieure entre les côtés sous-évier

Cotes de perçage

Fond de tiroir

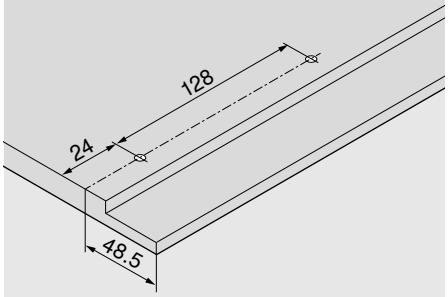

Distance entre les trous - coulisses corps de meubles

Coulisse corps de meuble 750 – 40 kg

Longueur nominale NL (mm)

350

400 | 450 | 500

550 | 600

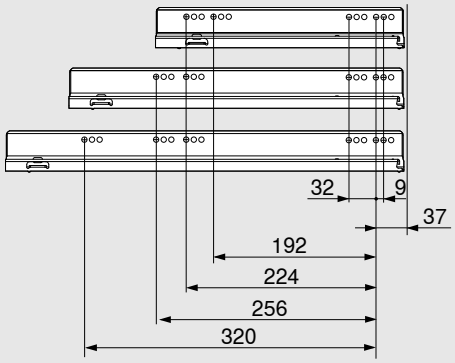

Prof. intérieure mini du meuble LT = longueur nominale NL + 3 mm

Tiroir sous-évier – Hauteur C

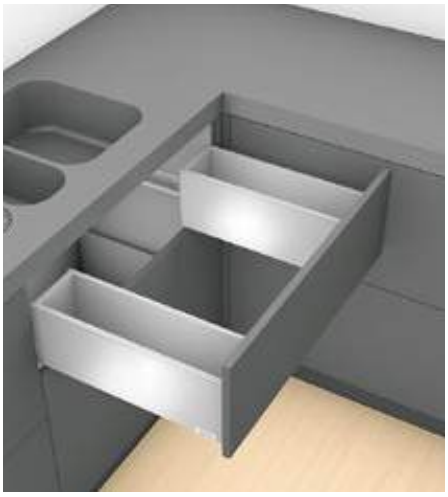

- Avec amortissement BLUMOTION S intégré et commutable pour une fermeture douce et silencieuse, combinaison possible avec SERVO-DRIVE
- Ou avec fonction TIP-ON intégrée
- Réglage de la face en 3 dimensions dans le côté

Encombrement

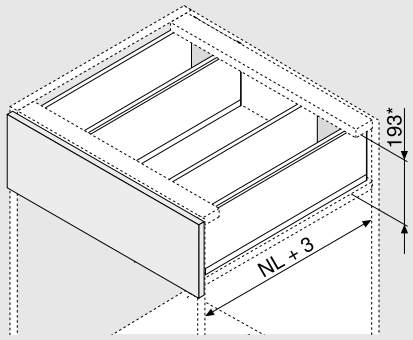

NL	Longueur nominale

* Réglage de l'inclinaison 2 mm inclus

Informations utiles à la commande

1	Coulisses corps de meubles gauche/droite		
	Longueur nominale NL (mm)	BLUMOTION S	TIP-ON*
		40 kg	40 kg
	350	750.3501S	750.3501T
	400	750.4001S	750.4001T
	450	750.4501S	750.4501T
	500	750.5001S	750.5001T
	550	750.5501S	750.5501T
	600	750.6001S	750.6001T

* Aucune synchronisation possible

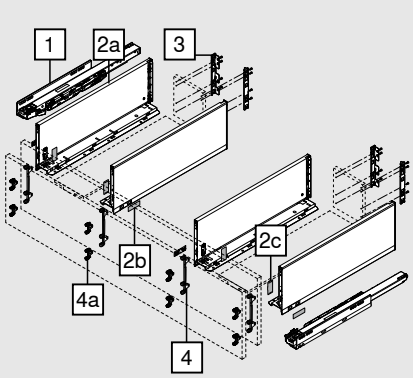

2	Set de côtés					
	Hauteur de côté (en mm)	177				
	Longueur nominale NL (mm)		SW-M	OG-M	CS-M	INGL
	350	2 x	770C3502S			770C3502I
	400	2 x	770C4002S			770C4002I
	450	2 x	770C4502S			770C4502I
	500	2 x	770C5002S			770C5002I
	550	2 x	770C5502S			770C5502I
	600	2 x	770C6002S			770C6002I

Composé de :		
2a	1 x	Côtés gauche/droite
2b	2 x	Élément de marquage, estampé avec logo Blum, impression personnalisée à partir de 1000 pces
2c	2 x	Caches

Variantes de conception de LÉGRABOX pour un design de côté personnalisé – voir page 64

Informations utiles à la commande

3	Adaptateurs dos bois gauche/droite						
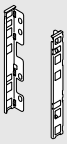	**Matériau**	**Hauteur**		SW-M	OG-M	CS-M	NI
	Acier	C	2 x	ZB7C000S			

4	Attache-façade		
	Mode de fixation		
	EXPANDO	4 x	ZF7C70E2
	EXPANDO T	4 x	ZF7C70T2
	À visser	4 x	ZF7C7002
EXPANDO T adapté pour les faces minces - voir page 74			

Alternative au 4

4a	Attache-façade		
	Mode de fixation		
	EXPANDO	8 x	ZF7M70E2
	EXPANDO T	8 x	ZF7M70T2
	À visser	8 x	ZF7M7002
EXPANDO T adapté pour les faces minces - voir page 74			

Accessoires

-	Vis agglo			
	Ø (mm)	**Longueur (mm)**		
	3.5	15	Pour attache-façade	609.1500
	3.5	17	Pour attache-façade	609.1700
Pour la liaison entre la coulisse corps de meuble et le corps de meuble, nous recommandons la vis agglo Ø 4 x 15 mm				

-	Vis de fixation (vis à tête plate)			
	Ø (mm)	**Longueur (mm)**		
	4	15	Pour la liaison entre l'adaptateur dos bois et le dos bois, et entre le côté et le fond du tiroir	61D.1500
Pour un résultat de montage optimal, nous recommandons l'utilisation de vis à tête plate pour le dos bois et le côté				

-	Eurovis			
	Ø (mm)	**Longueur (mm)**		
	6	14.5	Pour la liaison entre la coulisse corps de meuble et le corps de meuble	661.1450.HG

Planification

Encombrement dans le corps de meuble

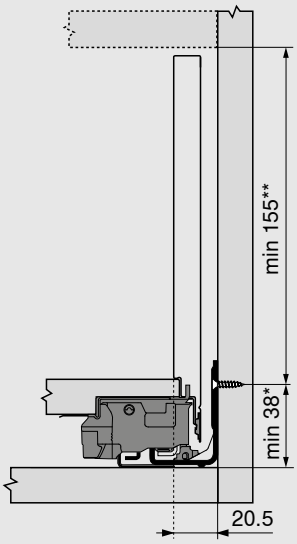

*	+ 1 mm en cas de montage de la coulisse corps de meuble avant l'assemblage du corps de meuble
**	Réglage de l'inclinaison 2 mm inclus

Cotes de montage de la face pour montage à visser

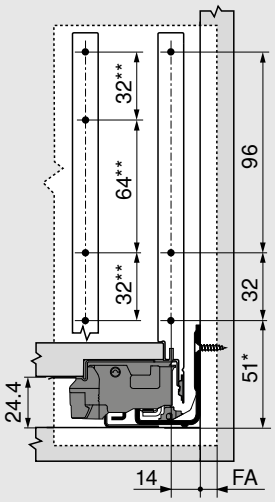

FA	Recouvrement
*	+ 1 mm en cas de montage de la coulisse corps de meuble avant l'assemblage du corps de meuble
**	Alternative au 4a

Cotes de perçage de la face pour EXPANDO/EXPANDO T

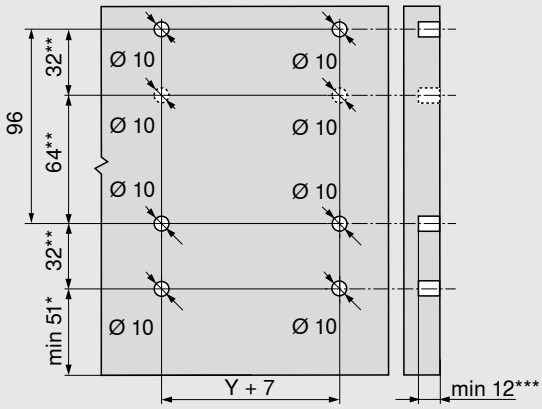

*	+ 1 mm en cas de montage de la coulisse corps de meuble avant l'assemblage du corps de meuble
**	Alternative au 4a
***	min. 6 mm pour EXPANDO T

Cotes de montage - dos

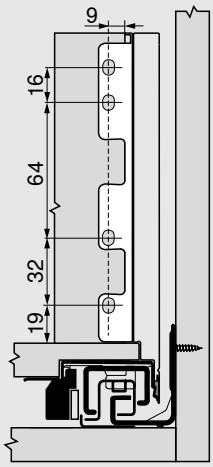

Planification

Débits pour panneaux agglo de 16 mm

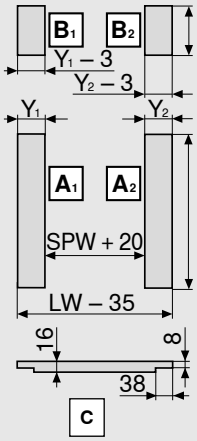

Dos bois	B (mm)
Hauteur	148
Fond de tiroir	**A (mm)**
Dos bois	NL - 10
Dimensions de la feuillure	**C**

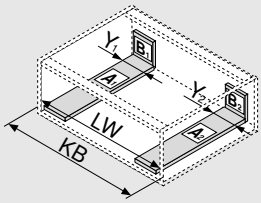

Y min. (mm)	115
Y max. (mm)	155

KB	Largeur du corps de meuble
LW	Largeur intérieure du corps de meuble
NL	Longueur nominale
SPW	Largeur intérieure entre les côtés sous-évier

Cotes de perçage

Fond de tiroir

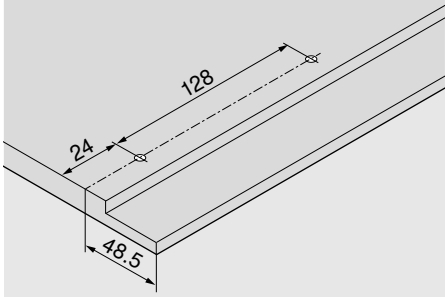

Distance entre les trous - coulisses corps de meubles

Coulisse corps de meuble 750 – 40 kg

Longueur nominale NL (mm)

350

400 | 450 | 500

550 | 600

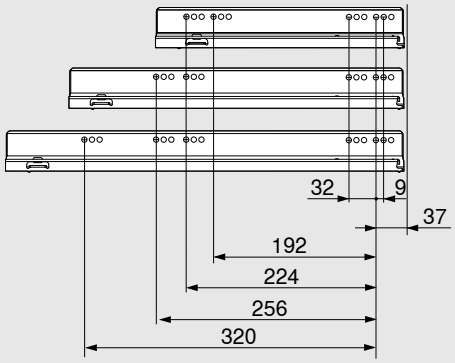

Prof. intérieure mini du meuble LT = longueur nominale NL + 3 mm

Tiroir sous-évier – Hauteur C

- Avec pièce intermédiaire pour une utilisation optimale de l'espace de rangement
- Réalisable avec composants standards
- Avec amortissement BLUMOTION S intégré et commutable, pour une fermeture douce et silencieuse, combinable avec SERVO-DRIVE ou TIP-ON BLUMOTION
- Ou avec fonction TIP-ON intégrée
- Réglage de la face en 3 dimensions dans le côté

Encombrement

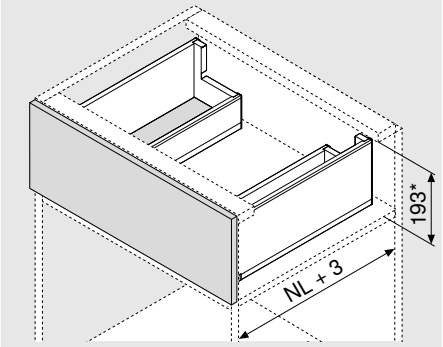

NL	Longueur nominale

* Réglage de l'inclinaison 2 mm inclus

Informations utiles à la commande

1	Coulisses corps de meubles gauche/droite				
	Longueur nominale NL (mm)	BLUMOTION S		TIP-ON	
		40 kg	70 kg	40 kg	70 kg
	450	750.4501S	753.4501S	750.4501T	753.4501T
	500	750.5001S	753.5001S	750.5001T	753.5001T
	550	750.5501S	753.5501S	750.5501T	753.5501T
	600	750.6001S	753.6001S	750.6001T	753.6001T
	650		753.6501S		753.6501T

Information utile à la commande du tiroir sous-évier TIP-ON BLUMOTION, voir page 115

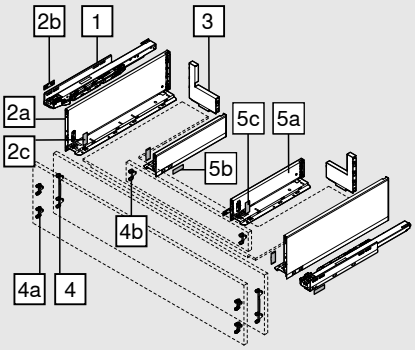

2	Set de côtés extérieurs				
	Hauteur de côté (en mm)	177			
	Longueur nominale NL (mm)	SW-M	OG-M	CS-M	INGL
	450	770C4502S			770C4502I
	500	770C5002S			770C5002I
	550	770C5502S			770C5502I
	600	770C6002S			770C6002I
	650	770C6502S			770C6502I

Composé de :		
2a	1 x	Côtés gauche/droite
2b	2 x	Élément de marquage, estampé avec logo Blum, impression personnalisée à partir de 1000 pces
2c	2 x	Caches

Variantes de conception de LÉGRABOX pour un design de côté personnalisé – voir page 64

3	Dos acier forme L gauche/droite			
	Matériau	SW-M	OG-M	CS-M
	Acier	ZB7C129S.6S		

Informations utiles à la commande

4	Attache-façade		
	Mode de fixation		
	EXPANDO	2 x	ZF7C70E2
	EXPANDO T	2 x	ZF7C70T2
	À visser	2 x	ZF7C7002
EXPANDO T adapté pour les faces minces - voir page 74			

Alternative au 4

4a	Attache-façade		
	Mode de fixation		
	EXPANDO	4 x	ZF7M70E2
	EXPANDO T	4 x	ZF7M70T2
	À visser	4 x	ZF7M7002
EXPANDO T adapté pour les faces minces - voir page 74			

4b	Attache-façade		
	Mode de fixation		
	EXPANDO	2 x	ZF7M70E2
	À visser	2 x	ZF7M7002

5	Set de côtés intérieurs					
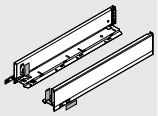	**Hauteur de côté (en mm)**	90.5				
	Longueur nominale NL (mm)		SW-M	OG-M	CS-M	INGL
	300		770M3002S			770M3002I
	350		770M3502S			770M3502I
	400		770M4002S			770M4002I
	450		770M4502S			770M4502I
	500		770M5002S			770M5002I
Composé de :						
5a	1 x	Côtés gauche/droite				
5b	2 x	Élément de marquage, estampé avec logo Blum, impression personnalisée à partir de 1000 pces				
5c	2 x	Caches				
Variantes de conception de LÉGRABOX pour un design de côté personnalisé – voir page 64						
Nous recommandons pour une utilisation judicieuse de l'espace de rangement :						
Longueur nominale NL côtés extérieurs - longueur nominale NL côtés intérieurs = min. 150 mm						

Tiroir sous-évier – Hauteur C

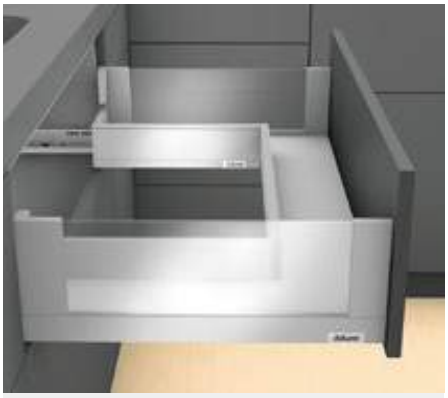

- Avec pièce intermédiaire pour une utilisation optimale de l'espace de rangement
- Réalisable avec composants standards
- Avec amortissement BLUMOTION S intégré et commutable, pour une fermeture douce et silencieuse, combinable avec SERVO-DRIVE ou TIP-ON BLUMOTION
- Ou avec fonction TIP-ON intégrée
- Réglage de la face en 3 dimensions dans le côté

Encombrement

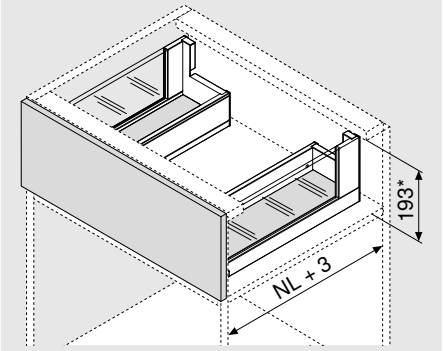

NL	Longueur nominale

* Réglage de l'inclinaison 2 mm inclus

Informations utiles à la commande

1	Coulisses corps de meubles gauche/droite				
	Longueur nominale NL (mm)	BLUMOTION S		TIP-ON	
		40 kg	70 kg	40 kg	70 kg
	450	750.4501S	753.4501S	750.4501T	753.4501T
	500	750.5001S	753.5001S	750.5001T	753.5001T
	550	750.5501S	753.5501S	750.5501T	753.5501T
	600	750.6001S	753.6001S	750.6001T	753.6001T
	650		753.6501S		753.6501T

Information utile à la commande du tiroir sous-évier TIP-ON BLUMOTION, voir page 115

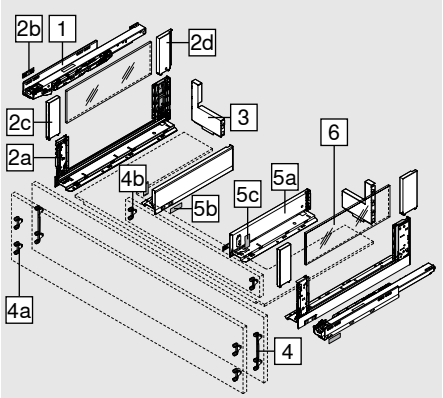

2	Set de côtés extérieurs				
	Hauteur de côté (en mm)	177			
	Longueur nominale NL (mm)	SW-M	OG-M	CS-M	INGL
	450	780C4502S			780C4502I
	500	780C5002S			780C5002I
	550	780C5502S			780C5502I
	600	780C6002S			780C6002I
	650	780C6502S			780C6502I

Composé de :		
2a	1 x	Côtés gauche/droite
2b	2 x	Élément de marquage, estampé avec logo Blum, impression personnalisée à partir de 1000 pces
2c	2 x	BOXCOVER avant
2d	1 x	BOXCOVER arrière gauche/droite

Variantes de conception de LÉGRABOX pour un design de côté personnalisé – voir page 64

3	Dos acier forme L gauche/droite			
	Matériau	SW-M	OG-M	CS-M
	Acier	ZB7C129S.6S		

Informations utiles à la commande

4	Attache-façade		
	Mode de fixation		
	EXPANDO	2 x	ZF7C70E2
	EXPANDO T	2 x	ZF7C70T2
	À visser	2 x	ZF7C7002
EXPANDO T adapté pour les faces minces - voir page 74			

Alternative au 4

4a	Attache-façade		
	Mode de fixation		
	EXPANDO	4 x	ZF7M70E2
	EXPANDO T	4 x	ZF7M70T2
	À visser	4 x	ZF7M7002
EXPANDO T adapté pour les faces minces - voir page 74			

4b	Attache-façade		
	Mode de fixation		
	EXPANDO	2 x	ZF7M70E2
	À visser	2 x	ZF7M7002

5	Set de côtés intérieurs					
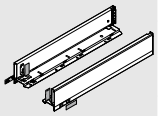	**Hauteur de côté (en mm)**	90.5				
	Longueur nominale NL (mm)		SW-M	OG-M	CS-M	INGL
	300		770M3002S			770M3002I
	350		770M3502S			770M3502I
	400		770M4002S			770M4002I
	450		770M4502S			770M4502I
	500		770M5002S			770M5002I
Composé de :						
5a	1 x	Côtés gauche/droite				
5b	2 x	Élément de marquage, estampé avec logo Blum, impression personnalisée à partir de 1000 pces				
5c	2 x	Caches				
Variantes de conception de LÉGRABOX pour un design de côté personnalisé – voir page 64						
Nous recommandons pour une utilisation judicieuse de l'espace de rangement :						
Longueur nominale NL côtés extérieurs - longueur nominale NL côtés intérieurs = min. 150 mm						

6	Inserts en verre (latéral)			
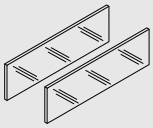	**Longueur nominale NL (mm)**	**Matériau**	**Couleur**	
		Verre	Transparent	
	450			ZE7S338G
	500			ZE7S388G
	550			ZE7S438G
	600			ZE7S488G
	650			ZE7S538G
Composé de :				
6	2 x	Insert en verre		
Pour les autres longueurs nominales NL, recouper l'insert en conséquence				
Longueur de coupe, voir page 59				

Informations utiles à la commande

Accessoires

-	Sécurité de transport - insert (des deux côtés)		
	Matériau	**Couleur**	
	Matière synthétique	Jaune	780C0009
Pour le transport avec insert prémonté (sur les deux côtés)			

-	Vis agglo			
	Ø (mm)	**Longueur (mm)**		
	3.5	15	Pour attache-façade	609.1500
	3.5	17	Pour attache-façade	609.1700
Pour la liaison entre la coulisse corps de meuble et le corps de meuble, nous recommandons la vis agglo Ø 4 x 15 mm				

-	Vis de fixation (vis à tête plate)			
	Ø (mm)	**Longueur (mm)**		
	4	15	Pour la liaison entre l'adaptateur dos bois et le dos bois, et entre le côté et le fond du tiroir	61D.1500
Pour un résultat de montage optimal, nous recommandons l'utilisation de vis à tête plate pour le dos bois et le côté				

-	Eurovis			
	Ø (mm)	**Longueur (mm)**		
	6	14.5	Pour la liaison entre la coulisse corps de meuble et le corps de meuble	661.1450.HG

Planification

Encombrement dans le corps de meuble

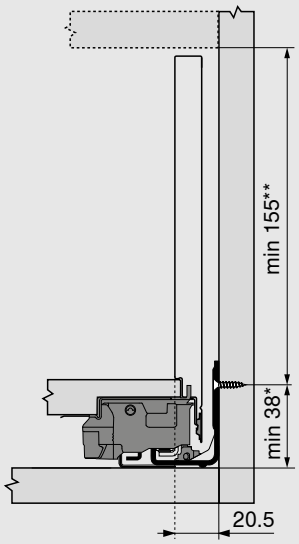

*	+ 1 mm en cas de montage de la coulisse corps de meuble avant l'assemblage du corps de meuble
**	Réglage de l'inclinaison 2 mm inclus

Cotes de montage de la face pour montage à visser

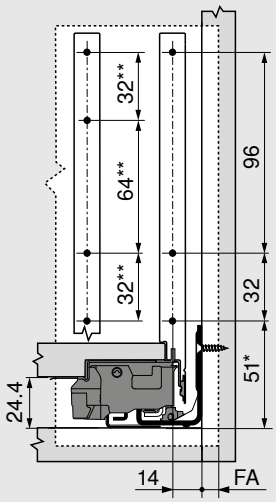

FA	Recouvrement
*	+ 1 mm en cas de montage de la coulisse corps de meuble avant l'assemblage du corps de meuble
**	Alternative au 4a

Cotes de perçage de la face pour EXPANDO/EXPANDO T

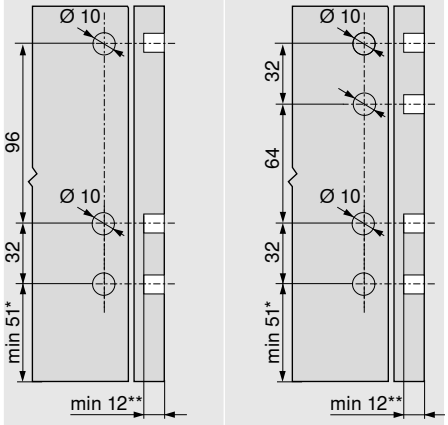

4	4a

*	+ 1 mm en cas de montage de la coulisse corps de meuble avant l'assemblage du corps de meuble
**	min. 6 mm pour EXPANDO T

Planification

Débits pour panneaux agglo de 16 mm

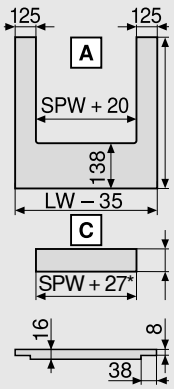

Fond de tiroir	A (mm)
Dos acier	NL - 21
Pièce intermédiaire	**C (mm)**
	62.5

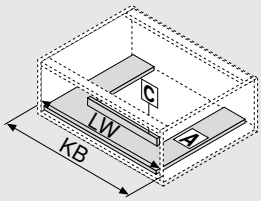

KB	Largeur du corps de meuble
LW	Largeur intérieure du corps de meuble
NL	Longueur nominale
SPW	Largeur intérieure entre les côtés sous-évier
*	+3 mm avec ZF7M70E2

Cotes de montage pièce intermédiaire

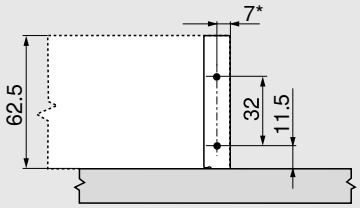

*	+1.5 mm avec ZF7M70E2

Cotes de perçage

Fond de tiroir

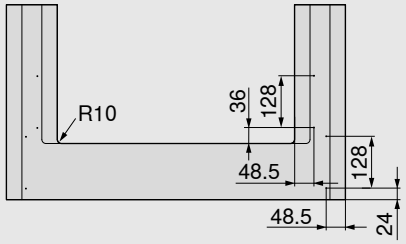

Distance entre les trous - coulisses corps de meubles

Coulisse corps de meuble 750 – 40 kg

Longueur nominale NL (mm)

450 | 500

550 | 600

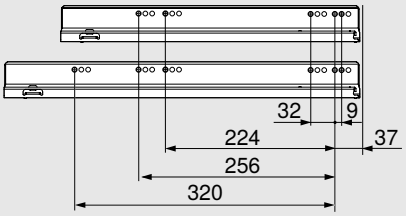

Distance entre les trous - coulisses corps de meubles

Coulisse corps de meuble 753 – 70 kg

Longueur nominale NL (mm)

450

500 | 550 | 600

650

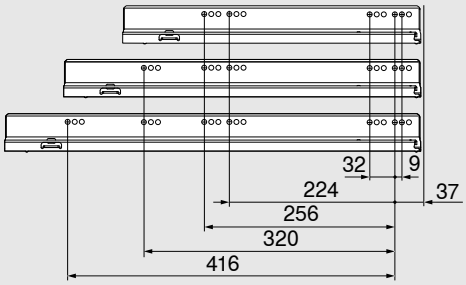

Prof. intérieure mini du meuble LT = longueur nominale NL + 3 mm

Débit – Insert

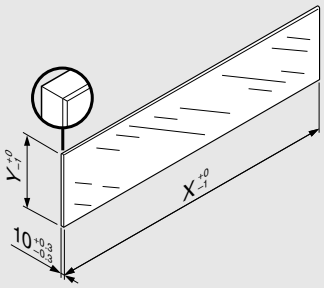

Insert	X (mm)	Y (mm)
Sur les 2 côtés	NL - 112	138
NL	Longueur nominale	

Selon la norme DIN EN 14749 (édition juin 2016), un "Essai d'impact sur surfaces verticales en verre" n'est pas nécessaire suite aux dimensions requises en combinaison avec LÉGRABOX. Ainsi, l'utilisation du verre sécurit n'est pas nécessaire pour satisfaire la norme. L'usinage du chant est un chant plat poli avec chanfrein1 mm ±0.5 mm.

Bloc-tiroir – hauteur F

- Avec amortissement BLUMOTION S intégré et commutable, pour une fermeture douce et silencieuse, combinable avec SERVO-DRIVE ou TIP-ON BLUMOTION
- Ou avec fonction TIP-ON intégrée
- Réglage de la face en 3 dimensions dans le côté

Encombrement

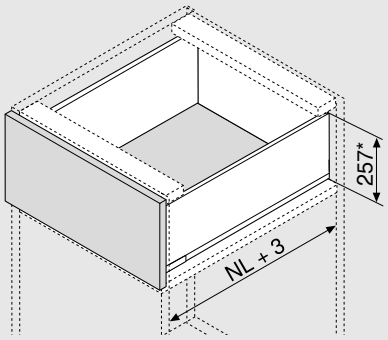

NL	Longueur nominale

* Réglage de l'inclinaison 2 mm inclus

Informations utiles à la commande

1	Coulisses corps de meubles gauche/droite				
	Longueur nominale NL (mm)	BLUMOTION S		TIP-ON	
		40 kg	70 kg	40 kg	70 kg
	400	750.4001S		750.4001T	
	450	750.4501S	753.4501S	750.4501T	753.4501T
	500	750.5001S	753.5001S	750.5001T	753.5001T
	550	750.5501S	753.5501S	750.5501T	753.5501T
	600	750.6001S	753.6001S	750.6001T	753.6001T
	650		753.6501S		753.6501T

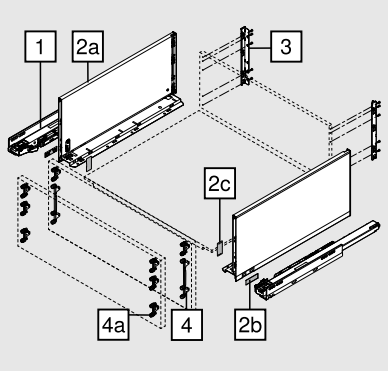

2	Set de côtés				
	Hauteur de côté (en mm)	241			
	Longueur nominale NL (mm)	SW-M	OG-M	CS-M	INGL
	400	770F4002S			770F4002I
	450	770F4502S			770F4502I
	500	770F5002S			770F5002I
	550	770F5502S			770F5502I
	600	770F6002S			770F6002I
	650	770F6502S			770F6502I

Composé de :		
2a	1 x	Côtés gauche/droite
2b	2 x	Élément de marquage, estampé avec logo Blum, impression personnalisée à partir de 1000 pces
2c	2 x	Caches

Variantes de conception de LÉGRABOX pour un design de côté personnalisé – voir page 64

Informations utiles à la commande

3	Adaptateurs dos bois gauche/droite					
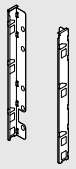	**Matériau**	**Hauteur**	SW-M	OG-M	CS-M	NI
	Acier	F	ZB7F000S			

4	Attache-façade		
	Mode de fixation		
	EXPANDO	2 x	ZF7C70E2
	EXPANDO T	2 x	ZF7C70T2
	À visser	2 x	ZF7C7002
EXPANDO T adapté pour les faces minces - voir page 74			

4	Attache-façade		
	Mode de fixation		
	EXPANDO	2 x	ZF7M70E2
	EXPANDO T	2 x	ZF7M70T2
	À visser	2 x	ZF7M7002
EXPANDO T adapté pour les faces minces - voir page 74			

Alternative au 4

4a	Attache-façade		
	Mode de fixation		
	EXPANDO	6 x	ZF7M70E2
	EXPANDO T	6 x	ZF7M70T2
	À visser	6 x	ZF7M7002
EXPANDO T adapté pour les faces minces - voir page 74			

Accessoires

-	Vis agglo			
	Ø (mm)	**Longueur (mm)**		
	3.5	15	Pour attache-façade	609.1500
	3.5	17	Pour attache-façade	609.1700
Pour la liaison entre la coulisse corps de meuble et le corps de meuble, nous recommandons la vis agglo Ø 4 x 15 mm				

-	Vis de fixation (vis à tête plate)			
	Ø (mm)	**Longueur (mm)**		
	4	15	Pour la liaison entre l'adaptateur dos bois et le dos bois, et entre le côté et le fond du tiroir	61D.1500
Pour un résultat de montage optimal, nous recommandons l'utilisation de vis à tête plate pour le dos bois et le côté				

-	Eurovis			
	Ø (mm)	**Longueur (mm)**		
	6	14.5	Pour la liaison entre la coulisse corps de meuble et le corps de meuble	661.1450.HG

Planification

Encombrement dans le corps de meuble

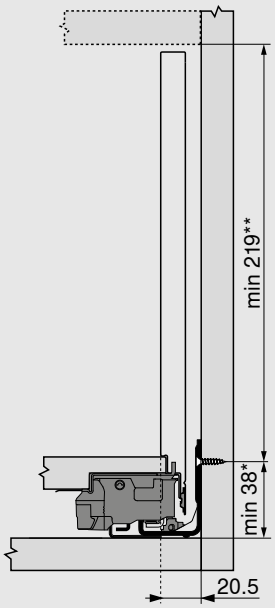

*	+ 1 mm en cas de montage de la coulisse corps de meuble avant l'assemblage du corps de meuble
**	Réglage de l'inclinaison 2 mm inclus

Cotes de montage de la face pour montage à visser

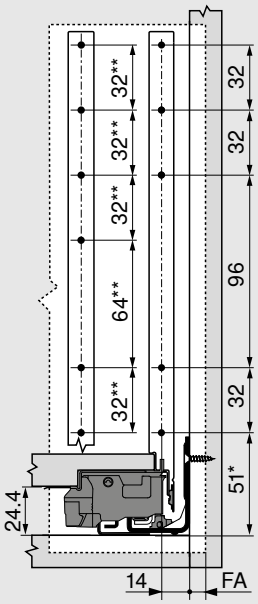

FA	Recouvrement
*	+ 1 mm en cas de montage de la coulisse corps de meuble avant l'assemblage du corps de meuble
**	Alternative au 4a

Cotes de perçage de la face pour EXPANDO/EXPANDO T

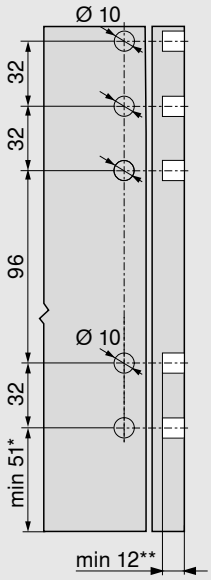

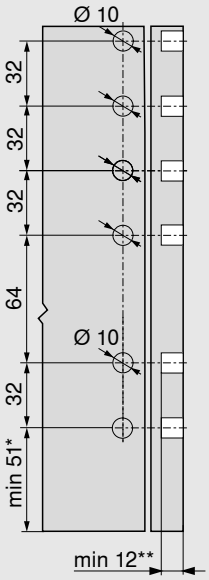

4	4a

*	+ 1 mm en cas de montage de la coulisse corps de meuble avant l'assemblage du corps de meuble
**	min. 6 mm pour EXPANDO T

Cotes de montage - dos

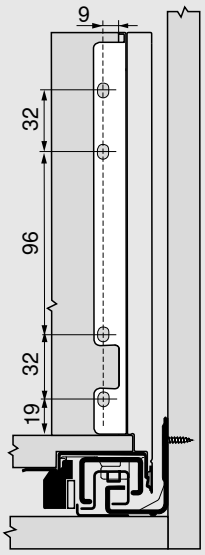

Planification

Débits pour panneaux agglo de 16 mm

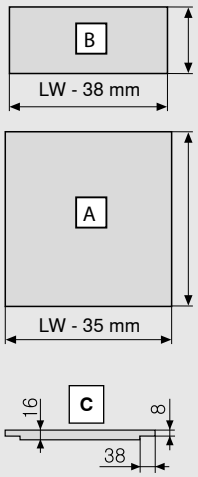

Dos bois	B (mm)
Hauteur	212
Fond de tiroir	**A (mm)**
Dos bois	NL - 10
Dimensions de la feuillure	**C**

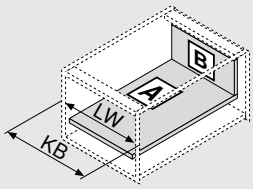

KB	Largeur du corps de meuble
LW	Largeur intérieure du corps de meuble
NL	Longueur nominale

Cotes de perçage

Fond de tiroir

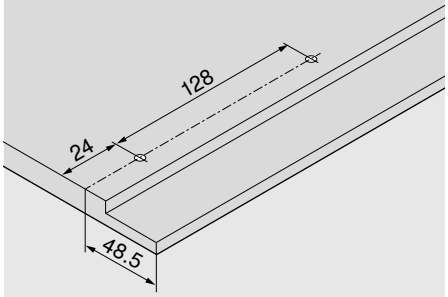

Distance entre les trous - coulisses corps de meubles

Coulisse corps de meuble 750 – 40 kg

Longueur nominale NL (mm)

400 | 450 | 500

550 | 600

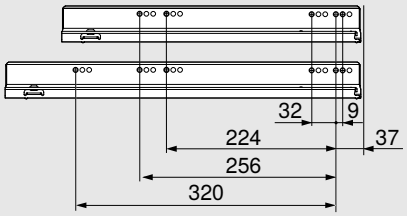

Distance entre les trous - coulisses corps de meubles

Coulisse corps de meuble 753 – 70 kg

Longueur nominale NL (mm)

450

500 | 550 | 600

650

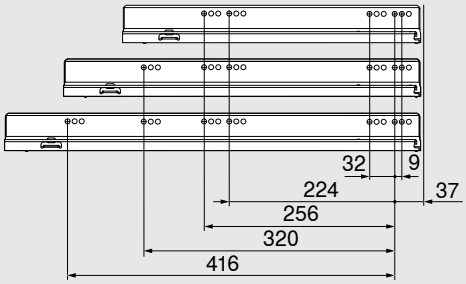

Prof. intérieure mini du meuble LT = longueur nominale NL + 3 mm

myLEGRABOX

Pour une quantité minimum de commande, vous avez la possibilité d'acquérir la collection LÉGRABOX special edition sélectionnée. Ou créez dès maintenant des designs personnalisés avec LÉGRABOX individual. Commandez séparément les éléments de décor (extérieur) et les côtés (intérieur), et assemblez-les vous-même dans votre atelier en seulement quelques gestes. Il est ainsi possible de fabriquer en toute flexibilité des designs de tiroirs sophistiqués.

LÉGRABOX pure et LÉGRABOX free

LÉGRABOX pure avec côtés métalliques fermés et LÉGRABOX free avec insert. Personnalisez votre tiroir avec votre propre logo en tant qu'élément de marquage avec impression ou estampage. Apportez une touche particulière à LÉGRABOX free avec des inserts personnalisés en bois ou tout autre matériau de votre choix.

LÉGRABOX special edition

Avec LÉGRABOX special edition, Blum propose une collection de looks exceptionnels pour les côtés, en harmonie de couleurs, sur la base de la nouvelle couleur Noir carbone mat. Utilisez un mélange de matériaux avec l'inox anti-traces de doigts, le look carbone avec impression 3D (complète), ou le revêtement Rouille noble. Grâce à ces multiples possibilités, créez votre design particulier et apportez-lui votre touche personnelle avec les éléments de marquage personnalisés.

LÉGRABOX individual

LÉGRABOX individual permet aux transformateurs d'exprimer leur créativité. LÉGRABOX individual offre une grande liberté de création pour des designs uniques, qu'ils soient classiques avec d'élégants contrastes, ou totalement extravagants : grâce au mélange de couleurs et de matériaux, ou à l'impression, au marquage au laser ou encore à l'estampage de l'élément de décor avec logos et motifs personnalisés.

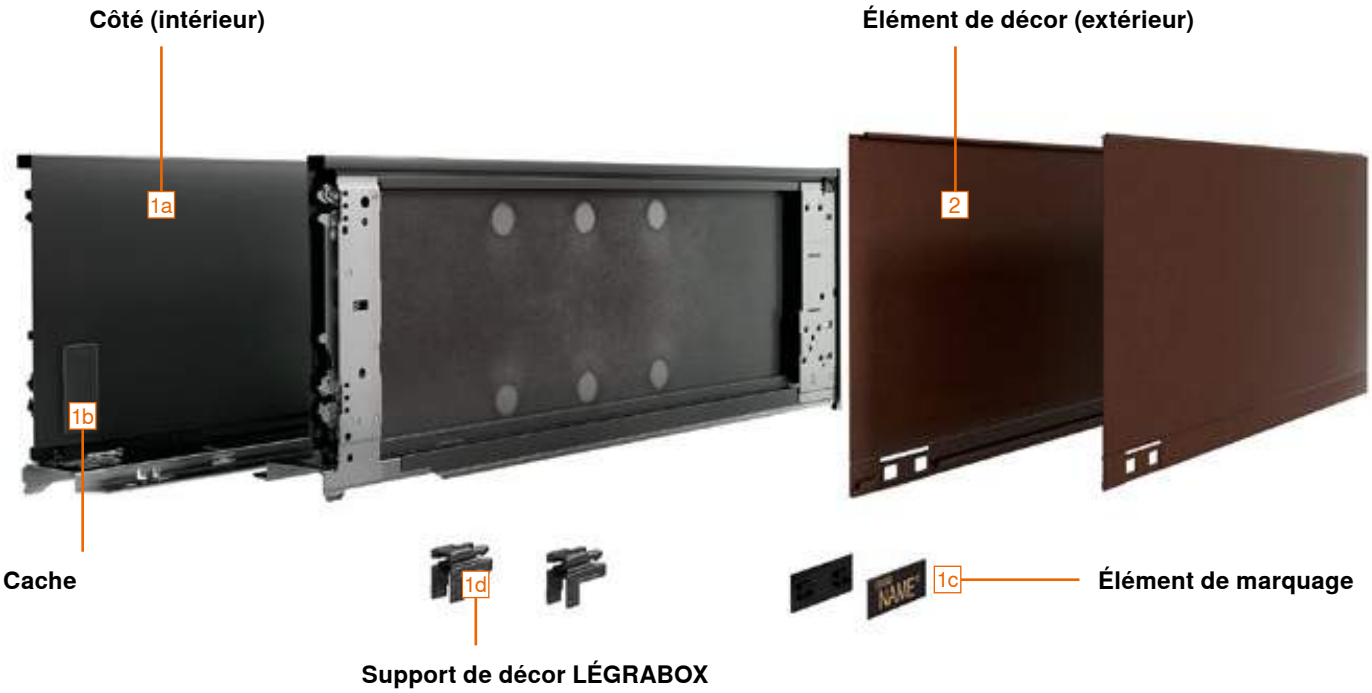

Indications : les variantes se distinguent par leurs Conditions Générales. Blum vérifie au préalable la faisabilité des designs personnalisés.

LÉGRABOX special edition – Assemblage chez le client

- Pour une quantité minimum de commande, vous pouvez choisir l'élément de décor (extérieur) dans différents designs
- Le côté (intérieur) et l'élément de décor (extérieur) sont livrés séparément et peuvent être facilement et rapidement finalisés dans la combinaison souhaitée
- Une collection particulière avec des looks de côté extraordinaires

Informations utiles à la commande

- Côté (intérieur) : Noir carbone mat (CS-M)
- Élément de décor (extérieur) : Noir carbone mat (CS-M)
  Avec ligne de contraste et élément de marquage, avec votre logo en option

- Côté (intérieur) : Noir carbone mat (CS-M)
- Élément de décor (extérieur) : Inox anti-traces de doigts (INGL)
  Avec ligne de contraste et élément de marquage, avec votre logo en option

- Côté (intérieur) : Noir carbone mat (CS-M)
- Élément de décor (extérieur) : Rouille noble (NR) Avec ligne de contraste et élément de marquage, avec votre logo en option

- Côté (intérieur) : Noir carbone mat (CS-M)
- Élément de décor (extérieur) : Noir carbone mat/look carbone(CSCL)
  Sans ligne de contraste, avec élément de marquage, avec votre logo en option

1	Set de côtés (intérieur)					
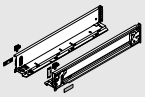	Couleur	CS-M				
	Longueur nominale NL (mm)		Hauteur de côté			
			M	K	C	F
	270		770M2701S		770C2701S	
	300		770M3001S	770K3001S	770C3001S	
	350		770M3501S	770K3501S	770C3501S	
	400		770M4001S	770K4001S	770C4001S	770F4001S
	450		770M4501S	770K4501S	770C4501S	770F4501S
	500		770M5001S	770K5001S	770C5001S	770F5001S
	550		770M5501S	770K5501S	770C5501S	770F5501S
	600		770M6001S	770K6001S	770C6001S	770F6001S
	650		770M6501S		770C6501S	770F6501S
Composé de :						
1a	1 x	Côtés (intérieur) gauche/droite				
1b	2 x	Caches				
1c	2 x	Élément de marquage, estampé avec logo Blum				
1d	2 x	Support de décor LÉGRABOX				
Remarque						
Le côté en hauteur N n'est pas inclus dans le programme des variantes de conception. Nous recommandons un côté de hauteur N assorti au côté (intérieur) personnalisé.						

Informations utiles à la commande

2	Élément de décor (extérieur)					
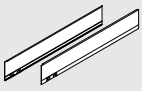	**Ligne de contraste**	Avec ligne de contraste pour élément de marquage				
	Hauteur de côté	**Longueur nominale NL (mm)**	**Couleur**			
			CS-M	**INGL**	**CSCL**[1]	**NR**
	M	270–650	770MxxxAS	770MxxxAI	770MxxxASGC	770MxxxAS
	K	300–600	770KxxxAS	770KxxxAI	770KxxxASGC	770KxxxAS
	C	270–650	770CxxxAS	770CxxxAI	770CxxxASGC	770CxxxAS
	F	400–650	770FxxxAS	770FxxxAI	770FxxxASGC	770FxxxAS
	xxx	Longueur nominale NL (mm)				
	[1]	Sans ligne de contraste avec marquage intégré				
Composé de :						
2	1 x	Élément de décor (extérieur) gauche/droite				

1c	Élément de marquage personnalisé							
	Version	Symétrique						
	Matériau	Matière synthétique						
	Impression | Emboutissage	**Quantité minimum de commande (pièces)**		**Couleur**				
				SW-M	**OG-M**	**CS-M**	**IN-G**	**KU-G**	**GO-G**
	Impression personnalisée	1000	2x	ZA7.0700xxxABD			ZA7.0709xxxAB	
	Estampage en profondeur, personnalisé	5000	2x	ZA7.0700xxxABD			ZA7.0709xxxAB	

Accessoires

-	Pièce isolante		
	Couleur	Noir	
	Matériau	Produit alvéolaire	
	Hauteur de côté	**Longueur nominale NL (mm)**	
	M	270–650 [1]	☎ 770M0009
	K	300–600 [1]	☎ 770K0009
	C	270–650	☎ 770C0009
	F	400–650	☎ 770F0009
Remarque			
Il est possible d'obtenir une insonorisation accrue en utilisant en option une pièce isolante entre le côté (intérieur) et l'élément de décor (extérieur)			
[1]	Pour les longueurs nominales NL 270–300 mm, la pièce isolante doit être coupée en deux au niveau de la perforation		

Info

Les variantes se distinguent par leurs Conditions Générales. Blum vérifie au préalable la faisabilité des designs personnalisés.

SW-M	Blanc soie mat	CSCL	Noir carbone/Look carbone
OG-M	Gris orion mat	NR	Rouille noble
CS-M	Noir carbone mat	IN-G	Inox inmold brossé
INGL	Inox anti-traces de doigts	KU-G	Cuivre inmold brossé
		GO-G	Gold inmold brossé

LÉGRABOX individual – Assemblage chez le client

- Pour une quantité minimum de commande plus élevée, vous pouvez réaliser **LÉGRABOX individual** avec votre propre design ou logo
- Nous vous conseillerons avec plaisir et vérifierons la faisabilité de vos designs personnalisés – contactez votre interlocuteur personnel Blum : blum.com/contacts
- Le côté (intérieur) et l'élément de décor (extérieur) sont livrés séparément et peuvent être facilement et rapidement finalisés dans la combinaison souhaitée
- Possibilités de conception Mélange de couleurs | Mélange de matériaux | Impression | Laser | Estampage

Informations utiles à la commande

LÉGRABOX individual – Mélange de couleurs

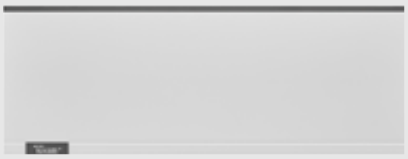

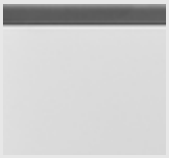

- Côté (intérieur) : dans différentes couleurs
- Élément de décor (extérieur) : dans différentes couleurs
  Avec ligne de contraste et élément de marquage, avec votre logo en option
  Sans ligne de contraste avec marquage intégré, avec votre logo en option

Image symbolique

1a Côté (intérieur)

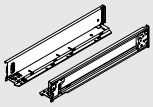

Hauteur de côté	Longueur nominale NL (mm)	Couleur		
		SW-M	OG-M	CS-M
M | K | C | F	270 | 300 | 350 | 400 | 450 | 500 | 550 | 600 | 650	☎ 770Xxxx1S		
X	Hauteur de côté			
xxx	Longueur nominale NL (mm)			

Composé de :

1a	-	Côté (intérieur)

Commander séparément gauche et droite

2 Élément de décor (extérieur)

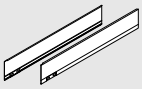

Hauteur de côté	Longueur nominale NL (mm)	Ligne de contraste	Couleur		
			SW-M	OG-M	CS-M
M | K | C | F	270 | 300 | 350 | 400 | 450 | 500 | 550 | 600 | 650	Avec ligne de contraste pour élément de marquage	☎ 770XxxxAS		
M | K | C | F	270 | 300 | 350 | 400 | 450 | 500 | 550 | 600 | 650	Sans ligne de contraste avec marquage intégré	☎ 770XxxxASR		
X	Hauteur de côté				
xxx	Longueur nominale NL (mm)				

Composé de :

2	-	Élément de décor (extérieur) gauche/droite

1b Cache intérieur

Version	Symétrique			
Matériau	Matière synthétique			
Marque	**Quantité minimum de commande (pièces)**	**Couleur**		
		SW-M	**OG-M**	**CS-M**
Blum	1000	ZA7.5700.BT		

Composé de :

1b	-	Cache intérieur

1d Support de décor LÉGRABOX

Couleur	Gris profond	
Matériau	Matière synthétique	770.0008

Informations utiles à la commande

	LÉGRABOX individual – Mélange de matériaux

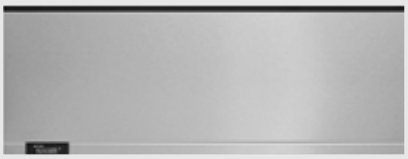
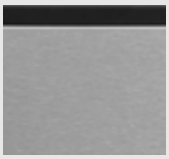

- Côté (intérieur) : dans différentes couleurs
- Élément de décor (extérieur) : en Inox anti-traces de doigts (INGL)
  Avec ligne de contraste et élément de marquage, avec votre logo en option
  Sans ligne de contraste avec marquage intégré, avec votre logo en option

Image symbolique

	1a	Côté (intérieur)				
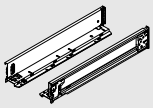		**Hauteur de côté**	**Longueur nominale NL (mm)**	**Couleur**		
				SW-M	**OG-M**	**CS-M**
		M | K | C | F	270 | 300 | 350 | 400 | 450 | 500 | 550 | 600 | 650	☎ 770Xxxx1S		
		X	Hauteur de côté			
		xxx	Longueur nominale NL (mm)			
Composé de :						
1a	-	Côté (intérieur)				
Commander séparément gauche et droite						

	2	Élément de décor (extérieur)			
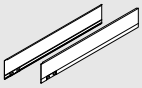		**Hauteur de côté**	**Longueur nominale NL (mm)**	**Ligne de contraste**	**Couleur**
					INGL
		M | K | C | F	270 | 300 | 350 | 400 | 450 | 500 | 550 | 600 | 650	Avec ligne de contraste pour élément de marquage	☎ 770XxxxAI
		M | K | C | F	270 | 300 | 350 | 400 | 450 | 500 | 550 | 600 | 650	Sans ligne de contraste avec marquage intégré	☎ 770XxxxAIR
		X	Hauteur de côté		
		xxx	Longueur nominale NL (mm)		
Composé de :					
2	-	Élément de décor (extérieur) gauche/droite			

	1b	Cache intérieur				
		Version	Symétrique			
		Matériau	Matière synthétique			
		Marque	**Quantité minimum de commande (pièces)**	**Couleur**		
				SW-M	**OG-M**	**CS-M**
		Blum	1000	ZA7.5700.BT		
Composé de :						
1b	-	Cache intérieur				

	1d	Support de décor LÉGRABOX		
		Couleur	Gris profond	
		Matériau	Matière synthétique	770.0008

Info

Les variantes se distinguent par leurs Conditions Générales. Blum vérifie au préalable la faisabilité des designs personnalisés.

SW-M	Blanc soie mat	CS-M	Noir carbone mat
OG-M	Gris orion mat	INGL	Inox anti-traces de doigts

Informations utiles à la commande

	LÉGRABOX individual – Impression

- Mélange possible de couleurs et de matériaux
- Côté (intérieur) : dans différentes couleurs
- Élément de décor (extérieur) dans différentes couleurs
  Sans ligne de contraste, avec impression partielle ou complète dans différentes couleurs, avec logo Blum, logo client ou motifs personnalisés

Image symbolique

	1a	Côté (intérieur)					
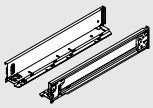		Hauteur de côté	Longueur nominale NL (mm)	Couleur			
				SW-M	OG-M	CS-M	INGL
		M | K | C | F	270 | 300 | 350 | 400 | 450 | 500 | 550 | 600 | 650	☎ 770Xxxx1S			☎ 770Xxxx1I
		X	Hauteur de côté				
		xxx	Longueur nominale NL (mm)				
Composé de :							
1a	-	Côté (intérieur)					

Commander séparément gauche et droite

	2	Élément de décor (extérieur)						
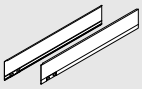		Hauteur de côté	Longueur nominale NL (mm)	Ligne de contraste	Couleur			
					SW-M	OG-M	CS-M	INGL
		M | K | C | F	270 | 300 | 350 | 400 | 450 | 500 | 550 | 600 | 650	Sans ligne de contraste avec marquage intégré	☎ 770XxxxASR			☎ 770XxxxAIR
		X	Hauteur de côté					
		xxx	Longueur nominale NL (mm)					
Composé de :								
2	-	Élément de décor (extérieur) gauche/droite						

	1b	Cache intérieur					
		Version	Symétrique				
		Matériau	Matière synthétique				
		Marque	Quantité minimum de commande (pièces)	Couleur			
				SW-M	OG-M	CS-M	INGL
		Blum	1000	ZA7.5700.BT			ZA7.5709.BT
Composé de :							
1b	-	Cache intérieur					

	1d	Support de décor LÉGRABOX		
		Couleur	Gris profond	
		Matériau	Matière synthétique	770.0008

Informations utiles à la commande

	LÉGRABOX individual – Laser

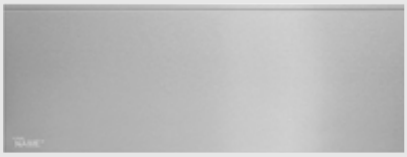

- Côté (intérieur) : dans différentes couleurs
- Élément de décor (extérieur) : en Inox anti-traces de doigts (INGL)
  Sans ligne de contraste, laser partiel, avec logo Blum, logo client ou motifs personnalisés

Image symbolique

	1a	Côté (intérieur)					
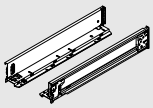		Hauteur de côté	Longueur nominale NL (mm)	Couleur			
				SW-M	OG-M	CS-M	INGL
		M | K | C | F	270 | 300 | 350 | 400 | 450 | 500 | 550 | 600 | 650	☎ 770Xxxx1S			☎ 770Xxxx1I
		X	Hauteur de côté				
		xxx	Longueur nominale NL (mm)				
Composé de :							
1a	-	Côté (intérieur)					

Commander séparément gauche et droite

	2	Élément de décor (extérieur)			
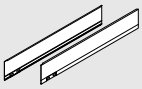		Hauteur de côté	Longueur nominale NL (mm)	Ligne de contraste	Couleur
					INGL
		M | K | C | F	270 | 300 | 350 | 400 | 450 | 500 | 550 | 600 | 650	Sans ligne de contraste avec marquage intégré	☎ 770XxxxAIL
		X	Hauteur de côté		
		xxx	Longueur nominale NL (mm)		
Composé de :					
2	-	Élément de décor (extérieur) gauche/droite			

	1b	Cache intérieur					
		Version	Symétrique				
		Matériau	Matière synthétique				
		Marque	Quantité minimum de commande (pièces)	Couleur			
				SW-M	OG-M	CS-M	INGL
		Blum	1000	ZA7.5700.BT			ZA7.5709.BT
Composé de :							
1b	-	Cache intérieur					

	1d	Support de décor LÉGRABOX		
		Couleur	Gris profond	
		Matériau	Matière synthétique	770.0008

Info			
Les variantes se distinguent par leurs Conditions Générales. Blum vérifie au préalable la faisabilité des designs personnalisés.			
SW-M	Blanc soie mat	CS-M	Noir carbone mat
OG-M	Gris orion mat	INGL	Inox anti-traces de doigts

Informations utiles à la commande

	LÉGRABOX individual – Estampage

- Mélange possible de couleurs et de matériaux
- Côté (intérieur) : dans différentes couleurs
- Élément de décor (extérieur) dans différentes couleurs
  Sans ligne de contraste, estampage partiel, avec logo Blum, logo client ou motifs personnalisés

Image symbolique

	1a	Côté (intérieur)				
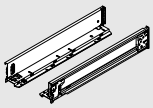		Hauteur de côté	Longueur nominale NL (mm)	Couleur		
				SW-M	OG-M	CS-M
		M | K | C | F	270 | 300 | 350 | 400 | 450 | 500 | 550 | 600 | 650	☎ 770Xxxx1S		
		X	Hauteur de côté			
		xxx	Longueur nominale NL (mm)			
Composé de :						
1a	-	Côté (intérieur)				
Commander séparément gauche et droite						

	2	Élément de décor (extérieur)					
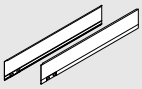		Hauteur de côté	Longueur nominale NL (mm)	Ligne de contraste	Couleur		
					SW-M	OG-M	CS-M
		M | K | C | F	270 | 300 | 350 | 400 | 450 | 500 | 550 | 600 | 650	Sans ligne de contraste avec marquage intégré	☎ 770XxxxASR		
		X	Hauteur de côté				
		xxx	Longueur nominale NL (mm)				
Composé de :							
2	-	Élément de décor (extérieur) gauche/droite					

	1b	Cache intérieur				
		Version	Symétrique			
		Matériau	Matière synthétique			
		Marque	Quantité minimum de commande (pièces)	Couleur		
				SW-M	OG-M	CS-M
		Blum	1000	ZA7.5700.BT		
Composé de :						
1b	-	Cache intérieur				

	1d	Support de décor LÉGRABOX		
		Couleur	Gris profond	
		Matériau	Matière synthétique	770.0008

Info

Les variantes se distinguent par leurs Conditions Générales. Blum vérifie au préalable la faisabilité des designs personnalisés.

SW-M	Blanc soie mat	CSCL	Noir carbone/Look carbone
OG-M	Gris orion mat	NR	Rouille noble
CS-M	Noir carbone mat	IN-G	Inox inmold brossé
INGL	Inox anti-traces de doigts	KU-G	Cuivre inmold brossé
		GO-G	Gold inmold brossé

Informations utiles à la commande

Accessoires

	Pièce isolante		
	Couleur	Noir	
	Matériau	Produit alvéolaire	
	Hauteur de côté	**Longueur nominale NL (mm)**	
	M	270–650 [1]	☎ 770M0009
	K	300–600 [1]	☎ 770K0009
	C	270–650	☎ 770C0009
	F	400–650	☎ 770F0009

Remarque

Il est possible d'obtenir une insonorisation accrue en utilisant en option une pièce isolante entre le côté (intérieur) et l'élément de décor (extérieur)

[1] Pour les longueurs nominales NL 270–300 mm, la pièce isolante doit être coupée en deux au niveau de la perforation

Élément de marquage personnalisé

- L'élément de marquage permet la personnalisation pour toutes les variantes de conception de LÉGRABOX
- Sélectionnez l'élément de marquage le plus adapté à l'idée que vous vous faites de LÉGRABOX
- Nous imprimons ou emboutissons votre logo sur le côté, dans la couleur de votre choix
- Pour une touche encore plus sophistiquée, sélectionnez les nouvelles surfaces métalliques et les couleurs Argent, Gold et Cuivre
- Pour un design unique qui souligne le raffinement de vos meubles

	Élément de marquage personnalisé							
	Version	Symétrique						
	Matériau	Matière synthétique						
	Impression | Emboutissage	**Quantité minimum de commande (pièces)**	**Couleur**					
			SW-M	**OG-M**	**CS-M**	**IN-G**	**KU-G**	**GO-G**
	Impression personnalisée	1000 2x	ZA7.0700xxxABD			ZA7.0709xxxAB		
	Estampage en profondeur, personnalisé	5000 2x	ZA7.0700xxxABD			ZA7.0709xxxAB		

Exemples de conception

Couleur	Gold inmold brossé	Cuivre inmold brossé	Inox inmold brossé	Gris orion mat
Marque	Estampage en profondeur	Estampage en profondeur	Estampage en profondeur	Estampage en profondeur
Couleur	Gold inmold brossé	Inox inmold brossé	Inox inmold brossé	Noir carbone mat
Impression	Gold métallique	Argent métallique	Noir	Gold métallique
Couleur	Noir carbone mat	Gris orion mat	Noir carbone mat	Noir carbone mat
Impression	Cuivre métallique	Cuivre métallique	Argent métallique	Blanc
Couleur	Blanc soie mat	Blanc soie mat	Blanc soie mat	Blanc soie mat
Impression	Gold métallique	Argent métallique	Noir	Gris

Système de fixation pour faces minces – EXPANDO T

- 3 applications différentes – Systèmes de portes relevables | Systèmes de charnières | Systèmes Box
- Faces minces à partir de 8 mm
- EXPANDO T - Système de fixation prémonté
- Différents matériaux de face

Informations utiles à la commande

Attache-façade

Hauteur	
N	ZF7N70T2
M	ZF7M70T2
K	ZF7K70T2
C	ZF7C70T2

Stabilisateur fond/face

Mode de fixation	Couleur	
EXPANDO T	RAL 7037 gris poussière	Z96.00T1

- Pour stabiliser les faces et les fonds de tiroirs larges
- Renforce la liaison entre le fond de tiroir et la façade
- Recommandation :
  Largeur du corps de meuble KB > 600 mm : 1 pce
  Largeur du corps de meuble KB > 900 mm : 2 pces
  Hauteur de la face FH > 380 mm : 1 pce

Planification

Encombrement dans le corps de meuble

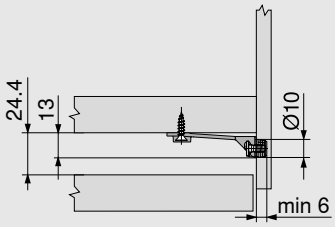

Cotes de perçage – face

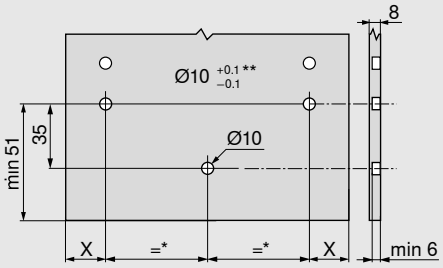

X = 14 mm + recouvrement FA

*	80 mm min.
**	Pour la pierre et la céramique +0.2/-0.1mm

EXPANDO T

Domaine d'utilisation et conseil de mise en œuvre

EXPANDO T est adapté pour la fixation des ferrures Blum sur des matériaux de faces minces dans la fabrication de meubles.

En cas de stabilité et de résistance suffisantes, il est possible de mettre en œuvre des matériaux de face à partir d'une épaisseur de 8 mm.

Matériaux testés par Blum	Résistance à la traction (N/mm²)	Nm
Panneau agglo	> 0.40	1.5
MDF	> 0.60	1.5
HDF		2
Compact		2
Composites solid surface		2
Granit		3
Matériau composite Quartz		3
Panneaux de céramique		3

Nm Force minimum pour fermer la porte

Exclusion de responsabilité

Blum décline toute responsabilité en cas d'utilisation d'EXPANDO T avec des matériaux non mentionnés ou en combinaison avec des ferrures d'un autre fabricant. Nous recommandons de faire exécuter le montage par un fabricant de meubles expérimenté.

Informations sur le montage et le réglage

www.blum.com/expando-t-9

Dos acier

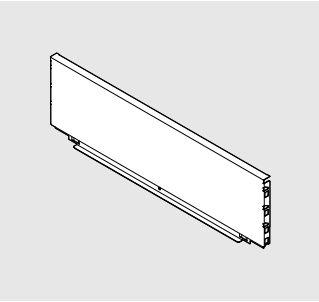

- Pour LÉGRABOX
- Couleur : Blanc soie mat, Gris orion mat, Noir carbone mat,
- Matériau : acier

Informations utiles à la commande	
Hauteur du dos	
N*	☎ ZB7NxxxS.6
M	☎ ZB7MxxxS.6
K	☎ ZB7KxxxS.6
C	☎ ZB7CxxxS.6
F	☎ ZB7FxxxS.6
*	Combinaison impossible avec SERVO-DRIVE

Planification

Calcul de la largeur

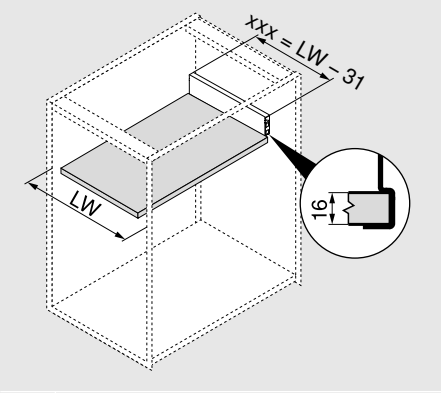

xxx	Largeur de dos
LW	Largeur intérieure du corps de meuble

xxx = LW – 31

Exemple
Hauteur de dos M
LW = 567 mm
536 mm = 567 - 31 mm

Commande
ZB7M536S.6

Débits pour panneaux agglo de 16 mm

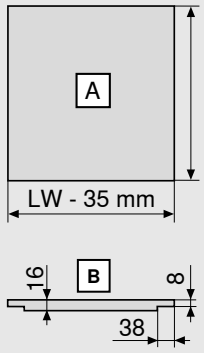

Fond de tiroir	A (mm)
Dos acier	NL - 21
Dimensions de la feuillure	**B**

LW	Largeur intérieure du corps de meuble
NL	Longueur nominale

Stabilisateur fond/face

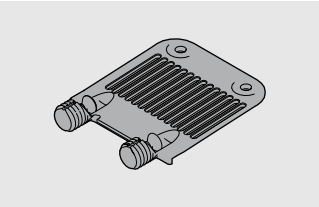

- Pour le support des fonds de tiroirs larges

Informations utiles à la commande		
Mode de fixation	**Couleur**	
EXPANDO	RAL 7037 gris poussière	Z96.10E1
Recommandation		
Largeur du corps de meuble KB > 900 mm : 1 pièce		

Planification

Encombrement dans le corps de meuble

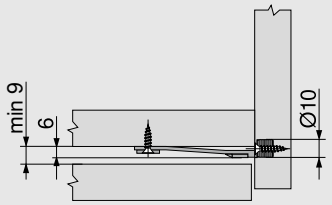

Cotes de perçage – face

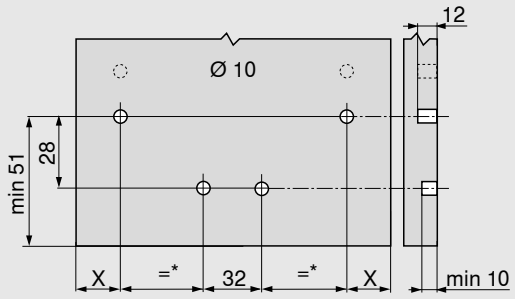

X = 14 mm + recouvrement FA

* 72 mm min.

Stabilisation latérale

- Stabilisation supplémentaire des coulissants de grande largeur
- Recommandation : Largeur du corps de meuble KB 900–1400 mm
- Tube aluminium adapté à KB jusqu'à 1400 mm, à recouper
- Pas d'encombrement supplémentaire vers le bas
- Adapté pour l'utilisation avec BLUMOTION, SERVO-DRIVE, TIP-ON BLUMOTION,TIP-ON

Informations utiles à la commande	
Longueur nominale NL (mm)	
270–400	ZS7M400LU
450–650	ZS7M650LU
Débit	
1	Largeur intérieure du corps de meuble LW – 295 mm
2	Longueur nominale NL + 10 mm

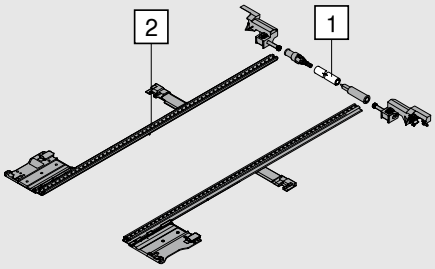

Planification
Encombrement dans le corps de meuble

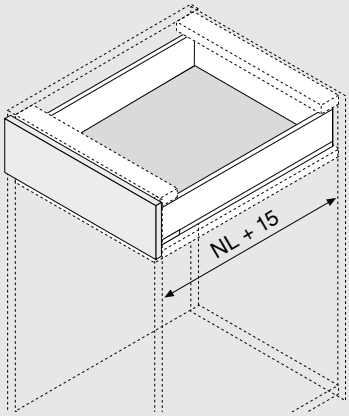

NL	Longueur nominale

Équerre-support

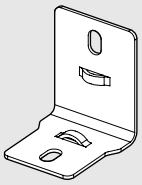

- Mise en œuvre avec un débit unique du fond de tiroir pour dos acier et bois
- Cela permet de combiner un fond de tiroir pour dos acier avec un dos bois
- Liaison du dos bois ou de la pièce intermédiaire avec le fond de tiroir pour une meilleure stabilité

Informations utiles à la commande	
Équerre-support	ZB7A0008

Vis de fixation (vis à tête plate)

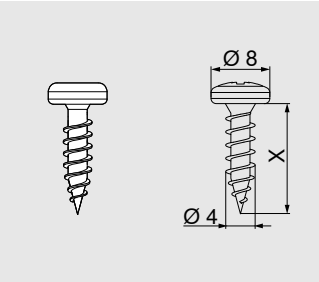

- Pour la liaison entre l'adaptateur dos bois et le dos bois, et entre le côté et le fond du tiroir
- Pour un résultat de montage optimal, nous recommandons l'utilisation de vis à tête plate pour le dos bois et le côté
- Ø 4 mm
- Couleur : Nickelé
- Matériau : acier

Informations utiles à la commande	
X (mm)	**Ø 4.0 mm**
15.0	**61D.1500**

Vis agglo

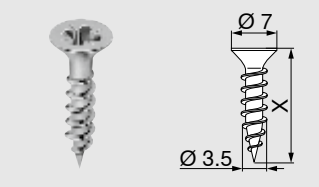

- Ø 3.5 mm
- Couleur : Nickelé
- Matériau : acier

Informations utiles à la commande	
X (mm)	**Ø 3.5 mm**
15.0	**609.1500**
17.0	**609.1700**

Eurovis

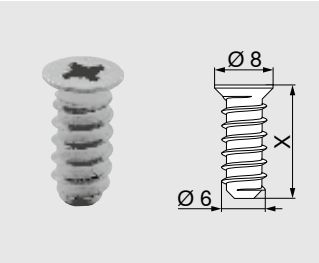

- Ø 6 mm
- Diamètre de perçage Ø 5 mm
- Couleur : Nickelé
- Matériau : acier

Informations utiles à la commande	
X (mm)	**Ø 6.0 mm**
10.0	**661.1000.HG**
11.5	**661.1150.HG**
13.0	**661.1300.HG**
14.5	**661.1450.HG**
20.0	**661.2000.HG**

Mèche à centrer

- Ø 2.7 mm, longueur de la mèche 70 mm
- Pour le pointage des vis agglo Ø 3.5 mm
- Profondeur de perçage jusqu'à 8 mm
- Matériau : acier, trempé

Informations utiles à la commande	
Désignation	
Mèche à centrer	**M01.ZZ03.01**
Mèche de réserve	**M01.ZZB3**

Butée auto-adhésive

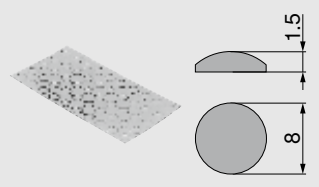

- Pour amortir les bruits
- Couleur : Naturel
- Matériau : matière synthétique

Informations utiles à la commande	
Désignation	
Butée auto-adhésive	**993.710**

Butée à percer

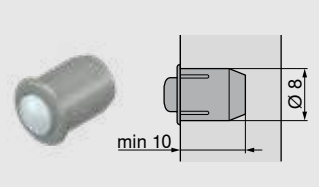

- Pour amortir les bruits
- Jeu de façade 2 mm
- Bi-matière
- Couleur : Blanc aluminium (=gris RAL 9006)
- Matériau : matière synthétique

Informations utiles à la commande	
Désignation	
Butée à percer	993.706

Tournevis cruciforme

- PZ (Pozidrive) taille 2
- Longueur du tournevis 100 mm
- Longueur totale 200 mm
- Poignée orange avec inscription Blum
- Couleur : Noir/Orange
- Matériau : matière synthétique/acier

Informations utiles à la commande	
Désignation	
Tournevis cruciforme	303.756.1

Tournevis plat

- Taille 1.0 x 5.5 mm
- Longueur du tournevis 125 mm
- Longueur totale 225 mm
- Poignée orange avec inscription Blum
- Couleur : Noir/Orange
- Matériau : matière synthétique/acier

Informations utiles à la commande	
Désignation	
Tournevis plat	314.928.1

Tournevis TORX

- TORX taille 20 (T20)
- Poignée orange avec inscription Blum
- Matériau : matière synthétique/acier
- Couleur : Noir/Orange

Informations utiles à la commande		
Longueur totale (mm)	**Longueur du tournevis (mm)**	
100	35	623.882.2
210	100	209.093.7

Planification

Coulisse corps de meuble 750 – 40 kg

Longueur nominale NL (mm)

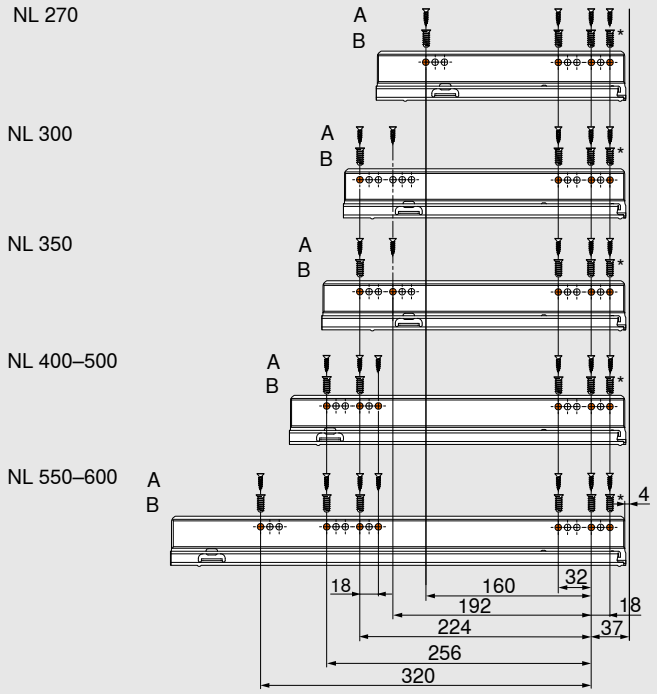

A	Vis agglo Ø 4 x 15 mm
B	Eurovis Ø 6 x 14.5 mm Référence : 661.1450.HG
*	Peut être remplacé par une vis agglo Ø 4 x 15 mm

Coulisse corps de meuble 753 – 70 kg

Longueur nominale NL (mm)

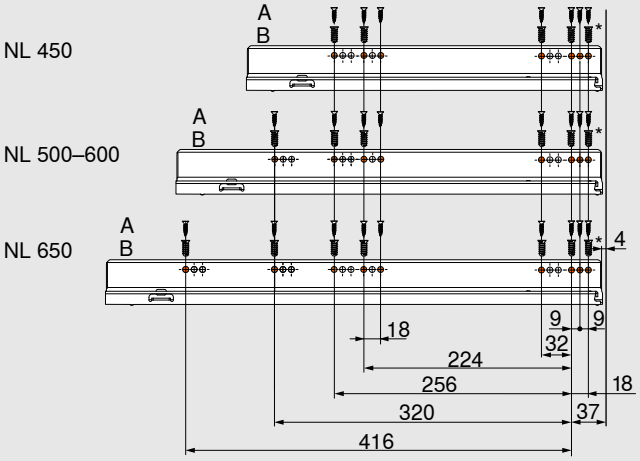

A	Vis agglo Ø 4 x 15 mm
B	Eurovis Ø 6 x 14.5 mm Référence : 661.1450.HG
*	Peut être remplacé par une vis agglo Ø 4 x 15 mm

BOXFIX plus

- Cadreuse pneumatique pour le montage des tiroirs et des blocs-tiroirs
- Type de montage : à visser, clouage en option
- Longueur nominale NL 270–650 mm
- Largeur du corps de meuble KB 250–1200 mm
- Hauteur du dos jusqu'à 250 mm (bois et acier)
- Matériau : aluminium/acier

Informations utiles à la commande	
BOXFIX plus	
	ZMM.2500

BOXFIX E-L

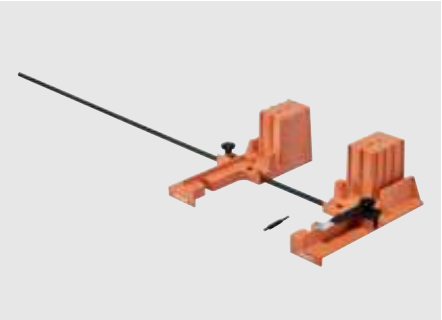

- Cadreuse pour le montage de tiroirs et de blocs-tiroirs
- Type de montage : à visser
- Longueur nominale : 270–650 mm
- Largeur du corps de meuble : 250–1200 mm
- Hauteur du dos : jusqu'à 250 mm
- Matériau : matière synthétique/acier
- BOXFIX pour épaisseur de fond de tiroir 18 mm sur demande

Informations utiles à la commande	
BOXFIX E-L	
	ZML.0700.01

Gabarit de pointage pour LÉGRABOX

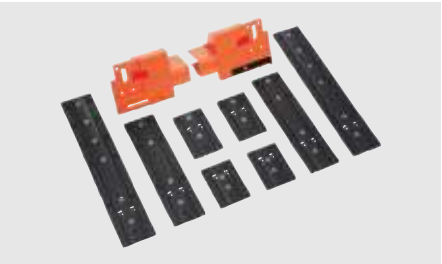

- Gabarit pour pointer les positions de montage des attache-façades
- Matériau : matière synthétique/acier

Informations utiles à la commande	
Gabarit de pointage pour LÉGRABOX	
	ZML.3710

Gabarit de perçage pour fond de tiroir/dos LÉGRABOX

- Gabarit pour le préperçage des positions de montage sur le fond de tiroir (liaison entre côté/fond de tiroir et dos/fond de tiroir)
- Gabarit pour le préperçage des positions de montage sur le dos bois (liaison dos bois, adaptateur dos bois)
- Matériau : matière synthétique/acier

Informations utiles à la commande	
Gabarit de perçage pour fond de tiroir/dos LÉGRABOX	
	ZML.7000

Feuillureuse

- Pour une réalisation facile et précise du feuillurage du fond de tiroir LÉGRABOX
- Longueur nominale : 270–650 mm

Informations utiles à la commande	
Feuillureuse	
1050 W	M35.7200
1800 W	M35.7300

MINIPRESS top

- Calcule automatiquement les positions de perçage exactes (en combinaison avec EASYSTICK)
- Déplacement automatique de la règle (axe X) pour des dimensions de pièces à usiner jusqu'à 2681 mm
- Déplacement automatique de la tête de perçage (axe Y) jusqu'à 350 mm
- Tête de perçage/serrage sans outil
- Perçage vertical et horizontal, et installation en option des ferrures Blum
- Perçage horizontal en option
- Changement rapide des têtes de perçage déjà équipées de leurs mèches
- Perçage vertical et horizontal, et installation en option des ferrures Blum

Informations utiles à la commande	
MINIPRESS top avec EASYSTICK	
HOZ inclus	**M75E2000**
	M70E2000
MINIPRESS top sans EASYSTICK	
HOZ inclus	**M75.2000**
	M70.2000
HOZ Perçage horizontal	

MINIPRESS P

- Permet le perçage de trous de fixation pour l'attache-façade LÉGRABOX, les coulisses corps de meuble ainsi que les fonds de tiroir et les adaptateurs dos bois

Informations utiles à la commande	
MINIPRESS P	
	M53.1050

EASYSTICK

- EASYSTICK – le nouveau système de butées automatiques pour les machines de Blum, automatisé et facilement réglable
- Réglage sans outil et détermination digitale des positions de montage pour l'attache-façade et les coulisses corps de meuble LÉGRABOX
- Transmission des données planifiées depuis le Configurateur de meubles directement sur EASYSTICK via une clé USB
- À l'aide du lecteur de code-barres, vous pouvez obtenir et traiter directement les données de fabrication et de perçage importées

Informations utiles à la commande	
EASYSTICK	
Règle	**MZD.2000**
Ordinateur	**MZD.5000**

Kit de découpage du verre

Image symbolique

- Outil pour la recoupe des inserts en verre

Informations utiles à la commande	
Kit de découpage du verre	
	65.8000
Composé de :	
1 x	Coupe-verre à huile
1 x	Liquide de coupe
1 x	Lime diamant

Composants

Aperçu

Butée de distance Blum

La butée de distance Blum garantit la course de déclenchement nécessaire de 2 mm.

Profil support

Les unités motrices sont fixées sur le profil support.

Réceptacle profil vertical et cache profil support

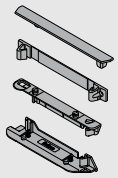

Ces composants servent de fixation pour le profil support en cas de traverse horizontale et/ou transversale.

Profil support horizontal

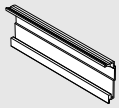

L'unité motrice est fixée sur le profil support à l'aide de l'adaptateur profil support.

Réceptacle profil support vertical

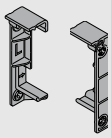

Ce composant sert de fixation pour le profil support horizontal.

Adaptateur profil support pour unité motrice

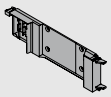

Cet adaptateur est utilisé pour la fixation de l'unité motrice sur le profil support horizontal.

Unité motrice

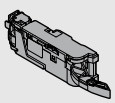

L'unité motrice est livrée avec un prolongateur de bras. Pour les cas particuliers, le prolongateur de bras doit être démonté pour que l'unité motrice puisse également être montée sur un corps de meuble étroit (voir les informations de planification).

Câble de distribution SERVO-DRIVE à recouper

Les éléments de corps de meuble et les unités motrices sont alimentés par ce câble. La tension maximale autorisée est de 24 V, couleur noire.

Remarque : ce câble ne doit pas être branché directement sur la prise de courant.

Nœud de connexion

Ce nœud établit la connexion électrique entre le câble de distribution SERVO-DRIVE et le profil support ou l'alimentation SERVO-DRIVE.

Protection de fin de câble

La protection de fin de câble est enfichée sur les extrémités de câble « libres ».

Alimentation SERVO-DRIVE 24 W

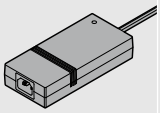

L'alimentation SERVO-DRIVE est d'utilisation universelle et transforme la tension spécifique du pays en courant continu 24 V. En fonction du site d'implantation, utiliser un câble d'alimentation avec une prise correspondant au pays. L'alimentation SERVO-DRIVE sert à alimenter plusieurs unités motrices (ou toute la cuisine).

Câble d'alimentation

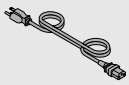

Ce câble alimente l'alimentation SERVO-DRIVE 24 W de Blum. Des prises spécifiques aux différents pays sont disponibles.

Support d'alimentation

Montage sur le panneau inférieur

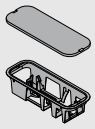

L'alimentation SERVO-DRIVE en fond de meuble est rangée facilement et en toute sécurité dans le support d'alimentation « Montage sur le fond du meuble ».

Support d'alimentation

Montage mural

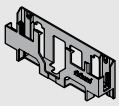

Si l'alimentation SERVO-DRIVE doit être fixée au dos, utiliser le support d'alimentation « Dos ».

Composants

Aperçu

Bloc d'alimentation réseau SERVO-DRIVE 12 W

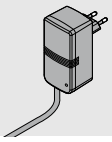

Le bloc d'alimentation réseau SERVO-DRIVE sert à alimenter une seule unité motrice (applications individuelles).

Équerre simple

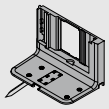

Des équerres peuvent être installées lorsque seuls des éléments coulissants doivent être entraînés ou lorsque la situation de montage ne permet pas l'utilisation d'un profil support traversant.

Équerre inversée avec adaptateur prémonté pour unité motrice

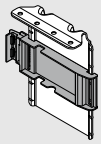

L'unité motrice est fixée sur l'adaptateur pour l'équerre inversée.

Support de bras

Empêche la collision avec le dos acier LÉGRABOX à partir de hauteur M pour une largeur intérieure du corps de meuble LW de 267–286 mm.

Accessoires

Protection contre les gouttes d'eau pour équerre simple

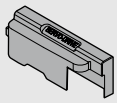

La protection contre les gouttes d'eau empêche aux gouttes d'eau de pénétrer dans l'unité motrice. Adaptée pour les applications avec équerre simple.

Protection contre les gouttes d'eau pour applications horizontales

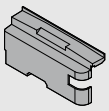

La protection contre les gouttes d'eau empêche aux gouttes d'eau de pénétrer dans l'unité motrice. Adaptée pour les applications avec profil support horizontal.

Accessoires

Attache-câble

L'attache-câble permet une pose sûre et ordonnée du câble de distribution SERVO-DRIVE.

Stabilisateur fond/face

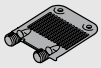

Pour stabiliser les fonds de tiroirs larges. Renforce la liaison entre le fond et la face.

Câble de synchronisation

Le câble de synchronisation permet de relier et de synchroniser deux unités motrices.

COMBOX

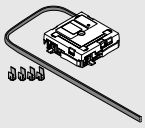

Pour la prévention des collisions de faces lors de l'utilisation dans des situations d'angle avec SERVO-DRIVE.

Adapté à partir de l'unité motrice Z10A3000.02

Câble de communication

Relie deux unités motrices qui assurent simultanément l'éjection.

Aide de montage

Sans préperçage, autocollant Pour le positionnement de l'unité SERVO-DRIVE uno.

Protection de transport

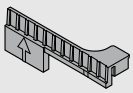

Protège le set SERVO-DRIVE uno lors du transport et doit être retirée avant utilisation.

Corps de meuble standard avec traverse horizontale et verticale

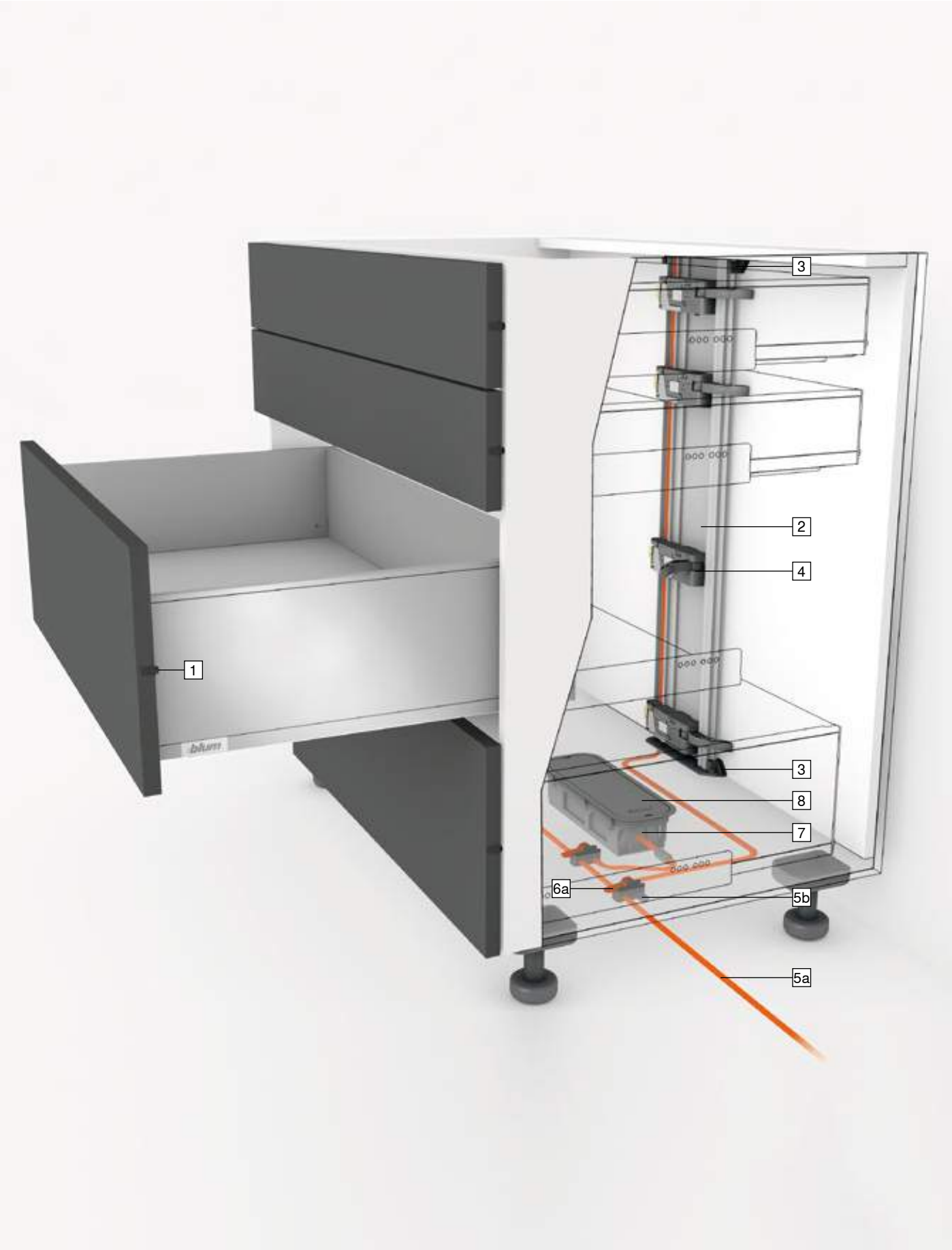

Corps de meuble standard avec traverse horizontale et verticale

Produit

Description

- Assistance électrique à l'ouverture en liaison avec BLUMOTION – pour une fermeture douce et silencieuse
- Avec profil support vertical
- Pas de liaison fixe entre l'unité motrice et le bloc-tiroir
- Utilisation des coulissants sans modification
- Montage sans outil
- Câblage simple
- Faible profondeur de montage

Câblage

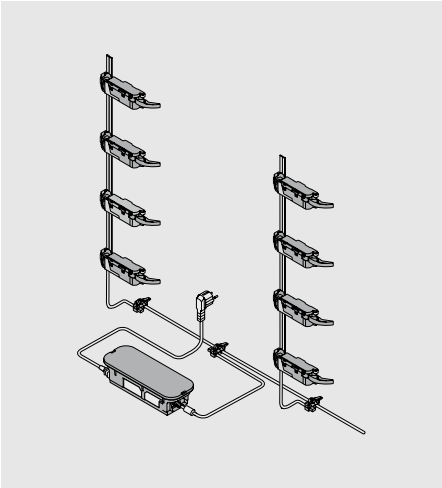

Informations utiles à la commande

1	Butée de distance Blum	
	Ø (mm)	
	5	993.0530
	8	993.0830.01
Utiliser 2 pces jusqu'à une hauteur de face de 300 mm		
Utiliser 4 pces à partir d'une hauteur de face de 300 mm		
Pour une coulisse corps de meuble LÉGRABOX 70 kg, utiliser 4 pces		

2	Profil support		
	Longueur (mm)	Câble	
	650	●	Z10T650AA
	700	●	Z10T700AA
	710	●	Z10T710AA
	750	●	Z10T750AA
	800	●	Z10T800AA
	1170	–	Z10T1170A
Aluminium à recouper			
Débit	Hauteur intérieure de corps de meuble LH - 10 mm		
●	Avec câble		
–	Sans câble		

3	Réceptacle profil supérieur/inférieur		
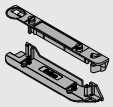	Meuble avec traverse horizontale		
	Couleur	Matériau	
	R7037	Matière synthétique	Z10D01E0.01

Alternative

-	Réceptacle profil inférieur/arrière		
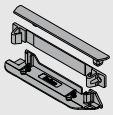	Meuble avec traverse verticale		
	Couleur	Matériau	
	R7037	Matière synthétique	Z10D01EA.01
Cache profil support inclus			

4	Unité motrice		
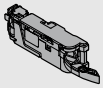	Couleur	Matériau	
	R7037	Matière synthétique	Z10A3000.03
Prolongateur de bras inclus, prémonté			

-	Support de bras	
	Couleur	
	S	Z10A3006
Dos acier		
Nécessaire à part. de hauteur M et d'une largeur int. de corps de meuble LW de 267–286 mm		

Couleur	
R7037	RAL 7037 gris poussière
S	Noir

Corps de meuble standard avec traverse horizontale et verticale

Informations utiles à la commande

5	Câble de distribution et protection de fin de câble SERVO-DRIVE		
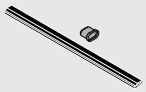	**Couleur**	**Longueur (m)**	
	S	8	**Z10K800AE**
Composé de :			
5a	1 x	Câble de distribution SERVO-DRIVE	
5b	5 x	Protection de fin de câble	
Utilisable en tant que câble de distribution et de communication			
À recouper			

6	Nœud de connexion et protection de fin de câble		
	Couleur	**Matériau**	
	S	Matière synthétique	**Z10V100E.01**
Composé de :			
6a	1 x	Nœud de connexion	
5b	2 x	Protection de fin de câble	

7	Alimentation SERVO-DRIVE 24 W			
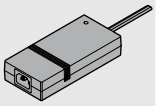	**A**	**Z10NE030A**	**F**	**Z10NE030F**
	B	**Z10NE030B**	**G**	**Z10NE030G**
	C	**Z10NE030C**	**H**	**Z10NE030H**
	D	**Z10NE030D**	**J**	**Z10NE030J**
	E	**Z10NE030E**		
Avec notice de montage et d'utilisation				
Sans câble d'alimentation				
Pack de langues				
A	DE, EN, FR, IT, NL	**F**	BG, ET, LT, LV, RO, RU	
B	DA, EN, FI, NO, SV	**G**	EN, ES, FR	
C	EL, EN, HR, SL, SR, TR	**H**	EN, ZH	
D	EN, ES, FR, IT, PT	**J**	JA	
E	CS, HU, PL, SK			
Désignations des langues conformément à la norme ISO-639				

-	Câble d'alimentation			
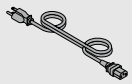	**Marché**		**Marché**	
	AR	**Z10M200A**	JP	**Z10M200J**
	UK	**Z10M200B**	AU	**Z10M200K**
	CH	**Z10M200C**	CL	**Z10M200L**
	DK	**Z10M200D**	CN	**Z10M200N**
	Europe	**Z10M200E**	BR	**Z10M200S.01**
	Europe [1]	**Z10M200E.OS**	TW	**Z10M200T**
	IN	**Z10M200H**	US, CA	**Z10M200U**
	IL	**Z10M200I**	ZA	**Z10M200Z**
Longueur 2 m, prise incluse				
[1] Sans fiche				

8	Support d'alimentation		
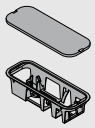	Montage sur le panneau inférieur		
	Couleur	**Matériau**	
	R7037	Matière synthétique	**Z10NG000**
Couvercle inclus			
Pour alimentation SERVO-DRIVE 24 W			

Alternative

-	Support d'alimentation		
	Montage mural		
	Couleur	**Matériau**	
	WGR	Matière synthétique	**Z10NG120**
Pour alimentation SERVO-DRIVE 24 W			

Accessoires

-	Attache-câble		
	Couleur	**Matériau**	
	W	Matière synthétique	**Z10K0009**
P. ex. pour fixer le câble de distribution SERVO-DRIVE			

-	Stabilisateur fond/face		
	Couleur	**Matériau**	
	R7037	Matière synthétique	**Z96.10E1**

-	Câble de synchronisation	
	Longueur (mm)	
	80	**Z10K008S**
	500	**Z10K050S**
	1200	**Z10K120S**
	1600	**Z10K160S**
Relie deux unités motrices qui assurent simultanément l'éjection		

-	Set COMBOX		
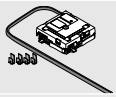	**Couleur**	**Matériau**	
	S	Matière synthé-tique	**Z10ZC00A**
Pour la prévention des collisions de faces lors de l'utilisation de SERVO-DRIVE dans des situations d'angle			
Adapté à partir de l'unité motrice Z10A3000.02			
Utilisable en combinaison avec Z10K300A			
Inclus tous les composants pour le montage et le câblage			

Couleur	
R7037	RAL 7037 gris poussière
S	Noir
W	Blanc
WGR	Gris blanc

Corps de meuble standard – Meuble avec traverse horizontale

Planification

Corps de meuble

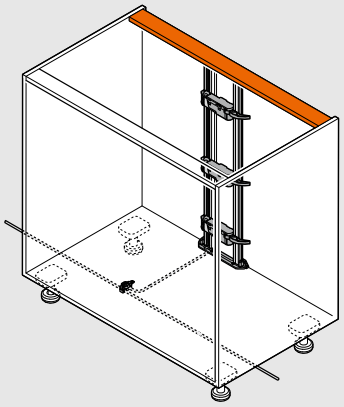

Position de l'unité motrice

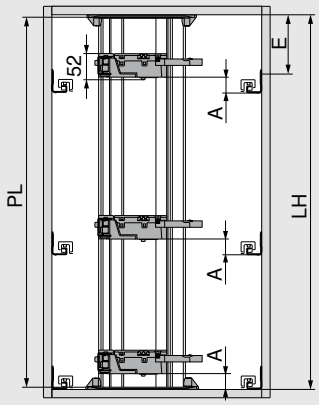

PL = LH - 10 mm

Arrondir à la dizaine inférieure la plus proche

LH Hauteur intérieure du corps de meuble

PL Longueur de profil support

A Distance du bord inférieur de la coulisse corps de meuble au bord inférieur de l'unité motrice

E Distance du bord inférieur du panneau supérieur à la position de fixation de la coulisse corps de meuble

Position unité motrice

Dos	Hauteur du dos	Largeur intérieure du corps de meuble LW (mm)							
		242–266		267–286		287–316		≥ 317	
		A (mm)	E min. (mm)	A (mm)	E min. (mm)	A (mm)	E min. (mm)	A (mm)	E min. (mm)
Dos bois	N	–	–	45	61	45	61	45	61
	M | K | C | F	–	–	45	69	45	69	45	69
Dos acier	N	–	–	–	–	–	–	–	–
	M | K | C | F	–	–	45	69	45	69	45	69

A Distance du bord inférieur de la coulisse corps de meuble au bord inférieur de l'unité motrice

E Distance du bord inférieur du panneau supérieur à la position de fixation de la coulisse corps de meuble

– Impossible

Cotes de perçage - fond inférieur du corps de meuble | traverse

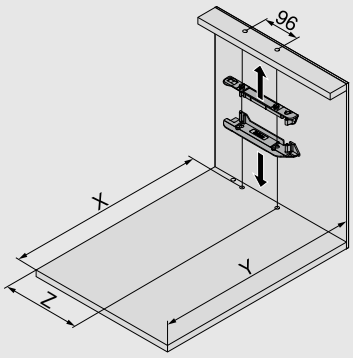

Dos	X (mm)	Y (mm)
Dos bois	NL + 19	NL + 33
Dos acier	NL + 2	NL + 16

NL Longueur nominale

X Position de perçage

Y Encombrement minimum

Z Mesure d'entrée

La position de montage du profil support permet l'ouverture en tirant et en poussant, aussi bien des tiroirs encastrés que des tiroirs avec faces en applique

Dos	Hauteur du dos	Largeur intérieure du corps de meuble LW (mm)										
		242–266		267–286			287–316		317–386		≥ 387	
		Z (mm)	H.	Z (mm)	H.	Ha.	Z (mm)	H.	Z (mm)	H.	Z (mm)	H.
Dos bois	N	–	–	184	●	–	184	●	184	●	LW / 2	●
	M | K | C | F	–	–	184	●	–	184	●	184	●	LW / 2	●
Dos acier	N	–	–	–	–	–	–	–	–	–	–	–
	M | K | C | F	–	–	184	✖	●	184	●	184	●	LW / 2	●

H. Prolongateur de bras

Ha. Support de bras

Z Mesure d'entrée

● Nécessaire

– Impossible

✖ Supprimer

Corps de meuble standard – Meuble avec traverse verticale

Planification

Corps de meuble

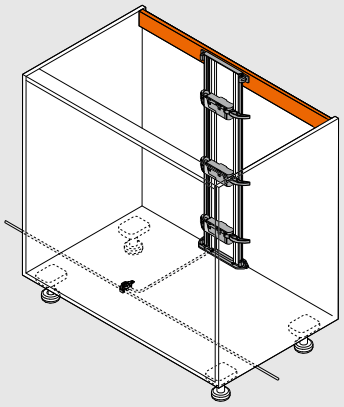

Position de l'unité motrice

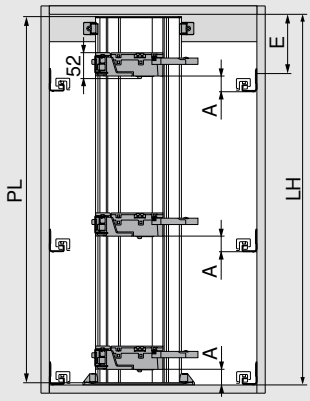

PL = LH - 10 mm

Arrondir à la dizaine inférieure la plus proche

LH Hauteur intérieure du corps de meuble

PL Longueur de profil support

A Distance du bord inférieur de la coulisse corps de meuble au bord inférieur de l'unité motrice

E Distance du bord inférieur du panneau supérieur à la position de fixation de la coulisse corps de meuble

Position unité motrice

Dos	Hauteur du dos	Largeur intérieure du corps de meuble LW (mm)							
		242–266		267–286		287–316		≥ 317	
		A (mm)	E min. (mm)	A (mm)	E min. (mm)	A (mm)	E min. (mm)	A (mm)	E min. (mm)
Dos bois	N	–	–	45	61	45	61	45	61
	M | K | C | F	–	–	45	69	45	69	45	69
Dos acier	N	–	–	–	–	–	–	–	–
	M | K | C | F	–	–	45	69	45	69	45	69

A Distance du bord inférieur de la coulisse corps de meuble au bord inférieur de l'unité motrice

E Distance du bord inférieur du panneau supérieur à la position de fixation de la coulisse corps de meuble

– Impossible

Cotes de perçage - fond inférieur du corps de meuble | traverse

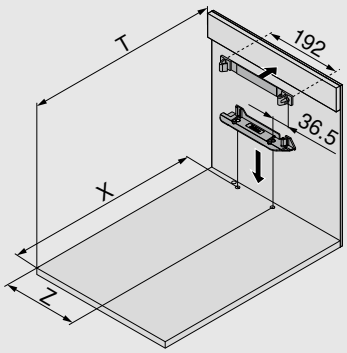

Dos	X (mm)	T (mm)
Dos bois	NL + 19	NL + 34
Dos acier	NL + 2	NL + 17

NL Longueur nominale

T Position de la traverse par rapport au chant avant

X Position de perçage

Z Mesure d'entrée

La position de montage du profil support permet l'ouverture en tirant et en poussant, aussi bien des tiroirs encastrés que des tiroirs avec faces en applique

Dos	Hauteur du dos	Largeur intérieure du corps de meuble LW (mm)										
		242–266		267–286			287–316		317–386		≥ 387	
		Z (mm)	H.	Z (mm)	H.	Ha.	Z (mm)	H.	Z (mm)	H.	Z (mm)	H.
Dos bois	N	–	–	184	●	–	184	●	184	●	LW / 2	●
	M | K | C | F	–	–	184	●	–	184	●	184	●	LW / 2	●
Dos acier	N	–	–	–	–	–	–	–	–	–	–	–
	M | K | C | F	–	–	184	✖	●	184	●	184	●	LW / 2	●

H. Prolongateur de bras

Ha. Support de bras

Z Mesure d'entrée

● Nécessaire

– Impossible

✖ Supprimer

Corps de meuble standard – meuble avec traverse verticale/horizontale

Planification

Panneau inférieur - Schéma de perçage

Câblage inférieur

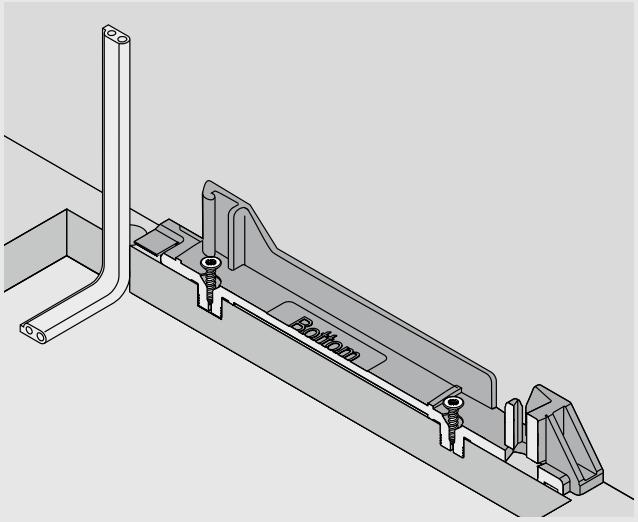

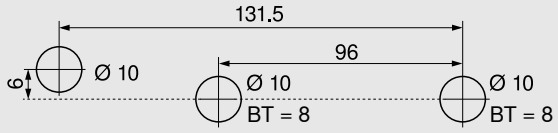

Schéma de perçage alternatif pour MINIPRESS top et MINIPRESS

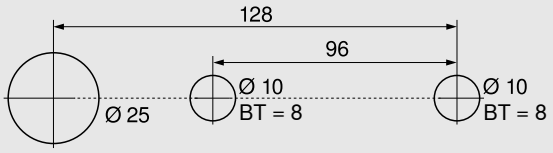

Câblage arrière

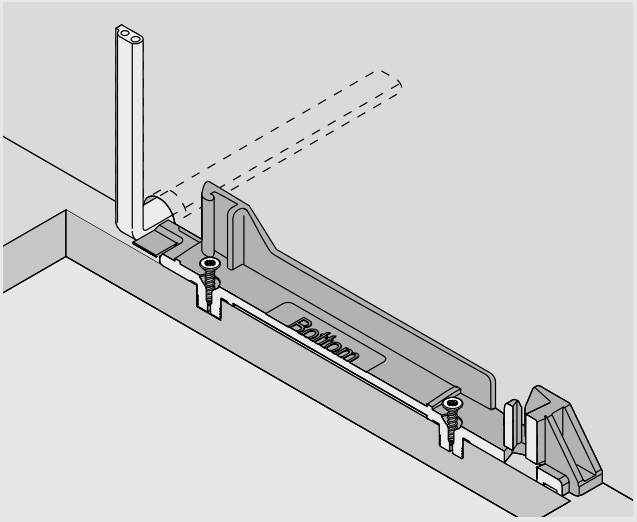

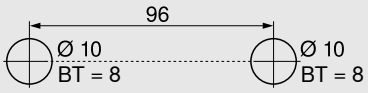

BT Profondeur de perçage

Usinage de la face

Butée de distance Blum

Voir page 113

SPACE TOWER

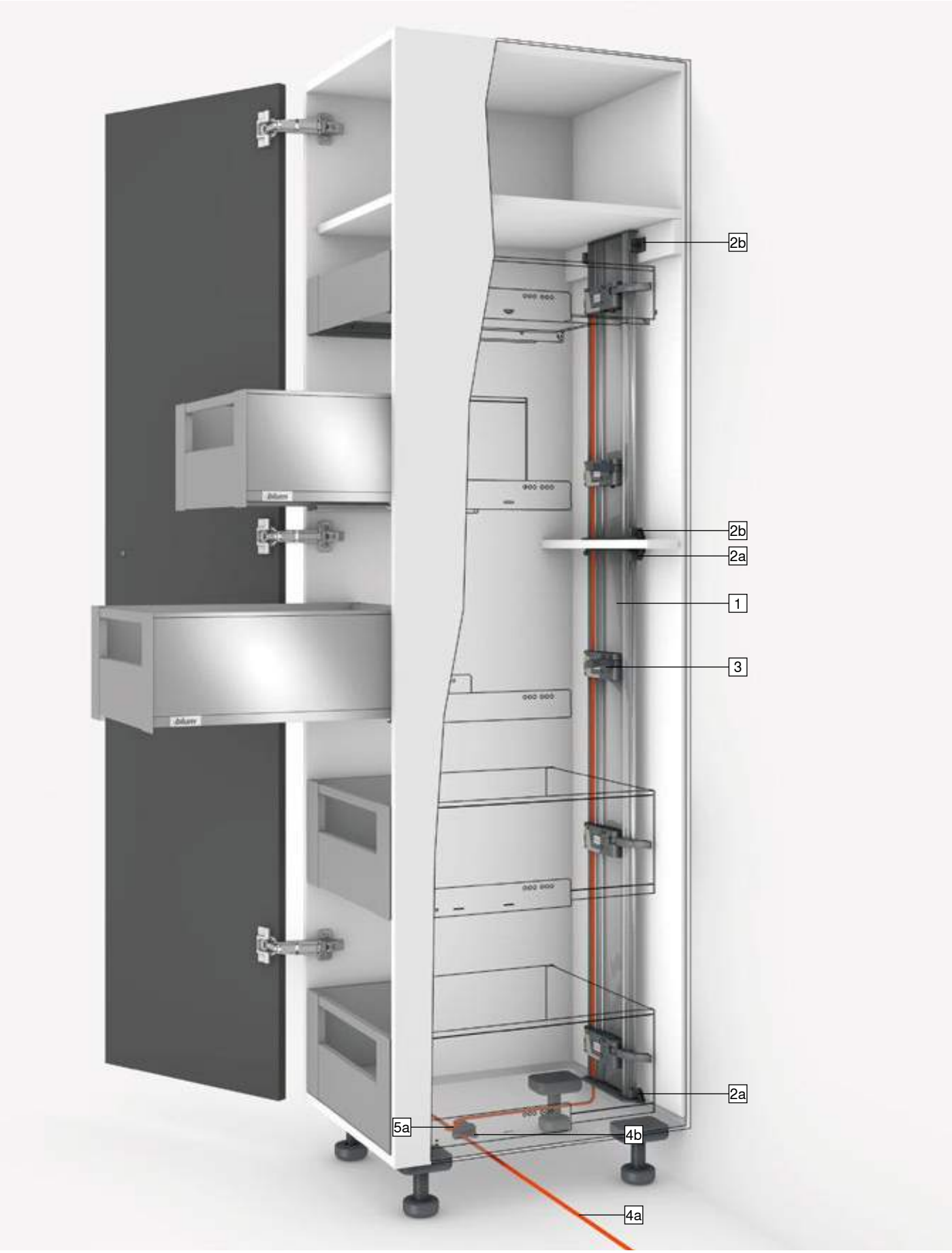

SPACE TOWER

Produit

Description

- Assistance électrique à l'ouverture en liaison avec BLUMOTION – pour une fermeture douce et silencieuse
- Avec profil support vertical
- Pas de liaison fixe entre l'unité motrice et le bloc-tiroir
- Utilisation des coulissants sans modification
- Montage sans outil
- Câblage simple
- Faible profondeur de montage

Câblage

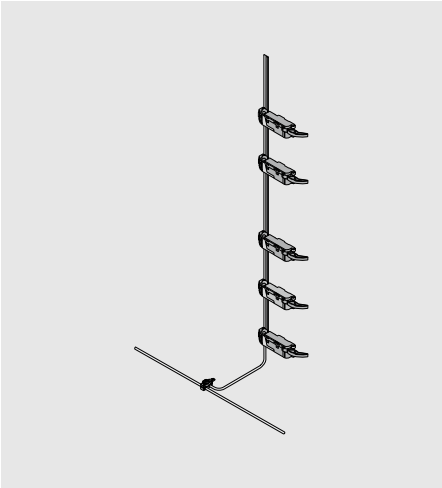

Informations utiles à la commande

1	Profil support		
	Longueur (mm)	**Câble**	
	650	●	Z10T650AA
	700	●	Z10T700AA
	710	●	Z10T710AA
	750	●	Z10T750AA
	800	●	Z10T800AA
	1170	–	Z10T1170A
Aluminium à recouper			
Débit	Hauteur intérieure de corps de meuble LH - 10 mm		
●	Avec câble		
–	Sans câble		

2a	Réceptacle profil supérieur/inférieur		
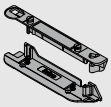	Meuble avec traverse horizontale		
	Couleur	**Matériau**	
	R7037	Matière synthétique	Z10D01E0.01

Alternative au 2a

2b	Réceptacle profil inférieur/arrière		
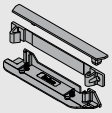	Meuble avec traverse verticale		
	Couleur	**Matériau**	
	R7037	Matière synthétique	Z10D01EA.01
Cache profil support inclus			

3	Unité motrice		
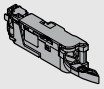	**Couleur**	**Matériau**	
	R7037	Matière synthétique	Z10A3000.03
Prolongateur de bras inclus, prémonté			

-	Support de bras	
	Couleur	
	S	Z10A3006
Dos acier		
Nécessaire à part. de hauteur M et d'une largeur int. de corps de meuble LW de 267–286 mm		

4	Câble de distribution et protection de fin de câble SERVO-DRIVE		
	Couleur	**Longueur (m)**	
	S	8	Z10K800AE
Composé de :			
4a	1 x	Câble de distribution SERVO-DRIVE	
4b	5 x	Protection de fin de câble	
Utilisable en tant que câble de distribution et de communication			
À recouper			

5	Nœud de connexion et protection de fin de câble		
	Couleur	**Matériau**	
	S	Matière synthétique	Z10V100E.01
Composé de :			
5a	1 x	Nœud de connexion	
4b	2 x	Protection de fin de câble	

Couleur	
R7037	RAL 7037 gris poussière
S	Noir

SPACE TOWER

Informations utiles à la commande

-	Alimentation SERVO-DRIVE 24 W			
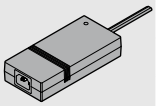	A	Z10NE030A	F	Z10NE030F
	B	Z10NE030B	G	Z10NE030G
	C	Z10NE030C	H	Z10NE030H
	D	Z10NE030D	J	Z10NE030J
	E	Z10NE030E		
Avec notice de montage et d'utilisation				
Sans câble d'alimentation				
Pack de langues				
A	DE, EN, FR, IT, NL	**F**	BG, ET, LT, LV, RO, RU	
B	DA, EN, FI, NO, SV	**G**	EN, ES, FR	
C	EL, EN, HR, SL, SR, TR	**H**	EN, ZH	
D	EN, ES, FR, IT, PT	**J**	JA	
E	CS, HU, PL, SK			
Désignations des langues conformément à la norme ISO-639				

-	Câble d'alimentation			
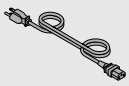	**Marché**		**Marché**	
	AR	Z10M200A	JP	Z10M200J
	UK	Z10M200B	AU	Z10M200K
	CH	Z10M200C	CL	Z10M200L
	DK	Z10M200D	CN	Z10M200N
	Europe	Z10M200E	BR	Z10M200S.01
	Europe [1]	Z10M200E.OS	TW	Z10M200T
	IN	Z10M200H	US, CA	Z10M200U
	IL	Z10M200I	ZA	Z10M200Z
Longueur 2 m, prise incluse				
[1] Sans fiche				

-	Support d'alimentation		
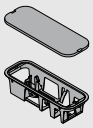	Montage sur le panneau inférieur		
	Couleur	**Matériau**	
	R7037	Matière synthétique	Z10NG000
Couvercle inclus			
Pour alimentation SERVO-DRIVE 24 W			

Alternative

-	Support d'alimentation		
	Montage mural		
	Couleur	**Matériau**	
	WGR	Matière synthétique	Z10NG120
Pour alimentation SERVO-DRIVE 24 W			

Accessoires

-	Attache-câble		
	Couleur	**Matériau**	
	W	Matière synthétique	Z10K0009
P. ex. pour fixer le câble de distribution SERVO-DRIVE			

Couleur	
R7037	RAL 7037 gris poussière
W	Blanc
WGR	Gris blanc

SPACE TOWER – profil support supérieur

Planification

Corps de meuble

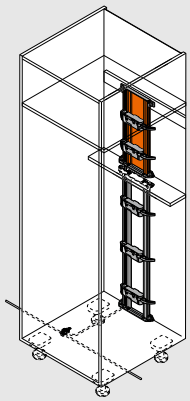

Position de l'unité motrice

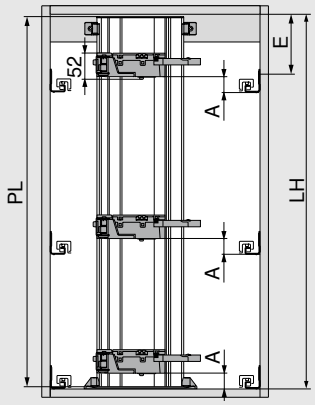

PL = LH - 10 mm

Arrondir à la dizaine inférieure la plus proche

LH Hauteur intérieure du corps de meuble

PL Longueur de profil support

A Distance du bord inférieur de la coulisse corps de meuble au bord inférieur de l'unité motrice

E Distance du bord inférieur du panneau supérieur à la position de fixation de la coulisse corps de meuble

Position unité motrice

Dos	Hauteur du dos	Largeur intérieure du corps de meuble LW (mm)							
		242–266		267–286		287–316		≥ 317	
		A (mm)	E min. (mm)	A (mm)	E min. (mm)	A (mm)	E min. (mm)	A (mm)	E min. (mm)
Dos bois	N	–	–	45	61	45	61	45	61
	M | K | C | F	–	–	45	69	45	69	45	69
Dos acier	N	–	–	–	–	–	–	–	–
	M | K | C | F	–	–	45	69	45	69	45	69

A Distance du bord inférieur de la coulisse corps de meuble au bord inférieur de l'unité motrice

E Distance du bord inférieur du panneau supérieur à la position de fixation de la coulisse corps de meuble

– Impossible

Cotes de perçage - fond inférieur du corps de meuble | traverse

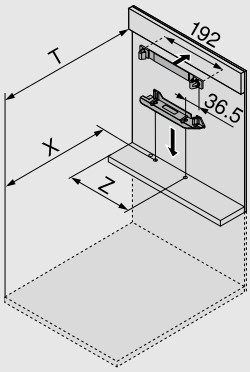

Dos	X (mm)	T (mm)
Dos bois	NL + 19	NL + 34
Dos acier	NL + 2	NL + 17

NL Longueur nominale

T Position de la traverse par rapport au chant avant

X Position de perçage

Z Mesure d'entrée

La position de montage du profil support permet l'ouverture en tirant et en poussant, aussi bien des tiroirs encastrés que des tiroirs avec faces en applique

Dos	Hauteur du dos	Largeur intérieure du corps de meuble LW (mm)										
		242–266		267–286			287–316		317–386		≥ 387	
		Z (mm)	H.	Z (mm)	H.	Ha.	Z (mm)	H.	Z (mm)	H.	Z (mm)	H.
Dos bois	N	–	–	184	●	–	184	●	184	●	LW / 2	●
	M | K | C | F	–	–	184	●	–	184	●	184	●	LW / 2	●
Dos acier	N	–	–	–	–	–	–	–	–	–	–	–
	M | K | C | F	–	–	184	✖	●	184	●	184	●	LW / 2	●

H. Prolongateur de bras

Ha. Support de bras

Z Mesure d'entrée

● Nécessaire

– Impossible

✖ Supprimer

SPACE TOWER – profil support inférieur

Planification

Corps de meuble

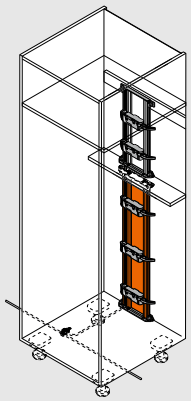

Position de l'unité motrice

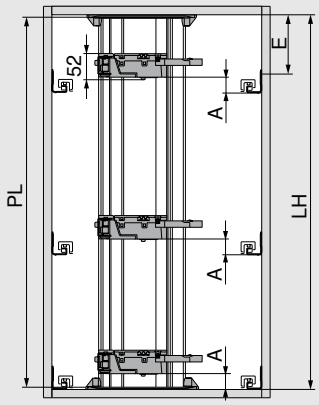

PL = LH - 10 mm

Arrondir à la dizaine inférieure la plus proche

LH Hauteur intérieure du corps de meuble

PL Longueur de profil support

A Distance du bord inférieur de la coulisse corps de meuble au bord inférieur de l'unité motrice

E Distance du bord inférieur du panneau supérieur à la position de fixation de la coulisse corps de meuble

Position unité motrice

Dos	Hauteur du dos	Largeur intérieure du corps de meuble LW (mm)							
		242–266		267–286		287–316		≥ 317	
		A (mm)	E min. (mm)	A (mm)	E min. (mm)	A (mm)	E min. (mm)	A (mm)	E min. (mm)
Dos bois	N	–	–	45	61	45	61	45	61
	M | K | C | F	–	–	45	69	45	69	45	69
Dos acier	N	–	–	–	–	–	–	–	–
	M | K | C | F	–	–	45	69	45	69	45	69

A Distance du bord inférieur de la coulisse corps de meuble au bord inférieur de l'unité motrice

E Distance du bord inférieur du panneau supérieur à la position de fixation de la coulisse corps de meuble

– Impossible

Cotes de perçage - fond inférieur du corps de meuble | traverse

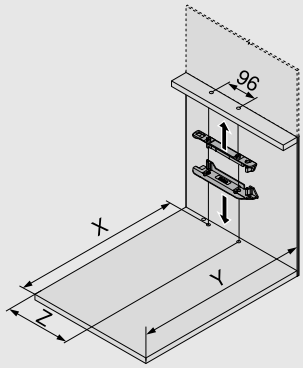

Dos	X (mm)	Y (mm)
Dos bois	NL + 19	NL + 33
Dos acier	NL + 2	NL + 16

NL Longueur nominale

X Position de perçage

Y Encombrement minimum

Z Mesure d'entrée

La position de montage du profil support permet l'ouverture en tirant et en poussant, aussi bien des tiroirs encastrés que des tiroirs avec faces en applique

Dos	Hauteur du dos	Largeur intérieure du corps de meuble LW (mm)										
		242–266		267–286			287–316		317–386		≥ 387	
		Z (mm)	H.	Z (mm)	H.	Ha.	Z (mm)	H.	Z (mm)	H.	Z (mm)	H.
Dos bois	N	–	–	184	●	–	184	●	184	●	LW / 2	●
	M | K | C | F	–	–	184	●	–	184	●	184	●	LW / 2	●
Dos acier	N	–	–	–	–	–	–	–	–	–	–	–
	M | K | C | F	–	–	184	✖	●	184	●	184	●	LW / 2	●

H. Prolongateur de bras

Ha. Support de bras

Z Mesure d'entrée

● Nécessaire

– Impossible

✖ Supprimer

SPACE TOWER – profil support supérieur/inférieur

Planification

Panneau inférieur - Schéma de perçage

Câblage inférieur	Câblage arrière
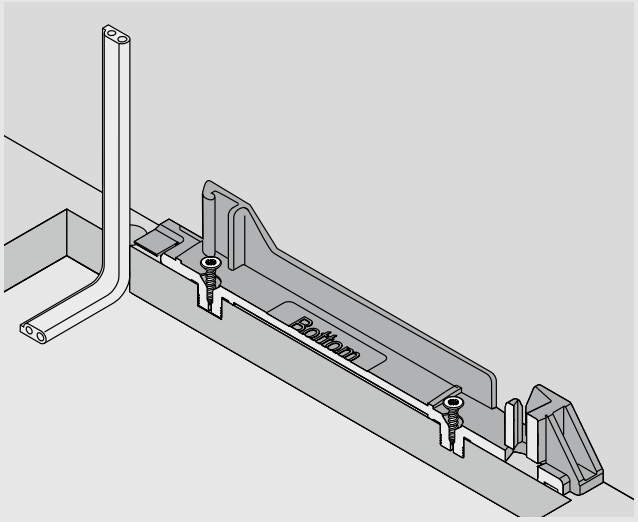	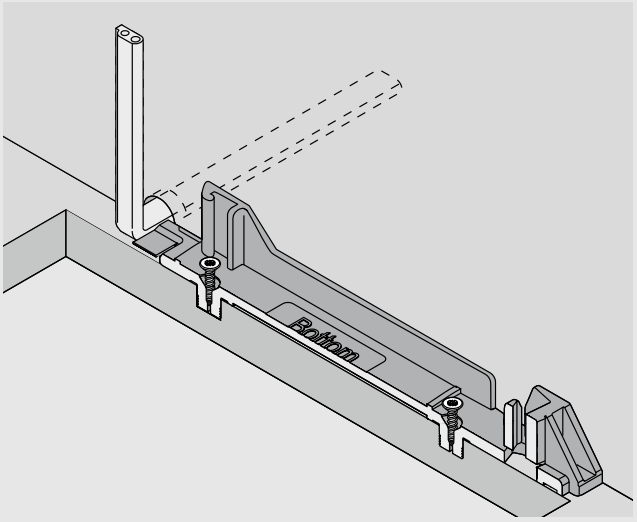
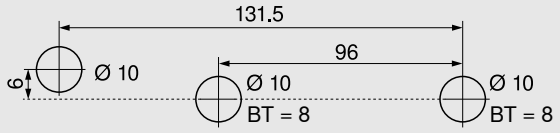	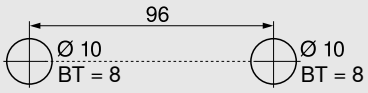
Schéma de perçage alternatif pour MINIPRESS top et MINIPRESS	
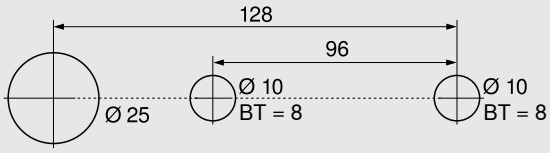	

BT Profondeur de perçage

Usinage de la face

Butée de distance Blum

Voir page 113

Meuble sous-évier

Meuble sous-évier

Produit

Description

- Assistance électrique à l'ouverture en liaison avec BLUMOTION – pour une fermeture douce et silencieuse
- Avec équerre
- Pas de liaison fixe entre l'unité motrice et le bloc-tiroir
- Utilisation des coulissants sans modification
- Montage rapide des pièces prémontées

Câblage

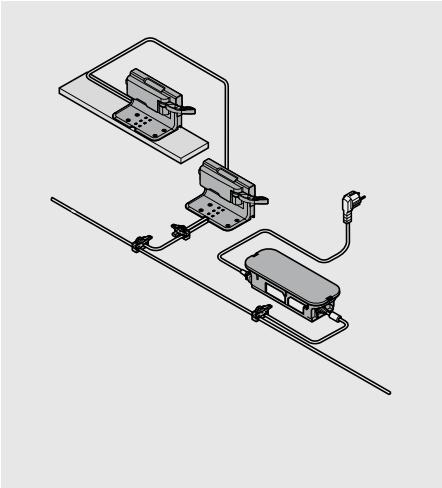

Informations utiles à la commande

1	Butée de distance Blum	
	Ø (mm)	
	5	993.0530
	8	993.0830.01
Utiliser 2 pces jusqu'à une hauteur de face de 300 mm		
Utiliser 4 pces à partir d'une hauteur de face de 300 mm		
Pour une coulisse corps de meuble LÉGRABOX 70 kg, utiliser 4 pces		

2	Équerre simple		
	Couleur	Matériau	
	R7037	Matière synthétique	Z10D0311

3	Unité motrice		
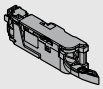	Couleur	Matériau	
	R7037	Matière synthétique	Z10A3000.03
Prolongateur de bras inclus, prémonté			

4	Protection contre les gouttes d'eau		
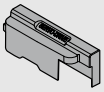	Couleur	Matériau	
	R7037	Matière synthétique	Z10D0316

5	Câble de distribution et protection de fin de câble SERVO-DRIVE		
	Couleur	Longueur (m)	
	S	8	Z10K800AE
Composé de :			
5a	1 x	Câble de distribution SERVO-DRIVE	
5b	5 x	Protection de fin de câble	
Utilisable en tant que câble de distribution et de communication			
À recouper			

6	Nœud de connexion et protection de fin de câble		
	Couleur	Matériau	
	S	Matière synthétique	Z10V100E.01
Composé de :			
6a	1 x	Nœud de connexion	
5b	2 x	Protection de fin de câble	

Couleur	
R7037	RAL 7037 gris poussière
S	Noir

Meuble sous-évier

Informations utiles à la commande

7	Alimentation SERVO-DRIVE 24 W			
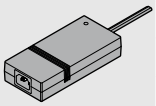	A	Z10NE030A	F	Z10NE030F
	B	Z10NE030B	G	Z10NE030G
	C	Z10NE030C	H	Z10NE030H
	D	Z10NE030D	J	Z10NE030J
	E	Z10NE030E		
Avec notice de montage et d'utilisation				
Sans câble d'alimentation				
Pack de langues				
A	DE, EN, FR, IT, NL	F	BG, ET, LT, LV, RO, RU	
B	DA, EN, FI, NO, SV	G	EN, ES, FR	
C	EL, EN, HR, SL, SR, TR	H	EN, ZH	
D	EN, ES, FR, IT, PT	J	JA	
E	CS, HU, PL, SK			
Désignations des langues conformément à la norme ISO-639				

8	Câble d'alimentation			
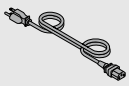	Marché		Marché	
	AR	Z10M200A	JP	Z10M200J
	UK	Z10M200B	AU	Z10M200K
	CH	Z10M200C	CL	Z10M200L
	DK	Z10M200D	CN	Z10M200N
	Europe	Z10M200E	BR	Z10M200S.01
	Europe [1]	Z10M200E.OS	TW	Z10M200T
	IN	Z10M200H	US, CA	Z10M200U
	IL	Z10M200I	ZA	Z10M200Z
Longueur 2 m, prise incluse				
[1] Sans fiche				

-	Support d'alimentation		
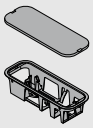	Montage sur le panneau inférieur		
	Couleur	Matériau	
	R7037	Matière synthétique	Z10NG000
Couvercle inclus			
Pour alimentation SERVO-DRIVE 24 W			

Alternative

9	Support d'alimentation		
	Montage mural		
	Couleur	Matériau	
	WGR	Matière synthétique	Z10NG120
Pour alimentation SERVO-DRIVE 24 W			

Accessoires

-	Attache-câble		
	Couleur	Matériau	
	W	Matière synthétique	Z10K0009
P. ex. pour fixer le câble de distribution SERVO-DRIVE			

-	Stabilisateur fond/face		
	Couleur	Matériau	
	R7037	Matière synthétique	Z96.10E1

Couleur	
R7037	RAL 7037 gris poussière
W	Blanc
WGR	Gris blanc

Meuble sous-évier – traverse transversale – équerre simple

Planification

Corps de meuble

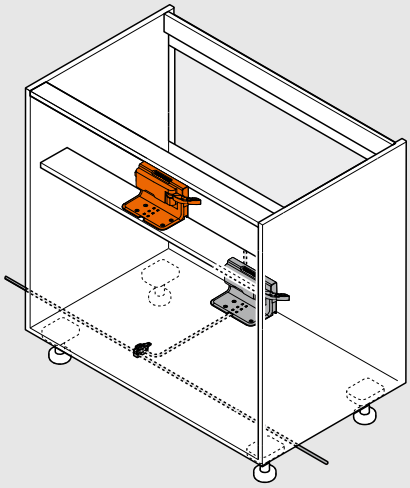

Position de l'unité motrice

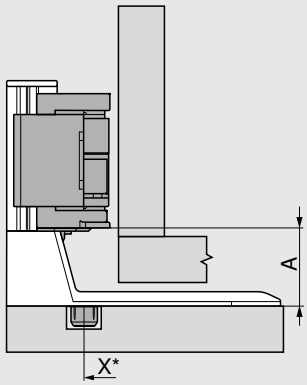

X Position de perçage

A Distance du bord inférieur de l'équerre au bord inférieur de l'unité motrice

* Mesurée depuis l'avant du corps de meuble

Dos	Hauteur du dos	A (mm)
Pièce intermédiaire	N | M | K | C | F	45

Recommandation

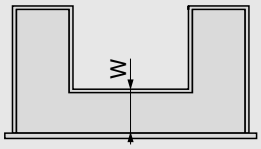

W Distance de l'avant du fond de tiroir à la pièce intermédiaire

Recommandé pour une utilisation judicieuse de l'espace de rangement
Longueur nominale NL côtés extérieurs - longueur nominale NL côtés intérieurs = min. 150 mm

Cotes de perçage - traverse

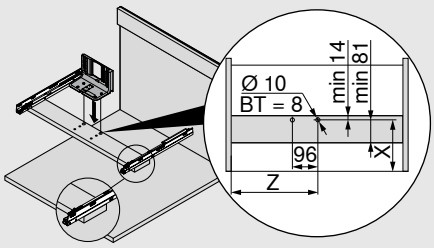

Dos	Hauteur du dos	Largeur intérieure du corps de meuble LW (mm)	
		≥ 387	
		Longueur nominale NL extérieure (mm)	
		450–600	
		X (mm)	Z (mm)
Pièce intermé-diaire	N | M | K | C | F	W + 27	LW / 2

W Distance de l'avant du fond de tiroir à la pièce intermédiaire

BT Profondeur de perçage

X Position de perçage

Z Mesure d'entrée

Meuble sous-évier – panneau inférieur du corps de meuble – équerre simple

Planification

Corps de meuble

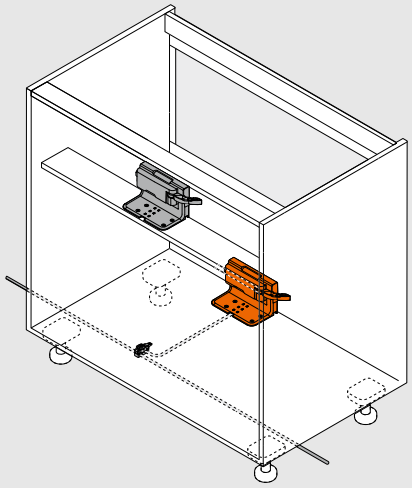

Position de l'unité motrice

Dos bois	Dos acier		
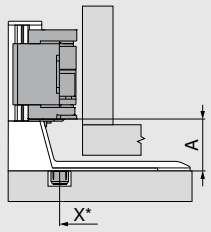	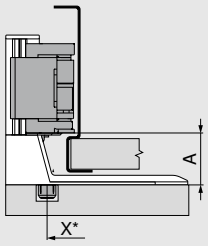	X	Position de perçage
		A	Distance du bord inférieur de l'équerre au bord inférieur de l'unité motrice
		*	Mesurée depuis l'avant du corps de meuble

Dos	Hauteur du dos	LW (mm) ≥ 387 A (mm)
Dos bois	N | M | K | C | F	45
Dos acier	N	-
	M | K | C | F	45

LW Largeur intérieure du corps de meuble

Cotes de perçage - panneau inférieur

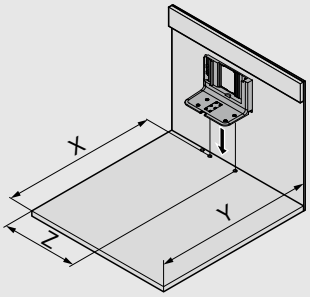

Dos	X (mm)	Y (mm)	Z (mm)
Dos bois	NL + 19	NL + 35	LW / 2
Dos acier	NL + 2	NL + 18	LW / 2

LW Largeur intérieure du corps de meuble

NL Longueur nominale

X Position de perçage

Y Encombrement minimum

Z Mesure d'entrée

Meuble sous-évier – panneau inférieur du corps de meuble – équerre simple

Planification

Panneau inférieur - Schéma de perçage

Câblage inférieur

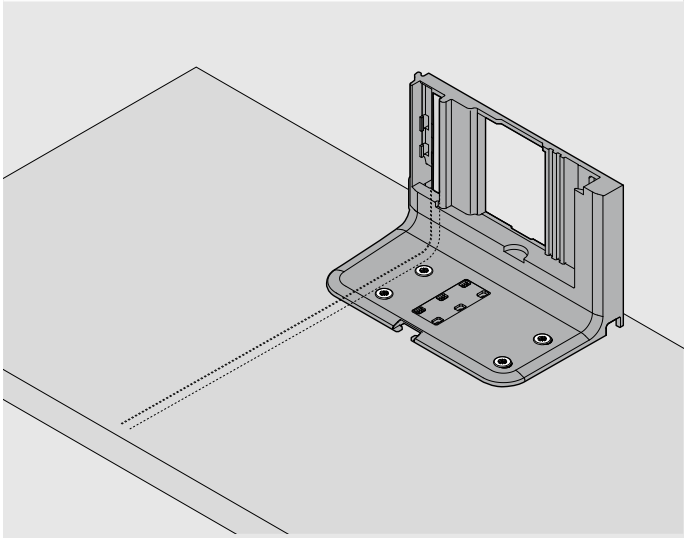

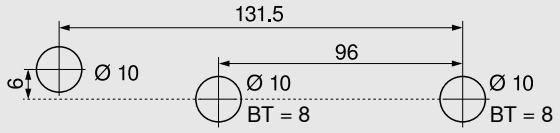

Schéma de perçage alternatif pour MINIPRESS top et MINIPRESS

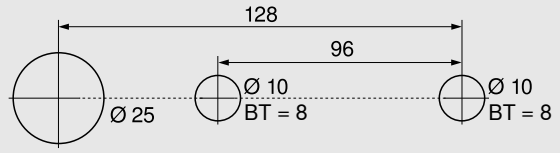

BT Profondeur de perçage

Usinage de la face

Butée de distance Blum

Voir page 113

Corps de meuble avec un seul tiroir – support profil horizontal

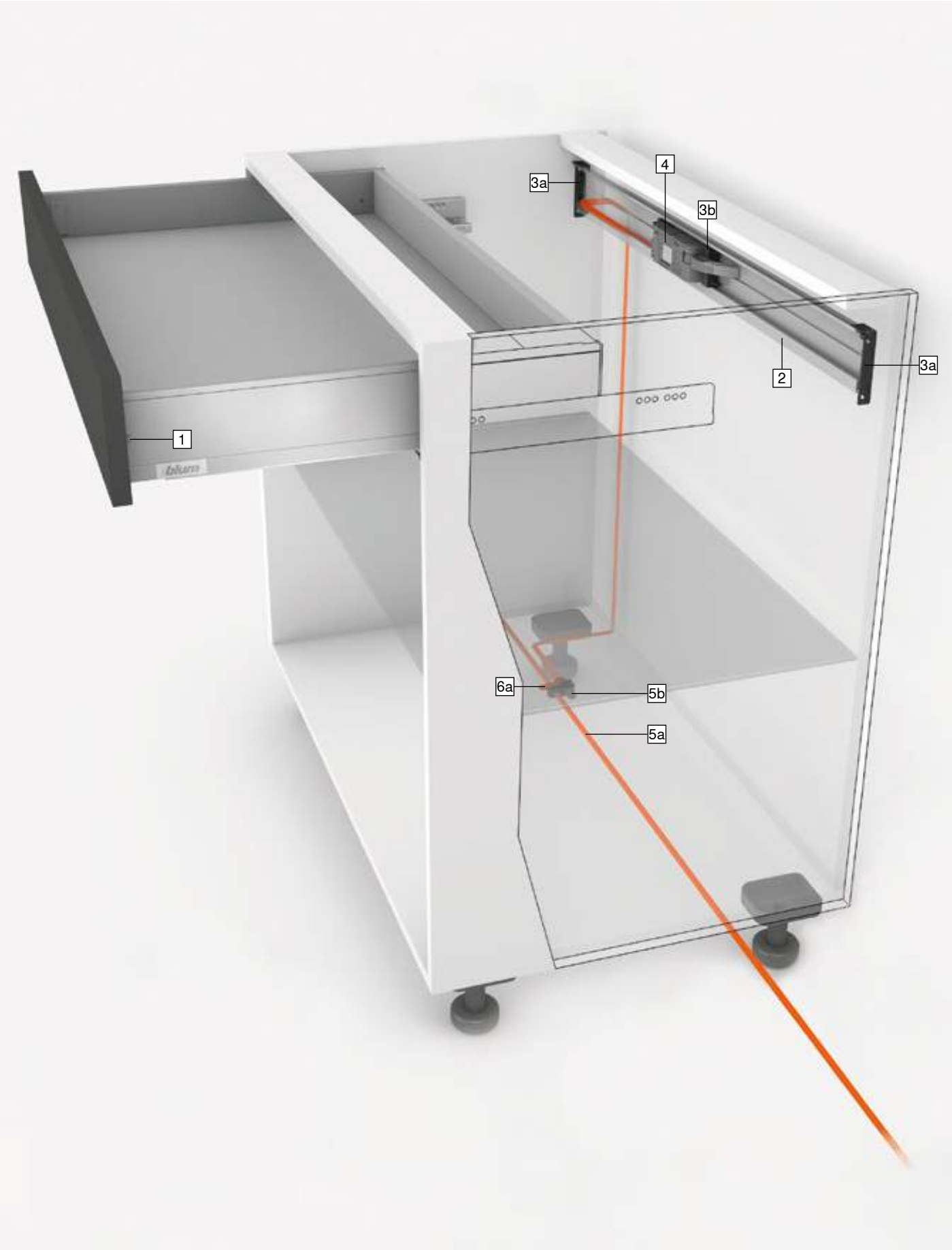

Corps de meuble avec un seul tiroir – support profil horizontal

Produit

Description

- Assistance électrique à l'ouverture en liaison avec BLUMOTION – pour une fermeture douce et silencieuse
- Avec profil support horizontal
- Pas de liaison fixe entre l'unité motrice et le bloc-tiroir
- Utilisation des coulissants sans modification
- Montage rapide des pièces prémontées

Câblage

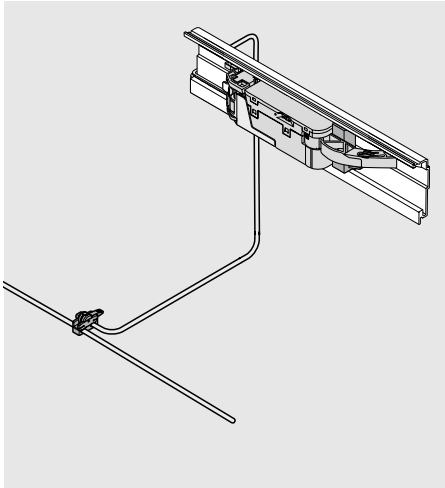

Informations utiles à la commande

1	Butée de distance Blum	
	Ø (mm)	
	5	993.0530
	8	993.0830.01
Utiliser 2 pces jusqu'à une hauteur de face de 300 mm		
Utiliser 4 pces à partir d'une hauteur de face de 300 mm		
Pour une coulisse corps de meuble LÉGRABOX 70 kg, utiliser 4 pces		

2	Profil support horizontal	
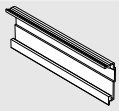	Longueur (mm)	
	1143	Z10T1143B
Pour largeur corps de meuble KB 275–1200 mm		
Aluminium à recouper		
Débit	Largeur intérieure du corps de meuble LW - 19 mm	

3	Réceptacle profil support horizontal		
	Couleur	Matériau	
	R7037	Matière synthétique	Z10D5210
Composé de :			
3a	1 x	Réceptacle profil gauche/droite	
3b	1 x	Adaptateur profil support pour unité motrice	
Vis agglo et eurovis utilisables			

4	Unité motrice		
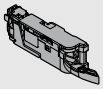	Couleur	Matériau	
	R7037	Matière synthétique	Z10A3000.03
Prolongateur de bras inclus, prémonté			

-	Support de bras	
	Couleur	
	S	Z10A3006
Dos acier		
Nécessaire à part. de hauteur M et d'une largeur int. de corps de meuble LW de 267–286 mm		

5	Câble de distribution et protection de fin de câble SERVO-DRIVE		
	Couleur	Longueur (m)	
	S	8	Z10K800AE
Composé de :			
5a	1 x	Câble de distribution SERVO-DRIVE	
5b	5 x	Protection de fin de câble	
Utilisable en tant que câble de distribution et de communication			
À recouper			

6	Nœud de connexion et protection de fin de câble		
	Couleur	Matériau	
	S	Matière synthétique	Z10V100E.01
Composé de :			
6a	1 x	Nœud de connexion	
5b	2 x	Protection de fin de câble	

Couleur	
R7037	RAL 7037 gris poussière
S	Noir

Corps de meuble avec un seul tiroir – support profil horizontal

Informations utiles à la commande

-	Alimentation SERVO-DRIVE 24 W			
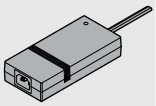	A	Z10NE030A	F	Z10NE030F
	B	Z10NE030B	G	Z10NE030G
	C	Z10NE030C	H	Z10NE030H
	D	Z10NE030D	J	Z10NE030J
	E	Z10NE030E		
Avec notice de montage et d'utilisation				
Sans câble d'alimentation				
Pack de langues				
A	DE, EN, FR, IT, NL	F	BG, ET, LT, LV, RO, RU	
B	DA, EN, FI, NO, SV	G	EN, ES, FR	
C	EL, EN, HR, SL, SR, TR	H	EN, ZH	
D	EN, ES, FR, IT, PT	J	JA	
E	CS, HU, PL, SK			
Désignations des langues conformément à la norme ISO-639				

-	Câble d'alimentation			
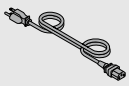	Marché		Marché	
	AR	Z10M200A	JP	Z10M200J
	UK	Z10M200B	AU	Z10M200K
	CH	Z10M200C	CL	Z10M200L
	DK	Z10M200D	CN	Z10M200N
	Europe	Z10M200E	BR	Z10M200S.01
	Europe [1]	Z10M200E.OS	TW	Z10M200T
	IN	Z10M200H	US, CA	Z10M200U
	IL	Z10M200I	ZA	Z10M200Z
Longueur 2 m, prise incluse				
[1] Sans fiche				

-	Support d'alimentation		
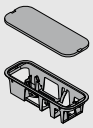	Montage sur le panneau inférieur		
	Couleur	Matériau	
	R7037	Matière synthétique	Z10NG000
Couvercle inclus			
Pour alimentation SERVO-DRIVE 24 W			

Alternative

-	Support d'alimentation		
	Montage mural		
	Couleur	Matériau	
	WGR	Matière synthétique	Z10NG120
Pour alimentation SERVO-DRIVE 24 W			

Accessoires

-	Attache-câble		
	Couleur	Matériau	
	W	Matière synthétique	Z10K0009
P. ex. pour fixer le câble de distribution SERVO-DRIVE			

-	Stabilisateur fond/face		
	Couleur	Matériau	
	R7037	Matière synthétique	Z96.10E1

-	Set COMBOX		
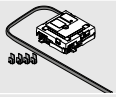	Couleur	Matériau	
	S	Matière synthétique	Z10ZC00A
Pour la prévention des collisions de faces lors de l'utilisation de SERVO-DRIVE dans des situations d'angle			
Adapté à partir de l'unité motrice Z10A3000.02			
Utilisable en combinaison avec Z10K300A			
Inclus tous les composants pour le montage et le câblage			

Couleur	
R7037	RAL 7037 gris poussière
S	Noir
W	Blanc
WGR	Gris blanc

Corps de meuble avec un seul tiroir – support profil horizontal

Planification

Corps de meuble

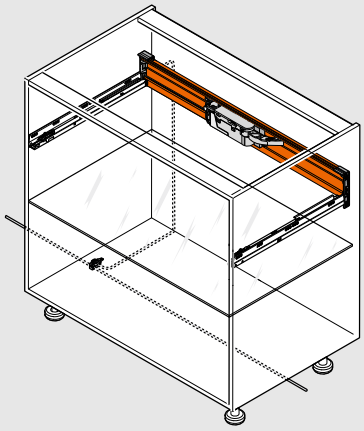

Position de l'unité motrice

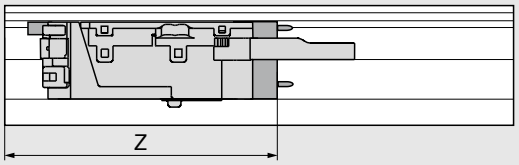

Z Mesure d'entrée

Cotes de perçage

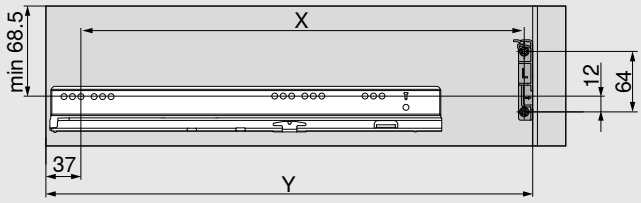

Dos	X (mm)	Y (mm)
Dos bois	NL - 9	NL + 37
Dos acier	NL - 26	NL + 20

NL Longueur nominale

X Position de perçage

Y Encombrement minimum

La position de montage du profil support permet l'ouverture en tirant et en poussant, aussi bien des tiroirs encastrés que des tiroirs avec faces en applique

Dos	Hauteur du dos	Largeur intérieure du corps de meuble LW (mm)										
		242–266		267–286			287–316		317–386		≥ 387	
		Z (mm)	H.	Z (mm)	H.	Ha.	Z (mm)	H.	Z (mm)	H.	Z (mm)	H.
Dos bois	N	–	–	–	–	–	193	✖	193	●	LW / 2	●
	M | K | C | F	–	–	182	●	○	182	●	182	●	LW / 2	●
Dos acier	N	–	–	–	–	–	–	–	–	–	–	–
	M | K | C | F	–	–	182	●	○	182	●	182	●	LW / 2	●

H. Prolongateur de bras

Ha. Support de bras

Z Mesure d'entrée

● Nécessaire

○ Non nécessaire

– Impossible

✖ Supprimer

Usinage de la face

Butée de distance Blum

Voir page 113

Corps de meuble avec un seul tiroir – équerre inversée

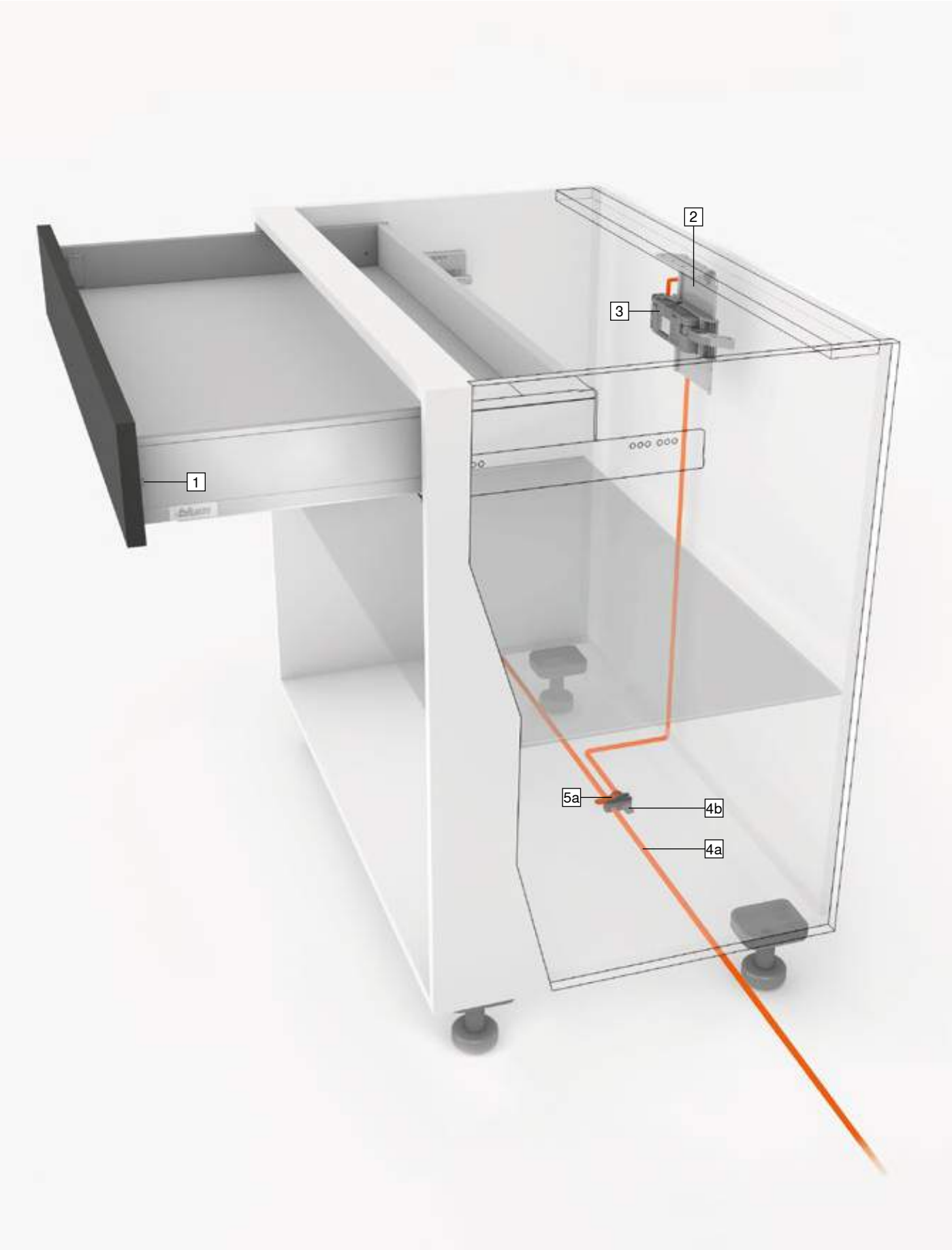

Corps de meuble avec un seul tiroir – équerre inversée

Produit

Description

- Assistance électrique à l'ouverture en liaison avec BLUMOTION – pour une fermeture douce et silencieuse
- Avec équerre inversée
- Pas de liaison fixe entre l'unité motrice et le bloc-tiroir
- Utilisation des coulissants sans modification
- Montage rapide des pièces prémontées

Câblage

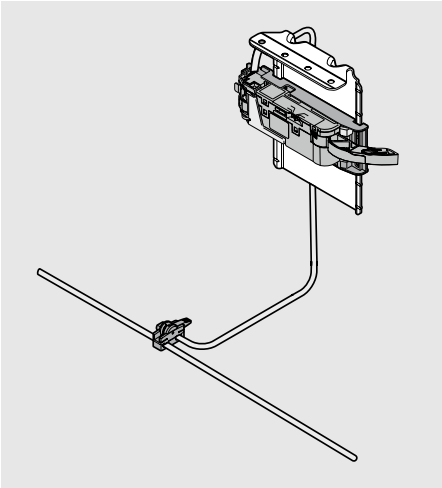

Informations utiles à la commande

1	Butée de distance Blum	
	Ø (mm)	
	5	993.0530
	8	993.0830.01
Utiliser 2 pces jusqu'à une hauteur de face de 300 mm		
Utiliser 4 pces à partir d'une hauteur de face de 300 mm		
Pour une coulisse corps de meuble LÉGRABOX 70 kg, utiliser 4 pces		

2	Équerre inversée		
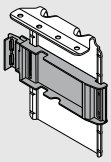	Couleur	Matériau	
	R7037/ZN	Acier	Z10D6252
Inclus adaptateur prémonté pour unité motrice			

3	Unité motrice		
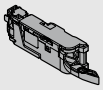	Couleur	Matériau	
	R7037	Matière synthétique	Z10A3000.03
Prolongateur de bras inclus, prémonté			

-	Support de bras	
	Couleur	
	S	Z10A3006
Dos acier		
Nécessaire à part. de hauteur M et d'une largeur int. de corps de meuble LW de 267–286 mm		

4	Câble de distribution et protection de fin de câble SERVO-DRIVE		
	Couleur	Longueur (m)	
	S	8	Z10K800AE
Composé de :			
4a	1 x	Câble de distribution SERVO-DRIVE	
4b	5 x	Protection de fin de câble	
Utilisable en tant que câble de distribution et de communication			
À recouper			

5	Nœud de connexion et protection de fin de câble		
	Couleur	Matériau	
	S	Matière synthétique	Z10V100E.01
Composé de :			
5a	1 x	Nœud de connexion	
4b	2 x	Protection de fin de câble	

Couleur	
R7037	RAL 7037 gris poussière
S	Noir
ZN	Zingué

Corps de meuble avec un seul tiroir – équerre inversée

Informations utiles à la commande

-	Alimentation SERVO-DRIVE 24 W			
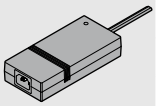	A	Z10NE030A	F	Z10NE030F
	B	Z10NE030B	G	Z10NE030G
	C	Z10NE030C	H	Z10NE030H
	D	Z10NE030D	J	Z10NE030J
	E	Z10NE030E		
Avec notice de montage et d'utilisation				
Sans câble d'alimentation				
Pack de langues				
A	DE, EN, FR, IT, NL	F	BG, ET, LT, LV, RO, RU	
B	DA, EN, FI, NO, SV	G	EN, ES, FR	
C	EL, EN, HR, SL, SR, TR	H	EN, ZH	
D	EN, ES, FR, IT, PT	J	JA	
E	CS, HU, PL, SK			
Désignations des langues conformément à la norme ISO-639				

-	Câble d'alimentation			
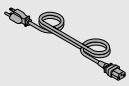	Marché		Marché	
	AR	Z10M200A	JP	Z10M200J
	UK	Z10M200B	AU	Z10M200K
	CH	Z10M200C	CL	Z10M200L
	DK	Z10M200D	CN	Z10M200N
	Europe	Z10M200E	BR	Z10M200S.01
	Europe [1]	Z10M200E.OS	TW	Z10M200T
	IN	Z10M200H	US, CA	Z10M200U
	IL	Z10M200I	ZA	Z10M200Z
Longueur 2 m, prise incluse				
[1] Sans fiche				

-	Support d'alimentation		
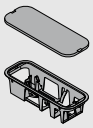	Montage sur le panneau inférieur		
	Couleur	Matériau	
	R7037	Matière synthétique	Z10NG000
Couvercle inclus			
Pour alimentation SERVO-DRIVE 24 W			

Alternative

-	Support d'alimentation		
	Montage mural		
	Couleur	Matériau	
	WGR	Matière synthétique	Z10NG120
Pour alimentation SERVO-DRIVE 24 W			

Accessoires

-	Attache-câble		
	Couleur	Matériau	
	W	Matière synthétique	Z10K0009
P. ex. pour fixer le câble de distribution SERVO-DRIVE			

-	Stabilisateur fond/face		
	Couleur	Matériau	
	R7037	Matière synthétique	Z96.10E1

-	Set COMBOX		
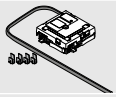	Couleur	Matériau	
	S	Matière synthétique	Z10ZC00A
Pour la prévention des collisions de faces lors de l'utilisation de SERVO-DRIVE dans des situations d'angle			
Adapté à partir de l'unité motrice Z10A3000.02			
Utilisable en combinaison avec Z10K300A			
Inclus tous les composants pour le montage et le câblage			

Couleur	
R7037	RAL 7037 gris poussière
S	Noir
W	Blanc
WGR	Gris blanc

Corps de meuble avec un seul tiroir – équerre inversée

Planification

Corps de meuble

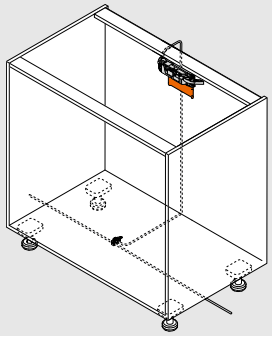

Position de l'unité motrice

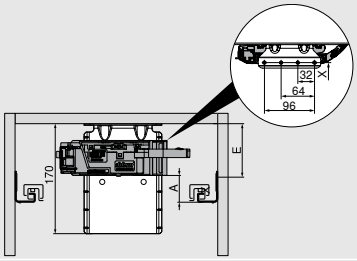

X Position de perçage

A Distance du bord inférieur de la coulisse corps de meuble au bord inférieur de l'unité motrice

E Distance du bord inférieur du panneau supérieur à la position de fixation de la coulisse corps de meuble

Pour des raisons de stabilité, la traverse doit être reliée au plan de travail

Dos	Hauteur du dos	Largeur intérieure du corps de meuble LW (mm)											
		242–266			267–286			287–316			≥ 317		
		A (mm)	E min. (mm)	E max. (mm)	A (mm)	E min. (mm)	E max. (mm)	A (mm)	E min. (mm)	E max. (mm)	A (mm)	E min. (mm)	E max. (mm)
Dos bois	N	–	–	–	–	–	–	45	84	174	45	84	174
	M | K | E | F	–	–	–	45	84	174	45	84	174	45	84	174
Dos acier	N	–	–	–	–	–	–	–	–	–	–	–	–
	M | K | E | F	–	–	–	45	84	174	45	84	174	45	84	174

A Distance du bord inférieur de la coulisse corps de meuble au bord inférieur de l'unité motrice

E Distance du bord inférieur du panneau supérieur à la position de fixation de la coulisse corps de meuble

– Impossible

Cotes de perçage - traverse

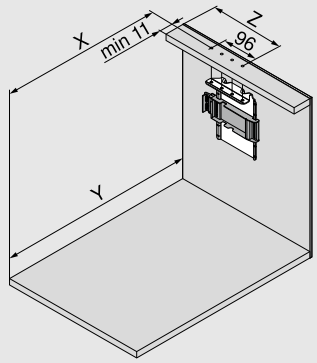

Dos	X (mm)	Y (mm)
Dos bois	NL - 1	NL + 34
Dos acier	NL - 18	NL + 17

NL Longueur nominale

X Position de perçage

Y Encombrement minimum

Z Mesure d'entrée

La position de montage du profil support permet l'ouverture en tirant et en poussant, aussi bien des tiroirs encastrés que des tiroirs avec faces en applique

Dos	Hauteur du dos	Largeur intérieure du corps de meuble LW (mm)										
		242–266		267–286			287–316		317–386		≥ 387	
		Z (mm)	H.	Z (mm)	H.	Ha.	Z (mm)	H.	Z (mm)	H.	Z (mm)	H.
Dos bois	N	–	–	184	●	–	184	●	184	●	LW / 2	●
	M | K | C | F	–	–	184	●	–	184	●	184	●	LW / 2	●
Dos acier	N	–	–	–	–	–	–	–	–	–	–	–
	M | K | C | F	–	–	184	✖	●	184	●	184	●	LW / 2	●

H. Prolongateur de bras

Ha. Support de bras

Z Mesure d'entrée

● Nécessaire

– Impossible

✖ Supprimer

Usinage de la face

Butée de distance Blum

Voir page 113

Système de tri de déchets posé

Système de tri de déchets posé

SERVO-DRIVE uno

- Assistance électrique à l'ouverture en liaison avec BLUMOTION – pour une fermeture douce et silencieuse
- Adapté aux applications individuelles
- Pour système de tri de déchets posé
- Idéal pour un équipement ultérieur
- Pas de liaison fixe entre l'unité motrice et le bloc-tiroir
- Utilisation des coulissants sans modification
- Montage facile et rapide des pièces prémontées

Informations utiles à la commande

Set SERVO-DRIVE uno

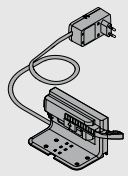

Adaptateur réseau	Pack de langues		Adaptateur réseau	Pack de langues	
E	A	Z10NA30EA	B	A	Z10NA30BA
E	B	Z10NA30EB	K	D	Z10NA30KD
E	C	Z10NA30EC	U	G	Z10NA30UG
E	D	Z10NA30ED	U	J	Z10NA30UJ
E	E	Z10NA30EE	H	D	Z10NA30HD
E	F	Z10NA30EF			

Adaptateur réseau

E	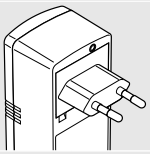	**B**	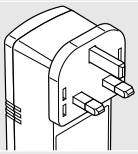	**K**	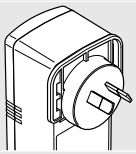	**U**	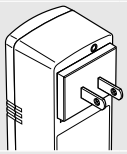	**H**	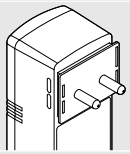

Pour une liste des marchés détaillée, voir le catalogue complet de Blum, chapitre Information.

Pack de langues

A	DE, EN, FR, IT, NL	**B**	DA, EN, FI, NO, SV	**C**	EL, EN, HR, SL, SR, TR	**D**	EN, ES, FR, IT, PT
E	CS, HU, PL, SK	**F**	BG, ET, LT, LV, RO, RU	**G**	EN, ES, FR	**J**	JA

☎ Autres combinaisons sur demande

Set prémonté

Composé de :

-	2 x	Butée de distance Blum
1	1 x	Équerre simple
2	1 x	Unité motrice
3	1 x	Protection de transport
4	1 x	Protection contre les gouttes d'eau
5	1 x	Bloc d'alimentation réseau SERVO-DRIVE 12 W
6	1 x	Aide de montage
-	7 x	Vis pour butée de distance Blum et équerre
-	1 x	Notice de montage
-	1 x	Notice d'utilisation

Système de tri de déchets posé

Planification

Corps de meuble

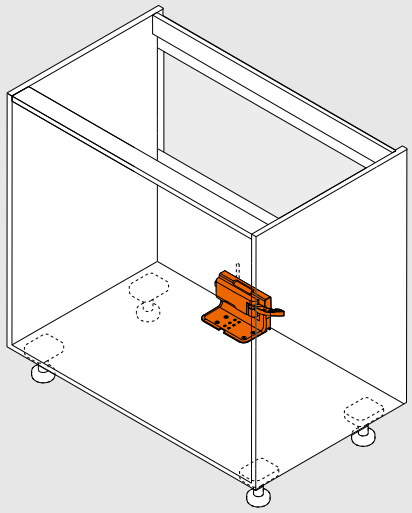

Position de l'unité motrice

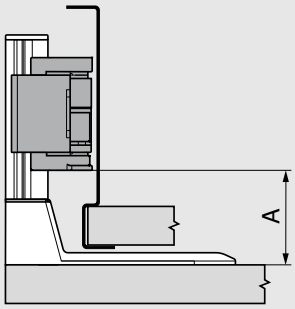

Système Box	Largeur intérieure du corps de meuble LW (mm) ≥ 387	
	A min. (mm)	A max. (mm)
LÉGRABOX	45	47

A Distance du bord inférieur de la coulisse corps de meuble au bord inférieur de l'unité motrice

Cotes de perçage - panneau inférieur

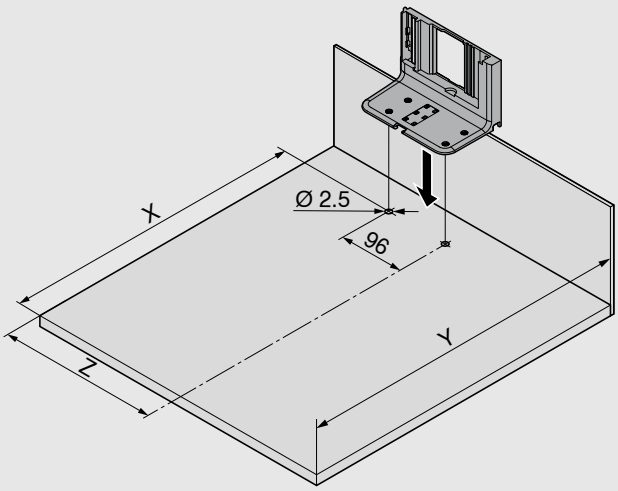

Dos	Largeur intérieure du corps de meuble LW (mm) ≥ 387		
	X (mm)	Y (mm)	Z (mm)
Dos bois	NL - 45	NL + 35	LW / 2
Dos acier	NL - 62	NL + 18	LW / 2

NL Longueur nominale

X Position de perçage

Y Encombrement minimum

Z Mesure d'entrée

Informations sur SERVO-DRIVE

Usinage de la face

Butée de distance Blum

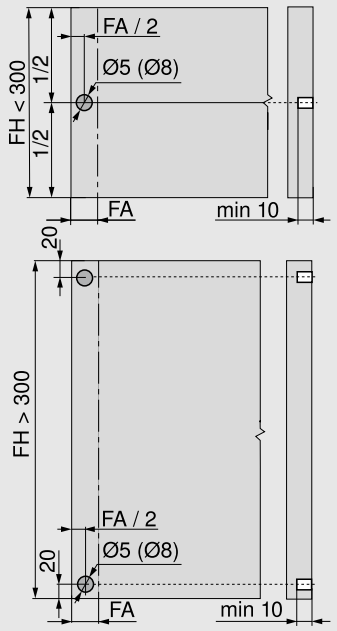

La butée de distance Blum garantit la zone de déclenchement nécessaire de 2 mm.

Monter 4 butées de distance Blum en cas d'utilisation d'une coulisse corps de meuble LÉGRABOX 70 kg

Pour une fonction de déclenchement optimale avec hauteur de face FH > 300 mm, utiliser le stabilisateur fond/face

FA	Recouvrement
FH	Hauteur de la face

Unité motrice

Prolongateur de bras

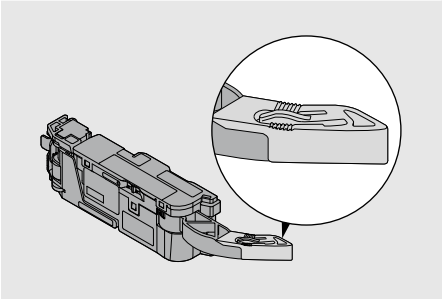

Support de bras

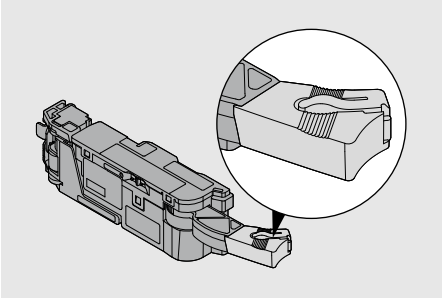

Encombrement et distance de sécurité – support d'alimentation

Montage sur le panneau inférieur

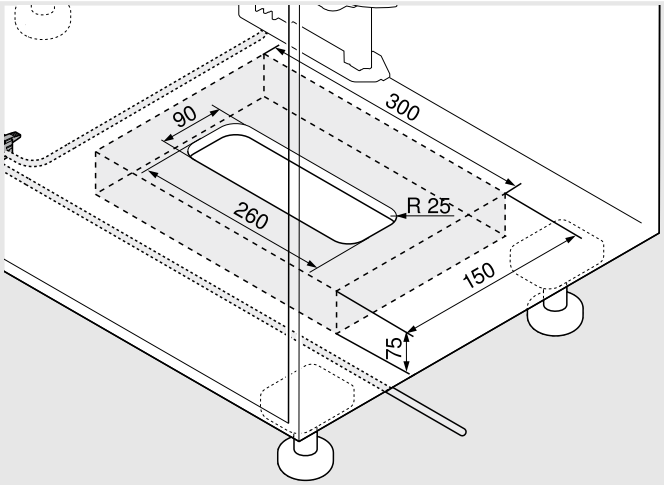

Montage mural

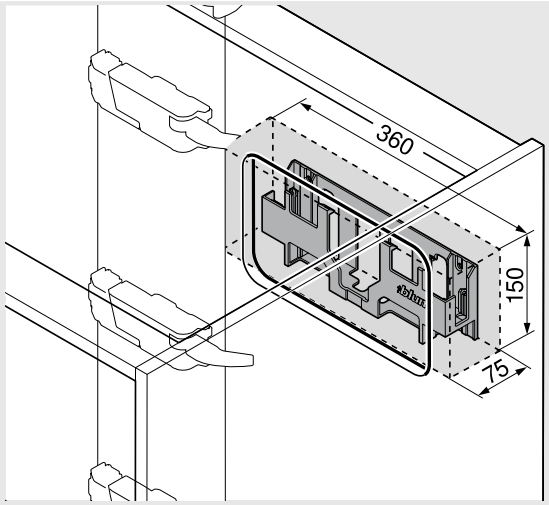

Attention

Respecter une distance de sécurité de 30 mm du chant inférieur (montage sur le fond du meuble) ou du chant avant (montage sur le dos) du support d'alimentation aux éléments adjacents ! Assurer une circulation d'air suffisante. Dans le cas contraire, risque de surchauffe de l'alimentation SERVO-DRIVE !

Montage, réglage et démontage

Informations sur le montage et le réglage

www.blum.com/servodrive1

TIP-ON BLUMOTION

- Assistance mécanique à l'ouverture TIP-ON combinée avec BLUMOTION – pour une fermeture douce et silencieuse
- Jeu de façade 2,5 mm
- Réglage de la face en 4 dimensions
- Grande zone de déclenchement
- Coulissement ultra-léger synchronisé
- Synchronisation à partir d'une largeur intérieure de corps de meuble LW 245 mm

Informations utiles à la commande

1	Set TIP-ON BLUMOTION
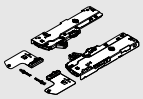	L'unité TIP-ON BLUMOTION existe dans différences forces adaptées aux plages de charges et aux longueurs nominales. Différents coloris permettent de distinguer aisément les unités. L'entraîneur est utilisé universellement pour toutes les unités TIP-ON BLUMOTION.

NL (mm)	Unité		Coulisse corps de meuble (kg)	Poids (kg) [1]	
270–300	S0	Blanc	40	≤ 10	T60L7040
270–300	S1	Gris clair	40	> 10–20	T60L7140
350–600	L1	Gris clair	40 [2]	≤ 20	T60L7340
350–600	L3	Gris poussière	40 [2]	15–40	T60L7540
450–650	L5	Noir	70 [3]	35–70	T60L7570

Composé de :		
1a	1 x	Unité TIP-ON BLUMOTION gauche/droite
1b	1 x	Entraîneur TIP-ON BLUMOTION gauche/droite
1c	2 x	Adaptateur de synchronisation TIP-ON BLUMOTION
		Largeur intérieure du corps de meuble LW ≥ 294 mm
[1]	Plages de charges recommandées (poids total du coulissant) pour une fonction optimale d'ouverture et de fermeture	
[2]	Combinable uniquement avec coulisse corps de meuble 40 kg	
[3]	Recommandation : combiner uniquement avec coulisse corps de meuble 70 kg	

Déterminer l'unité TIP-ON BLUMOTION avec le Configurateur Produits www.blum.com/configurator

Largeur intérieure du corps de meuble LW ≥ 294 mm

2	Axe de synchronisation TIP-ON BLUMOTION	
	Version	Couleur
	Rond	Gris
		T60.1125W

En combinaison avec 1c 2 x T60.000D

Adapté jusqu'à une largeur intérieure de corps de meuble LW 1370 mm

Remarque

Pour une fonction optimale et pour augmenter la zone de déclenchement, nous recommandons l'utilisation systématique d'une synchronisation.

Débit	Largeur intérieure du corps de meuble LW - 247 mm

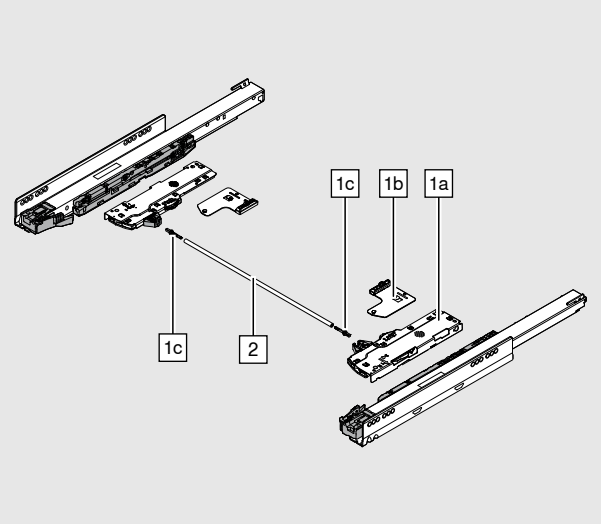

Largeur intérieure du corps de meuble LW 245–293 mm

-	Synchronisation TIP-ON BLUMOTION	
	Version	Couleur
	Carré	RAL 7035 gris clair
		T60.300D
Débit	Largeur intérieure du corps de meuble LW - 221 mm	

Accessoires

1c	Adaptateur de synchronisation TIP-ON BLUMOTION	
	Version	Couleur
	Symétrique	RAL 7035 gris clair
		T60.000D

Largeur intérieure du corps de meuble LW ≥ 294 mm

-	Gabarit du jeu de façade pour TIP-ON BLUMOTION	
	Jeu de façade FS (mm)	Couleur
	2.5	Orange
		65.5631

Remarque

Nous recommandons l'utilisation du gabarit du jeu de façade

Tiroir sous-évier TIP-ON BLUMOTION

1	Set TIP-ON BLUMOTION Tiroir sous-évier
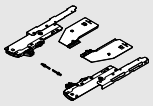	L'unité TIP-ON BLUMOTION existe dans différences forces adaptées aux plages de charges et aux longueurs nominales. Différents coloris permettent de distinguer aisément les unités. L'entraîneur est utilisé universellement pour toutes les unités TIP-ON BLUMOTION.

NL (mm)	Unité		Coulisse corps de meuble (kg)	Poids (kg) [1]	
350–600	L1	Gris clair	40 [2]	≤ 20	T60L9340
350–600	L3	Gris poussière	40 [2]	15–40	T60L9540

Composé de :		
1a	1 x	Unité TIP-ON BLUMOTION gauche/droite
1b	1 x	Entraîneur TIP-ON BLUMOTION gauche/droite
1c	2 x	Adaptateur de synchronisation TIP-ON BLUMOTION
		Largeur intérieure du corps de meuble LW ≥ 314 mm
[1]	Plages de charges recommandées (poids total du coulissant) pour une fonction optimale d'ouverture et de fermeture	
[2]	Combinable uniquement avec coulisse corps de meuble 40 kg	

Déterminer l'unité TIP-ON BLUMOTION avec le Configurateur Produits www.blum.com/configurator

Largeur intérieure du corps de meuble LW ≥ 314 mm

2	Axe de synchronisation TIP-ON BLUMOTION	
	Version	Couleur
	Rond	Gris
		T60.1125W

En combinaison avec 1c 2 x T60.000D

Adapté jusqu'à une largeur intérieure de corps de meuble LW 1370 mm

Remarque

Pour une fonction optimale et pour augmenter la zone de déclenchement, nous recommandons l'utilisation systématique d'une synchronisation.

Débit	Largeur intérieure du corps de meuble LW - 267 mm

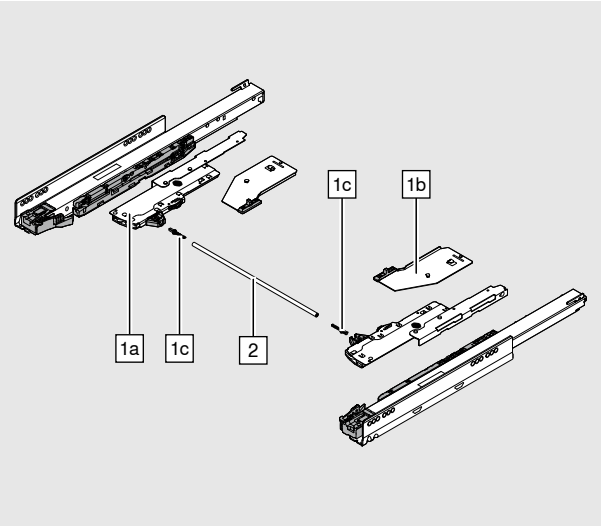

Accessoires

1c	Adaptateur de synchronisation TIP-ON BLUMOTION	
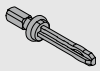	Version	Couleur
	Symétrique	RAL 7035 gris clair
		T60.000D

Largeur intérieure du corps de meuble LW ≥ 314 mm

-	Gabarit du jeu de façade pour TIP-ON BLUMOTION	
	Jeu de façade FS (mm)	Couleur
	2.5	Orange
		65.5631

Remarque

Nous recommandons l'utilisation du gabarit du jeu de façade

Planification

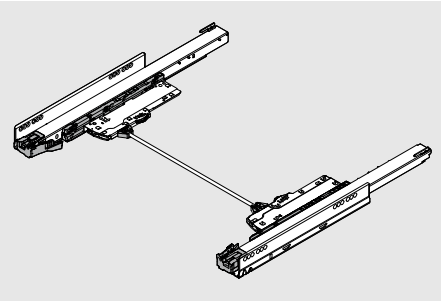

- TIP-ON BLUMOTION pour LÉGRABOX est réalisé avec les cotes de planification standards de LÉGRABOX
- Les schémas de planification suivants illustrent un exemple de tiroir Hauteur M

Construction de meubles

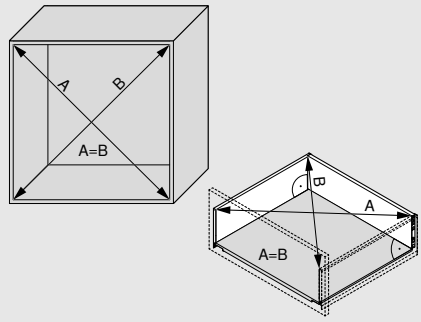

Une production précise est nécessaire pour une jeu de façade de 2.5 mm.
Pour cela, respectez les cotes planifiées et l'exactitude des angles.

Pieds

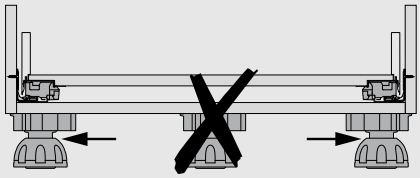

Usinage de la face

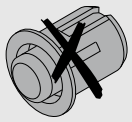

Aucune butée ne doit être montée sur TIP-ON BLUMOTION !

Encombrement dans le corps de meuble

Tiroir / Bloc-tiroir

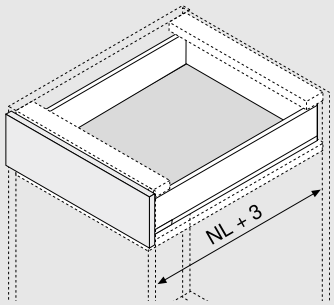

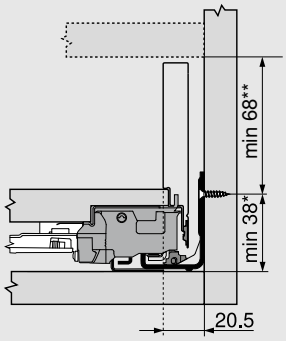

Tiroir à l'anglaise/Bloc-tiroir à l'anglaise

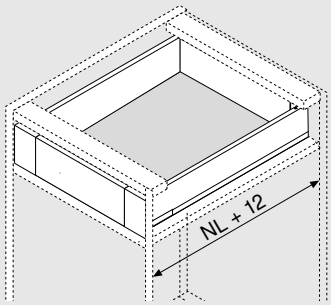

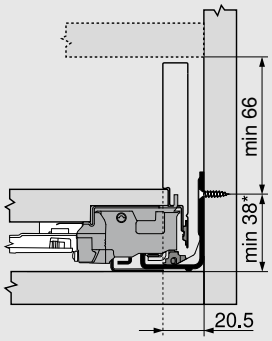

*	+1 mm en cas de montage de la coulisse corps de meuble avant l'assemblage du corps de meuble
**	Réglage de l'inclinaison 2 mm inclus

Combinaison impossible du set d'entraîneurs (ZI7.0M07) avec TIP-ON BLUMOTION

NL Longueur nominale

Planification

Tiroir sous-évier

Distance de l'axe de synchronisation à la face

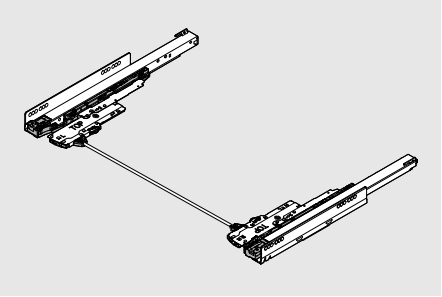

NL (mm)	X pour 750.xxx1S (mm)
350	65
400	85
450	65
500	65
550	65
600	65

NL Longueur nominale

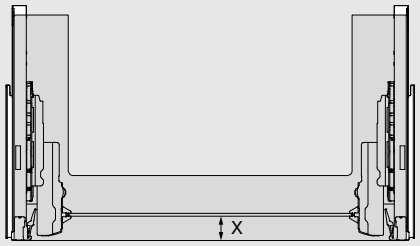

Position de vissage – Tiroir à l'anglaise | Bloc-tiroir à l'anglaise

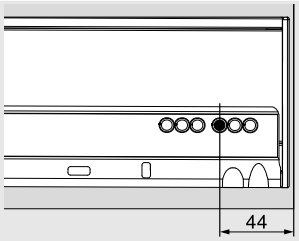

Variante 1

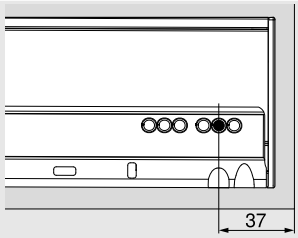

Variante 2

Position en profondeur

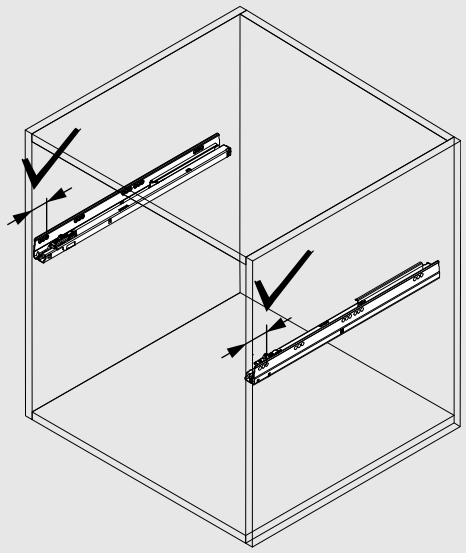

Respectez la position en profondeur précise des deux coulisses corps de meuble.

Zone de déclenchement

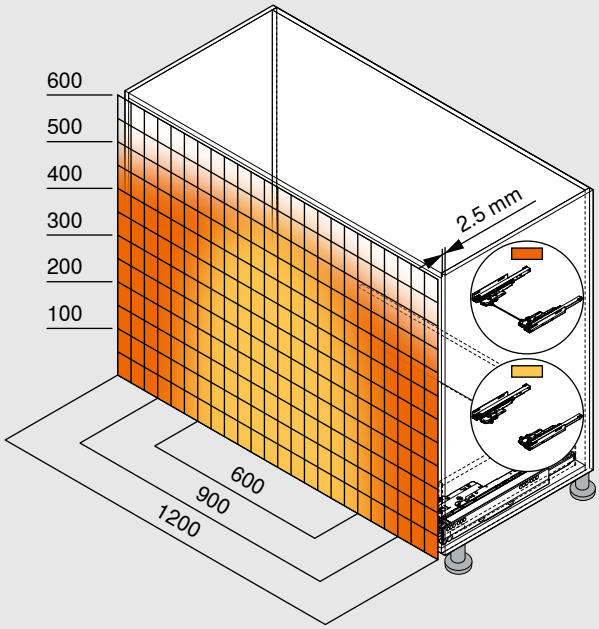

Avec synchronisation	
Sans synchronisation	
Jeu minimal de la face (mm)	2.5

Avec stabilisateur fond/face

Pour une fonction optimale et pour augmenter la zone de déclenchement, nous recommandons l'utilisation systématique d'une synchronisation.

Exemple pour 750 – 40 kg | 753 – 70 kg, hauteur C, longueur nominale NL 500 mm

Informations sur le montage et le réglage

www.blum.com/tipon-blumotion

TIP-ON

- Fonction TIP-ON intégrée pour faces sans poignée
- Adapté à LÉGRABOX pure et LÉGRABOX free
- Pour augmenter la zone de déclenchement, une synchronisation peut être installée à partir d'une largeur de corps de meuble KB ≥ 400 mm (recommandée à partir d'une largeur de corps KB ≥ 600 mm)
- Coulissement ultra-léger synchronisé
- Réglage en profondeur pratique et sans outil, sans décrocher le tiroir
- Jeu de façade 3.5 mm

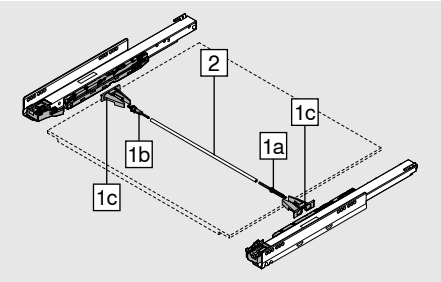

Informations utiles à la commande

1		Set d'entraîneurs synchronisation TIP-ON	
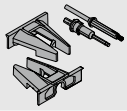		Version	Rond
		Couleur	RAL 7037 gris poussière
			T57.7400.01
Composé de :			
1a	1 x	Accouplement	
1b	1 x	Accouplement de surcharge	
1c	2 x	Support	

2	Axe de synchronisation TIP-ON	
	Version	Rond
	Matériau	Aluminium
		ZST.1160W
Pour largeur du corps de meuble KB jusqu'à 1400 mm		
Débit	Largeur intérieure du corps de meuble LW - 229 mm	

Encombrement dans le corps de meuble

Tiroir | Bloc-tiroir

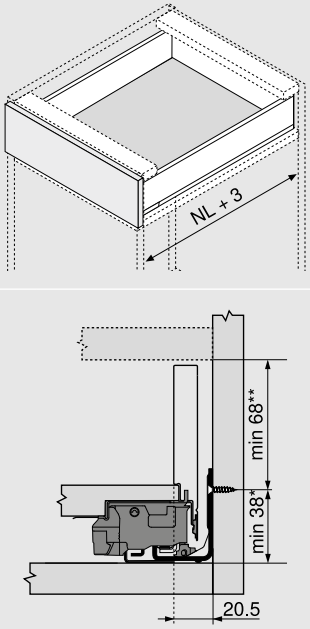

Tiroir à l'anglaise | Bloc-tiroir à l'anglaise

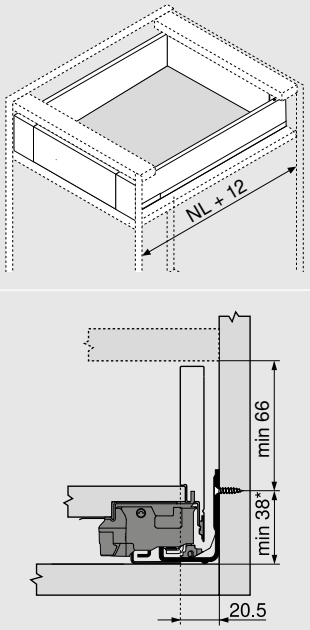

*	+1 mm en cas de montage de la coulisse corps de meuble avant l'assemblage du corps de meuble
**	Réglage de l'inclinaison 2 mm inclus
NL	Longueur nominale

Position de vissage – Tiroir à l'anglaise | Bloc-tiroir à l'anglaise

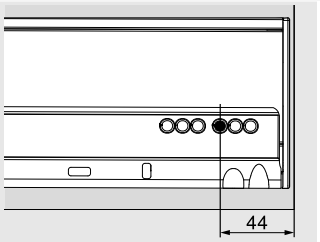

Variante 1

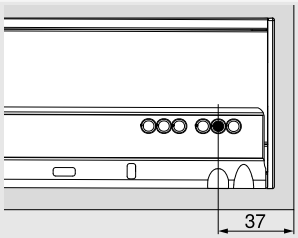

Variante 2

Zone de déclenchement

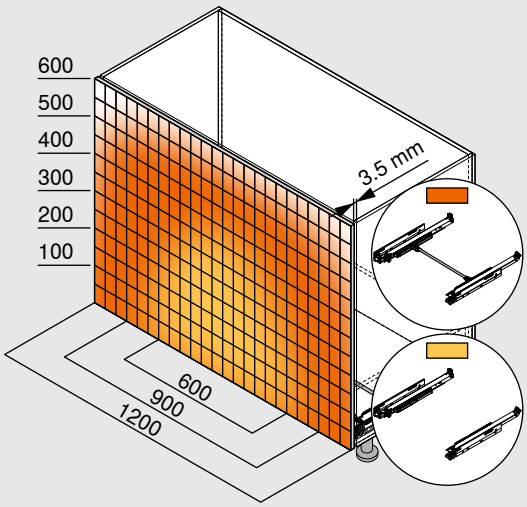

Jeu de façade recommandé (mm)	3.5

L'utilisation de la synchronisation permet de garantir une ouverture sûre, y compris avec les faces larges

Nous recommandons à cet effet l'utilisation du stabilisateur de face

Informations sur le montage et le réglage

www.blum.com/tipon1

AMBIA-LINE

Le rangement sous une forme esthétique

Matériaux et couleurs

Design acier

Plus d'informations sur AMBIA-LINE

www.blum.com/ambialine

Couleurs

SW-M	OG-M	CS-M
Blanc soie mat	Gris orion mat	Noir carbone mat
	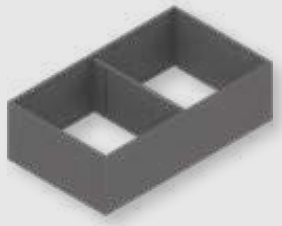	

SW-M / OG-M	OG-M	CS-M
Blanc soie mat / Gris orion mat	Gris orion mat	Noir carbone mat
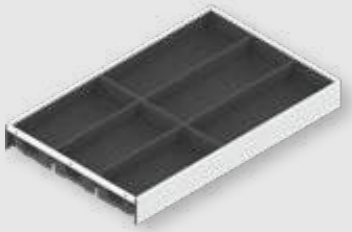		

Matériaux et couleurs

Design bois

Plus d'informations sur AMBIA-LINE

www.blum.com/ambialine

Couleurs

E01S/SW-M

Chêne Bardolino / Blanc soie mat

E02G/OG-M

Chêne Nebraska / Gris orion mat

N01T/CS-M

Noyer Tennessee / Noir carbone mat

E01S/SW-M

Chêne Bardolino / Blanc soie mat

E02G/OG-M

Chêne Nebraska / Gris orion mat

N01T/CS-M

Noyer Tennessee / Noir carbone mat

Range-couverts

Design acier

- Pratique pour une application dans la cuisine et dans d'autres pièces de la maison
- Design pur et élégant
- Adapté aux tiroirs et tiroirs à l'anglaise LÉGRABOX hauteurs M et K
- Positionnable en fonction des besoins et maintien solide
- Range-couverts avec revêtement softtouch
- Hauteur de cadre 50 mm
- Matériau : acier, laqué époxy

Informations utiles à la commande

Range-couverts					
	Longueur nominale (mm)	**Largeur (mm)**	SW-M / OG-M	OG-M	CS-M
	450	300	**ZC7S450BS3**		
	500	300	**ZC7S500BS3**		
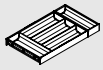	550	300	**ZC7S550BS3**		
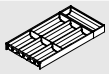	600	300	**ZC7S600BS3**		
	650	300	**ZC7S650BS3**		

Range-couverts

Design bois

- Pratique pour une application dans la cuisine et dans d'autres pièces de la maison
- Design pur et élégant
- Adapté aux tiroirs et tiroirs à l'anglaise LÉGRABOX hauteurs M et K
- Positionnable en fonction des besoins et maintien solide
- Hauteur de cadre 50 mm
- Matériau : décor bois/acier

Informations utiles à la commande

Range-couverts					
	Longueur nominale (mm)	**Largeur (mm)**	E01S/SW-M	E02G/OG-M	N01T/CS-M
	450	300	**ZC7S450BH3**		
	500	300	**ZC7S500BH3**		
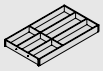	550	300	**ZC7S550BH3**		
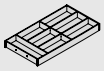	600	300	**ZC7S600BH3**		
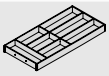	650	300	**ZC7S650BH3**		

Cadre pour tiroir

Design acier

- Pratique pour une application dans la cuisine et dans d'autres pièces de la maison
- Design pur et élégant
- Adapté aux tiroirs et tiroirs à l'anglaise LÉGRABOX hauteurs M et K
- Positionnable en fonction des besoins et maintien solide
- Dérouleur pour film et range-couteaux utilisables en option
- Hauteur de cadre 50 mm
- Matériau : acier, laqué époxy

Informations utiles à la commande

Cadre pour tiroir pour longueurs nominales à partir de 270 mm					
	Longueur nominale (mm)	**Largeur (mm)**	SW-M	OG-M	CS-M
	270–400	242		**ZC7S300RSU**	
Avec aimant pour la liaison avec le côté ou le dos					

Profil adaptateur pour la liaison avec le dos bois (en option)					
	Hauteur	**Largeur (mm)**	SW-M	OG-M	CS-M
	M	242		**ZC7A0U0M**	
	K	242		**ZC7A0U0K**	
Recommandé à partir d'une longueur nominale de 350 mm					

Cadre pour tiroir					
	Longueur nominale (mm)	**Largeur (mm)**	SW-M	OG-M	CS-M
	450	100		**ZC7S450RS1**	
	500	100		**ZC7S500RS1**	
	550	100		**ZC7S550RS1**	
	600	100		**ZC7S600RS1**	
	650	100		**ZC7S650RS1**	
	450	200		**ZC7S450RS2**	
	500	200		**ZC7S500RS2**	
	550	200		**ZC7S550RS2**	
	600	200		**ZC7S600RS2**	
	650	200		**ZC7S650RS2**	

Séparateur transversal					
	Hauteur (mm)	**Largeur (mm)**	SW-M	OG-M	CS-M
	50	100		**ZC7Q010SS**	
	50	200		**ZC7Q020SS**	
	50	242		**ZC7Q0U0SS**	

Cadre pour tiroir

Design bois

- Pratique pour une application dans la cuisine et dans d'autres pièces de la maison
- Design pur et élégant
- Adapté aux tiroirs et tiroirs à l'anglaise LÉGRABOX hauteurs M et K
- Positionnable en fonction des besoins et maintien solide
- Dérouleur pour film et range-couteaux utilisables en option
- Hauteur de cadre 50 mm
- Matériau : décor bois/acier

Informations utiles à la commande

Cadre pour tiroir pour longueurs nominales à partir de 270 mm

	Longueur nominale (mm)	Largeur (mm)	E01S/SW-M	E02G/OG-M	N01T/CS-M
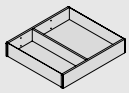	270–400	242	ZC7S300RHU		

Cadre pour tiroir

	Longueur nominale (mm)	Largeur (mm)	E01S/SW-M	E02G/OG-M	N01T/CS-M
	450	100	ZC7S450RH1		
	500	100	ZC7S500RH1		
	550	100	ZC7S550RH1		
	600	100	ZC7S600RH1		
	650	100	ZC7S650RH1		
	450	200	ZC7S450RH2		
	500	200	ZC7S500RH2		
	550	200	ZC7S550RH2		
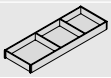	600	200	ZC7S600RH2		
	650	200	ZC7S650RH2		

Séparateur transversal avec étriers à ressort

	Hauteur (mm)	Largeur (mm)	E01S	E02G	N01T
	50	100	ZC7Q010SH		
	50	200	ZC7Q020SH		
	50	242	ZC7Q0U0SH		

Cadre de bloc-tiroir

Design acier

- Pratique pour une application dans la cuisine et dans d'autres pièces de la maison
- Design pur et élégant
- Adapté aux blocs-tiroirs et blocs-tiroirs à l'anglaise LÉGRABOX, hauteur C et F
- Positionnable en fonction des besoins et maintien solide
- Range-épices en option
- Hauteur de cadre 110 mm
- Matériau : acier, laqué époxy

Informations utiles à la commande

Cadre de bloc-tiroir

	Longueur nominale (mm)	Largeur (mm)	SW-M	OG-M	CS-M
	270–650	242	ZC7F300RSU		
	400–650	218	ZC7F400RSP		

Profil adaptateur pour la liaison avec le dos bois (en option)

	Hauteur	Largeur (mm)	SW-M	OG-M	CS-M
	C	242	ZC7A0U0C		
	F	242	ZC7A0U0F		
	C	218	ZC7A0P0C		
	F	218	ZC7A0P0F		

Recommandé à partir d'une longueur nominale de 350 mm

Séparateur transversal

	Hauteur (mm)	Largeur (mm)	SW-M	OG-M	CS-M
	110	242	ZC7Q0U0FS		
	110	218	ZC7Q0P0FS		

Cadre de bloc-tiroir

Design bois

- Pratique pour une application dans la cuisine et dans d'autres pièces de la maison
- Design pur et élégant
- Adapté aux blocs-tiroirs et blocs-tiroirs à l'anglaise LÉGRABOX, hauteur C et F
- Positionnable en fonction des besoins et maintien solide
- Range-épices en option
- Hauteur de cadre 110 mm
- Matériau : décor bois/acier

Informations utiles à la commande

Cadre de bloc-tiroir					
	Longueur nominale (mm)	**Largeur (mm)**	E01S/SW-M	E02G/OG-M	N01T/CS-M
	270–650	242	**ZC7F300RHU**		
	400–650	218	**ZC7F400RHP**		

Séparateur transversal					
	Hauteur (mm)	**Largeur (mm)**	E01S	E02G	N01T
	110	242	**ZC7Q0U0FH**		
	110	218	**ZC7Q0P0FH**		

Tube transversal AMBIA-LINE

Design acier

- Pratique pour une application dans la cuisine
- Avec tube transversal à recouper
- Adapté aux blocs-tiroirs et blocs-tiroirs à l'anglaise LÉGRABOX, hauteur C et F
- Positionnable en fonction des besoins et maintien solide

Informations utiles à la commande

Tube transversal à recouper

Longueur (mm)	Matériau	SW-M	OG-M	CS-M
1080	Aluminium		ZR7.1080U	

Débit : Largeur intérieure du corps de meuble LW – 90 mm

Embout tube transversal

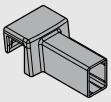

Systèmes Box	SW-M	OG-M	CS-M
LÉGRABOX pure		ZC7U10E0	
LÉGRABOX free		ZC7U11E0	

Commander 2 par tube transversal

Séparateur longitudinal

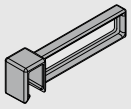

Longueur (mm)	SW-M	OG-M	CS-M
84		ZC7U10F0	

Set pour bouteilles

Design acier

- Pratique pour une application dans la cuisine
- Design pur et élégant
- Adapté aux blocs-tiroirs LÉGRABOX, hauteur C et F
- Positionnable en fonction des besoins et maintien solide
- Hauteur de montage 140 mm (cadres pour tiroirs avec set pour bouteilles)
- Matériau : acier, laqué époxy

Informations utiles à la commande

Set pour bouteilles					
	Longueur nominale (mm)	**Largeur (mm)**	SW-M	OG-M	CS-M
	à partir de 450	100	**ZC7B0100S**		
	à partir de 450	200	**ZC7B0200S**		
Non adapté au bloc-tiroir à l'anglaise.					

Cadre pour tiroir – étroit					
	Longueur nominale (mm)	**Largeur (mm)**	SW-M	OG-M	CS-M
	450	100	**ZC7S450RS1**		
	500	100	**ZC7S500RS1**		
	550	100	**ZC7S550RS1**		
	600	100	**ZC7S600RS1**		
	650	100	**ZC7S650RS1**		

Cadre pour tiroir – large					
	Longueur nominale (mm)	**Largeur (mm)**	SW-M	OG-M	CS-M
	450	200	**ZC7S450RS2**		
	500	200	**ZC7S500RS2**		
	550	200	**ZC7S550RS2**		
	600	200	**ZC7S600RS2**		
	650	200	**ZC7S650RS2**		

Les aides de cuisine AMBIA-LINE

Les aides de cuisine esthétiques AMBIA-LINE allient design de qualité et fonctionnalité bien pensée. En effet, les range-couteaux, range-assiettes et range-épices ainsi que le dérouleur pour films alimentaires et alu créent un bel ordre dans la cuisine. Aucun geste n'est inutile car vos ustensiles de cuisine sont rangés de façon claire dans le tiroir et rapidement à portée de main.

Aides de cuisine

Montage, réglage et démontage

www.blum.com/a540

Dérouleur pour film

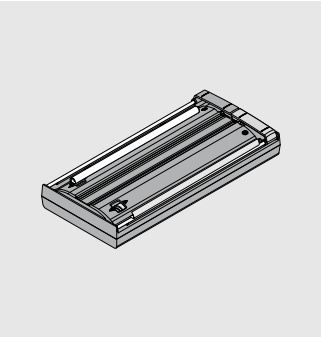

- Dérouleur pour films alimentaire et d'aluminium
- L'axe enrouleur garantit un déroulement sans plis du film alimentaire
- Antidérapant grâce à une fixation flexible sur le fond
- Amovible
- Adapté aux tiroirs et tiroirs à l'anglaise LÉGRABOX hauteurs M et K
- En combinaison avec les cadres de tiroirs AMBIA-LINE de largeur 200 mm
- Couleur : Gris orion mat
- Matériau : matière synthétique/Inox

Informations utiles à la commande	
Version	
Avec film	ZC7C0000
Sans film	ZC7C0001
Longueur (mm)	409
Largeur (mm)	187

Range-couteaux

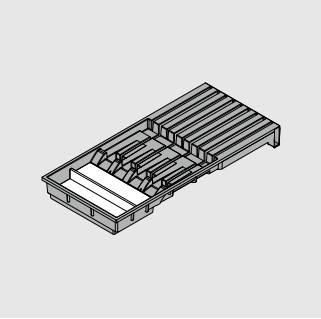

- Rangement sûr de quatre grands couteaux et cinq petits
- Avec cale-couteaux pour couteaux longs
- Antidérapant grâce à la fixation au fond
- Adapté aux tiroirs et tiroirs à l'anglaise LÉGRABOX hauteurs M et K
- En combinaison avec les cadres de tiroirs AMBIA-LINE de largeur 200 mm
- Couleur : Gris orion mat
- Matériau : matière synthétique/Inox

Informations utiles à la commande	
Désignation	
Range-couteaux	ZC7M0200
Longueur (mm)	409
Largeur (mm)	187

Range-assiettes Blum

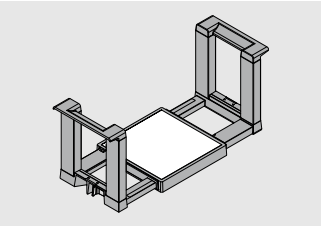

- Rangement sécurisé de 12 assiettes maximum
- Adaptable au diamètre des assiettes
- Amovible
- Adapté aux blocs-tiroirs et blocs-tiroirs à l'anglaise LÉGRABOX, hauteur C et F
- Couleur : Gris orion mat
- Matériau : matière synthétique/Inox

Informations utiles à la commande	
Désignation	
Range-assiettes Blum	ZC7T0350
Diamètre des assiettes (mm)	186–322
Hauteur d'empilage des assiettes (mm)	146
Hauteur totale (mm)	170

Range-épices

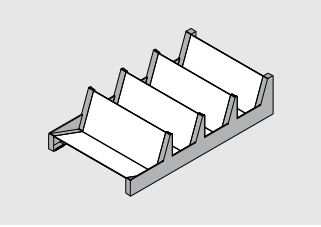

- Rangement clair des boites d'épices de différentes tailles
- Adapté aux blocs-tiroirs et blocs-tiroirs à l'anglaise LÉGRABOX, hauteur C et F
- En combinaison avec cadres de blocs-tiroirs AMBIA-LINE de largeur 218 mm
- Couleur : Gris orion mat
- Matériau : matière synthétique/Inox

Informations utiles à la commande	
Désignation	
Range-épices	ZC7G0P0I
Longueur (mm)	356
Largeur (mm)	205

Look for our FSC™-certified products

FSC
www.fsc.org
FSC™ C115115

Tous les contenus sont soumis au copyright de Blum.
Sous réserve de modifications techniques et de programmes.
IDNR: 461.161.2 · EP-390/2 FR-AL/08.22

Julius Blum GmbH
Fabr. de ferrures
6973 Höchst, Autriche
Tél. : +43 5578 705-0
Fax : +43 5578 705-44
E-Mail : info@blum.com
www.blum.com

Nos sites en Autriche, en Pologne et en Chine sont certifiés comme indiqué ci-dessous.
Notre site aux États-Unis est certifié selon la norme ISO 9001.
Notre site au Brésil est certifié selon les normes ISO 9001, ISO 14001 et ISO 45001.

ISO 9001 Certified Quality System
ISO 14001 Certified Environmental System
ISO 50001 Certified Energy System

blum®